SPÓŁKA Z O.O.

DrogMost LUBELSKI

REGON 008020120 **NIP 712-015-68-14**

KRS 0000057033 Sąd Rejonowy Lublin-Wschód z/s w Świdniku VI Wydział Gospodarczy KRS

KAPITAŁ ZAKŁADOWY 50000, zł wpłacony w całości

mBank 35 1140 2004 0000 3802 7983 1343

20-469 LUBLIN, ul. Wrotkowska 1B

tel/fax. 81-744-00-70, **e-mail: info@drogmost.lublin.pl** **www.drogmost.lublin.pl**

Rok założenia 1988

Dział wykonawstwa ul. Zaciszna 16, tel. 81-744-13-26 e-mail: wykonawstwo@drogmost.lublin.pl

PRACOWNIA PROJEKTOWA, tel./fax 81 743 94 00, e-mail:projektanci@drogmost.lublin.pl

Nr umowy	**241/28/19**	z dn. 03.06.2019r.
Nr rejestru	005/19/P	

URZĄD MIASTA LUBLIN
Wydział Architektury i Budownictwa
20-071 Lublin, Wieniawska 14

Inwestor	**Miejskie Przedsiębiorstwo Wodociągów i Kanalizacji w Lublinie Spółka z o.o.**
Adres	20-407 Lublin, al. Piłsudskiego 15
Temat opracowania	**Dokumentacja projektowo-kosztorysowa budowy sieci wodociągowej w ul. Tokarskiej na odcinku od ul. Konstruktorów do ul. Mełgiewskiej w Lublinie**
Branża	sanitarna
Obiekt	sieć wodociągowa w ulicy Tokarskiej w Lublinie
Kategoria obiektu	XXVI
Adres	Miasto Lublin, powiat M. Lublin, woj. lubelskie
Jednostka ewidencyjna	06_63_01_1 – Lublin
Obręb	0013 – Hajdów
Nr ewid. działek	**arkusz 8: działki nr: 1/14, 1/45, ~~1/57~~, 1/59, ~~2~~; arkusz 9: działki nr: 1/16, 1/119, 1/194.**

Załącznik nr 1a do decyzji nr 793/21
z dnia 12.07.2021r.
AR-IV-I.6740.1.178.2021

PROJEKT ZAGOSPODAROWANIA TERENU
PROJEKT BUDOWLANY i WYKONAWCZY

Budowa sieci wodociągowej

Lublin, kwiecień 2021 r.

1

Funkcja	Imię i nazwisko / nr uprawnień	Podpis
Projektant branża sanitarna	**mgr inż. Renata Jarosławska** LUB/0004/POOS/11 do proj. bez ogran. w specj. instal. w zakres. sieci, instal. i urz. ciepl., went., gaz., wod. i kan.	
Projektant branża sanitarna	**mgr inż. Anna Leniak-Tomczyk** LUB/0165/POOS/05 do proj. bez ogran. w specj. instal. w zakres. sieci, instal. i urz. ciepl., went., gaz., wod. i kan.	
Projektant branża konstrukcyjna	**mgr inż. Tadeusz Małek** St-586/81 do proj. w specj. konstrukcyjno-budowlanej	
Asystent projektanta	**inż. Adrianna Gawrylak**	
Sprawdzający branża sanitarna	**inż. Antoni Tatara** 2864/Lb/94 do proj. w spec. instal.-inż. w zakr. sieci sanitarnych	

URZĄD MIASTA LUBLIN
Wydział Architektury i Budownictwa
20-071 Lublin, Wieniawska 14

SPIS TREŚCI

Strona tytułowa 1

Spis treści 2-3

Oświadczenie projektantów i sprawdzającego 4

Część opisowa **5-19**

1. Podstawa opracowania 5
2. Dane ogólne 5
2.1. Przedmiot i zakres inwestycji, rodzaj i kategoria obiektu budowlanego 5
2.2. Adres inwestycji 6
2.3. Inwestor 6
2.4. Jednostka projektowa 6
3. Opis istniejącego stanu zagospodarowania terenu 7
3.1. Ogólna charakterystyka 7
3.2. Istniejące sieci uzbrojenia terenu 7
3.3. Charakterystyka zieleni istniejącej 7
4. Forma architektoniczna i funkcja obiektu budowlanego oraz sposób jego dostosowania do krajobrazu i otaczającej zabudowy 7
4.1. Forma architektoniczna obiektu, trasa i układ wysokościowy oraz funkcja obiektu 7
4.2. Sposób dostosowania obiektu do krajobrazu i otaczającej zabudowy 7
5. Dane techniczne obiektu budowlanego charakteryzujące wpływ obiektu na środowisko i jego wykorzystanie oraz na zdrowie ludzi i obiekty sąsiednie 8
5.1. Ochrona konserwatorska 8
5.2. Informacja dotycząca bezpieczeństwa i ochrony zdrowia 8
5.3. Obszar oddziaływania obiektu, wpływ obiektu na środowisko i jego wykorzystanie, oraz na zdrowie ludzi i obiekty sąsiednie 8
6. Opis rozwiązań technicznych, charakterystyczne parametry obiektu 8
6.1. Warunki gruntowo-wodne 8
6.2. Roboty ziemne 9
6.3. Posadowienie rurociągów i studni zasuw, zasypanie wykopów 9
6.4. Metoda wykonania i montaż sieci wodociągowej 10
6.5. Rurociągi 10
6.6. Kształtki i armatura odcinająca 11
6.7. Hydranty ppoż. 12
6.8. Bloki oporowe i podporowe 12
6.9. Studnie zasuw 13
6.10. Istniejące studnie wodomierzowe 13
6.11. Odpowietrzenie sieci 14
6.12. Przejście pod torami 14
6.13. Połączenie z istniejącą siecią wodociągową 14
6.14. Oznakowanie podziemne i nadziemne wodociągu 14
7. Roboty demontażowe 15
7.1. Wodociągi, studnie, hydranty ppoż. 15
7.2. Inne zalecenia 15
8. Próba szczelności, dezynfekcja i płukanie przewodów 15
9. Zabezpieczenie istniejącego uzbrojenia w skrzyżowaniu z proj. wodociągiem 16
10. Rozbiórka i odtworzenie elementów pasa drogowego 16
11. Uwagi końcowe 16
12. Wzór pokrywy włazu studzienek 18
13. Zestawienie powierzchni infrastruktury w pasie drogowym 19
14. Legenda do oznaczeń na otworach geologicznych naniesionych na profilach podłużnych 19

URZĄD MIASTA LUBLIN
Wydział Architektury i Budownictwa
20-071 Lublin, Wieniawska 14

Warunki, opinie, pisma, uzgodnienia, uprawnienia, zaświadczenia **20-71**

- Warunki techniczne MPWiK Lublin nr KT/4004/132/2019 z dnia 19.02.2019r. 21-22
- Pismo MPWiK Lublin nr KT/4010/2/150/2019 z dn. 24.07.2019r. 23
- Aktualizacja warunków techn. MPWiK Lublin nr KT/4004/793/2020 z dnia 21.10.2020. 24
- Decyzja lokalizacyjna wydana przez ZDiM w Lublinie IU-DE.4310.866.2019 z dn. 08.09.2020r. 25-30
- Odpis z Protokółu z Narady Koordynacyjnej znak sprawy: GD-DP.6630.832.2020 z dnia 20.11.2020 r. z załącznikami 31-38
- Oświadczenie użytkownika wieczystego działki nr 1/119 obr.13, ark. 8 dot. zgody na lokalizację proj. sieci / urządzeń z dnia 08.06.2020 r. z zał. graficznym. 39-40
- Oświadczenie użytkownika wieczystego działki nr 1/45 obr.13, ark.8 dot. zgody na lokalizację proj. sieci wodociągowej z dnia 08.12.2020 r. z zał. graficznym 41-43
- Uzgodnienie Megatem EC-Lublin z dn. 17.12.2020r. 44
- Uzgodnienie rzeczoznawcy ds. ppoż. z dn. 18.12.2020r. 45-48
- Uzgodnienie lokalizacji przyłącza wodociągowego do posesji Tokarska 15 wydana przez ZDiM w Lublinie znak: IU-DE.4310.123.2021 z dnia 17.03.2021r. 49-50
- Odpis Protokołu z Narady Koordynacyjnej zakończonej w dniu 26.03.2021r. znak sprawy: GD-DP.6630.205.2021 z zał.(przyłącze Tokarska 15) 51-53
- Uzgodnienie projektu przez KT MPWiK w Lublinie nr KT/31/21 z dnia 07.04.2021r. 54-57
- Oświadczenie użytkownika wieczystego działki nr 1/16 obr.13, ark.9 dot. zgody na lokalizację proj. sieci / urządzeń i przyłącza wodociągowego z dnia 14.04.2021 r. z zał. graficznym 58-59
- Uzgodnienie przejścia proj. sieci wodociągowej pod torami przez właściciela infrastruktury torów MW Lublin Sp. z o.o. z dnia 19.04.2021r. 60
- Uprawnienia i przynależność do OIIB projektantów i sprawdzającego 61-71
-

Część rysunkowa **72-84**

Rys. 1. Orientacja - skala 1:10 000
Rys. 2 Plan sytuacyjny - skala 1:500
Rys. 3.1 Profil podłużny sieci wodociągowej skala 1:100/500
Rys. 3.2 Profile podłużne odgałęzień od sieci wodociągowej skala 1:100/200
Rys. 4.1 Schemat węzłów
Rys. 4.2 Schemat przepięcia do proj. sieci wodociągowej posesji Tokarska 1a i 15
~~Rys. 5.1 Studnia zasuw SZ1 na istn. magistrali DN400 skala 1:25~~
Rys. 5.2 Studnia zasuw SZ2 skala 1:25
Rys. 5.3 Studnie zasuw SZ3, SZ4 skala 1:25
Rys. 5.4 Istniejące studnie wodomierzowe SZi1, SZi2 skala 1:25
Rys. 6 Bloki oporowe i podporowe skala 1:25
Rys. 7 Posadowienie rur wodociągowych

- Szczeg. warunki BMAZ w Lublinie z dnia 17.12.2020r. 85-86
- Zgoda na wyrąbkę BMAZ w Lublinie z dnia 05.03.2021r. 87-88
- Uzgodnienie BMAZ w Lublinie z dnia 07.04.2021r. 89

Projekt zawiera 89 ponumerowane strony

URZĄD MIASTA LUBLIN
Wydział Architektury i Budownictwa
20-071 Lublin, Wieniawska 14

Anna Leniak-Tomczyk **Renata Jarosławska**

OŚWIADCZENIE

Zgodnie z art. 20 ust. 4 ustawy z dnia 7 lipca 1994 r. Prawo budowlane
(tekst jednolity Dz.U. 2020r. poz. 1333),

oświadczam,

że opracowana przeze mnie dokumentacja projektowa branży sanitarnej na budowę sieci wodociągowej w ramach zadania pn.: ***budowa sieci wodociągowej w ul. Tokarskiej na odcinku od ul. Konstruktorów do ul. Mełgiewskiej w Lublinie,*** jest wykonana zgodnie z Umową nr 241/28/19 z dnia 03.06.2019r. z Aneksami oraz została opracowana zgodnie z obowiązującymi przepisami oraz zasadami wiedzy technicznej.

Projektanci branży sanitarnej:

mgr inż. Anna Leniak-Tomczyk
upr. bud. nr LUB/0165/POOS/05
do proj. bez ogran. w spec. instal. w zakres. sieci, instal. i urz. ciepl., went., gaz., wod. i kan.

mgr inż. Renata Jarosławska
upr. bud. nr LUB/0004/POOS/11
do proj. bez ogran. w spec. instal. w zakres. sieci, instal. i urz. ciepl., went., gaz., wod. i kan.

29.03.2021 r.

Tadeusz Małek

OŚWIADCZENIE

Zgodnie z art. 20 ust. 4 ustawy z dnia 7 lipca 1994 r. Prawo budowlane
(tekst jednolity Dz.U. 2020r. poz. 1333),

oświadczam,

że opracowana przeze mnie dokumentacja projektowa branży konstrukcyjnej na budowę sieci wodociągowej w ramach zadania pn.: ***budowa sieci wodociągowej w ul. Tokarskiej na odcinku od ul. Konstruktorów do ul. Mełgiewskiej w Lublinie,*** jest wykonana zgodnie z Umową nr 241/28/19 z dnia 03.06.2019r. z Aneksami oraz została opracowana zgodnie z obowiązującymi przepisami oraz zasadami wiedzy technicznej.

Projektant branży konstrukcyjnej:

mgr. inż. Tadeusz Małek
upr. bud. nr St-586/81
do proj. w spec. konstrukcyjno-budowlanej

29.03.2021 r.

Antoni Tatara

OŚWIADCZENIE

Zgodnie z art. 20 ust. 4 ustawy z dnia 7 lipca 1994 r. Prawo budowlane
(tekst jednolity Dz.U. 2020r. poz. 1333),

oświadczam,

że sprawdzona przeze mnie dokumentacja projektowa branży sanitarnej na budowę sieci wodociągowej w ramach zadania pn.: ***budowa sieci wodociągowej w ul. Tokarskiej na odcinku od ul. Konstruktorów do ul. Mełgiewskiej w Lublinie,*** jest wykonana zgodnie z Umową nr 241/28/19 z dnia 03.06.2019r. z Aneksami oraz została opracowana zgodnie z obowiązującymi przepisami oraz zasadami wiedzy technicznej.

Sprawdzający branży sanitarnej:

inż. Antoni Tatara
upr. bud. 2864/Lb/94
do proj. w spec. instal.-inż. w zakr. sieci sanitarnych

29.03.2021 r.

URZĄD MIASTA LUBLIN
Wydział Architektury i Budownictwa
20-071 Lublin, Wieniawska 14

Część opisowa

1. Podstawa opracowania

[1] Umowa nr 241/28/19 z dnia 03.06.2019r. z Aneksami (Rejestr nr 005/19/P).

[2] Ustawa z dnia 7 lipca 1994r. Prawo Budowlane (tekst jedn. Dz.U. 2020 poz. 1333).

[3] Ustawa z dnia 7 czerwca 2001r. o zbiorowym zaopatrzeniu w wodę i zbiorowym odprowadzaniu ścieków (tekst jednolity Dz.U. z 2020r. poz. 2028).

[4] Rozporządzenie Ministra Rozwoju z dn. 11 września 2020 r. w sprawie szczegółowego zakresu i formy projektu budowlanego (Dz.U. z 2020r. poz. 1609).

[5] Rozporządzenie Ministra Spraw Wewnętrznych i Administracji z dnia 24 lipca 2009r. w sprawie przeciwpożarowego zaopatrzenia w wodę oraz dróg pożarowych (Dz.U. 2009 Nr 124 poz. 1030).

[6] Ustawa z dnia 21 marca 1985 r. o drogach publicznych (tekst j. Dz.U. z 2020r. poz. 470 z późn. zm.).

[7] Rozporządzenie Ministra Transportu i Gospodarki Morskiej z dnia 2 marca 1999 r. w sprawie warunków technicznych, jakim powinny odpowiadać drogi publiczne i ich usytuowanie (tekst jedn. Dz.U. z 2016r. poz. 124 z późn. zm.).

[8] Ustawa z dnia 27 kwietnia 2001r. Prawo ochrony środowiska (tekst jedn. Dz.U. z 2020r. poz. 1219).

[9] Ustawa z dnia 3 października 2008 r. o udostępnianiu informacji o środowisku i jego ochronie, udziale społeczeństwa w ochronie środowiska oraz o ocenach oddziaływania na środowisko (tekst jednolity Dz.U. z 2020r. poz. 283).

[10] Rozporządzenie Ministra Infrastruktury z dnia 12 kwietnia 2002r. w sprawie warunków technicznych, jakim powinny odpowiadać budynki i ich usytuowanie (tekst jednolity Dz.U. z 2019r. poz. 1065 z późn. zm.).

[11] Mapa do celów projektowych.

[12] Wytyczne techniczne do projektowania i realizacji sieci, przyłączy oraz urządzeń wodociągowych i kanalizacyjnych, MPWiK Lublin Sp. z o.o., styczeń 2019.

[13] Opinia geotechniczna wraz z dokumentacją badań podłoża gruntowego określająca warunki gruntowo-wodne podłoża w miejscu budowy sieci wodociągowej w ul. Tokarskiej w Lublinie, oprac. Lech Maciąg, grudzień 2020 r.

[14] Warunki techniczne wykonania i odbioru sieci wodociągowych – zeszyt nr 3 – wydany przez COBRTI „INSTAL" Warszawa.

[15] Badania i pomiary inwentaryzacyjne przeprowadzone we własnym zakresie.

[16] Obowiązujące normy, przepisy, katalogi i instrukcje.

2. Dane ogólne

2.1. Przedmiot i zakres inwestycji, rodzaj i kategoria obiektu budowlanego

Przedmiotem inwestycji jest **budowa sieci wodociągowej w ul. Tokarskiej na odcinku od ul. Konstruktorów do ul. Mełgiewskiej w Lublinie.**

Zakres branży sanitarnej *budowa sieci wodociągowej* kat. XXVI obejmuje:

- demontaż / wyłączenie z eksploatacji istniejącej sieci wodociągowej dn100 wraz z odgałęzieniami do hydrantów i do posesji, znajdującej się w pasie drogowym ulicy Tokarskiej (na odcinku od ul. Konstruktorów do ul. Mełgiewskiej);
- demontaż istniejącej studni wodomierzowej SZi1;
- budowę sieci wodociągowej o średnicy **dn250x22,7mm PE100RC SDR 11** o długości łącznej Lc=456,41m wykonywanej metodą bezwykopową, z miejscowymi wykopami do wykonania odgałęzień na sieci lub montażu oraz demontażu studni i hydrantów;
- budowę odgałęzień na sieci wodociągowej o średnicy **dn125x11,4 mm PE100RC SDR 11** o łącznej długości L=3,88m;

URZĄD MIASTA LUBLIN
Wydział Architektury i Budownictwa
20-071 Lublin, Wieniawska 14

- budowę odgałęzień na sieci wodociągowej o średnicy **dn110x10,0 mm PE100RC SDR 11** o długości Lc=15,84m;
- budowę odgałęzień z rur żeliwnych **DN80** do 4 hydrantów ppoż. nadziemnych o łącznej długości 9,0 m;
- budowę odgałęzień o średnicy **dn 90x5,4 mm PE100 RC SDR17** o łącznej długości L=7,57 m do 2 hydrantów ppoż. nadziemnych;
- przebudowę 4 hydrantów p.poż. i budowę 2 nowych hydrantów nadziemnych;
- budowę odgałęzienia o średnicy **dn 63x5,8 mm PE100 RC SDR11** do posesji Tokarska 9b, o długości L=1,5 m;
- budowę odgałęzienia o średnicy **dn 40x3,7 mm PE100 RC SDR11** do posesji Tokarska 13, o długości L=1,91 m;
- przepięcie istniejących przyłączy do posesji Tokarska 1a (węzeł W0) oraz Tokarska 15 (węzeł W8a.1) (**UWAGA!** Z powodu nieuwidocznienia przyłączy w zasobach geodezyjnych i kartograficznych MODGiK oraz MPWiK – Wykonawca robót dokona odkrywki istn. przyłączy na etapie budowy oraz dostosuje przebieg/lokalizacje, średnice i rzędne posadowienia przyłączy celem przepięcia do projektowanej sieci wodociągowej);
- budowę ~~4~~ 3 studni zasuw żelbetowych o średnicach: ~~**DN 2500** (SZ1 - na istniejącej magistrali wodociągowej DN400 w ul. Mełgiewskiej)~~, **DN2000** (SZ3, SZ4), **DN 1600** (SZ2);
- przejście proj. sieci wodociągowej pod istniejącymi torami w rurze osłonowej stalowej DN350 L=13,0 m wraz z montażem dwóch zasuw doziemnych DN200 (**Z1, Z2**) po obu stronach torów;
- wymianę armatury pomiarowej (nowy wodomierz wraz z zaworami odcinającymi i zaworem antyskażeniowym) w istniejącej studni wodomierzowej SZi2 do posesji Tokarska 9b;
- montaż zaworu napowietrzająco-odpowietrzającego w studni zasuw SZ4;
- budowę zasuw na odgałęzieniach od sieci do poszczególnych posesji (DN100: Z4, Z13 DN80: Z8) oraz do hydrantów (DN80: Z3(trójnik kołnierz. zintegrowany z zasuwą), Z5, Z6, Z7, Z9, Z11) oraz zasuw na odgałęzieniach do przyłączy wodociągowych (Z10, Z12, Z14);
- montaż rur osłonowych dwudzielnych na istniejącej infrastrukturze elektroenergetycznej i teletechnicznej;
- zabezpieczenie istniejącego uzbrojenia podziemnego na czas budowy sieci wod.;
- usunięcie drzew kolidujących z budową sieci wodociągowej;
- miejscowe rozebranie i odtworzenie elementów pasa drogowego.

2.2. Adres inwestycji

Przedmiotowa inwestycja zlokalizowana jest w województwie lubelskim, na terenie gminy i miasta Lublin, w obrębie: 0013 – Hajdów.

2.3. Inwestor

Inwestorem przedsięwzięcia jest:

Miejskie Przedsiębiorstwo Wodociągów i Kanalizacji Sp. z o.o. w Lublinie
20-407 Lublin, al. J. Piłsudskiego 15

2.4. Jednostka projektowa

Projekt opracowany został przez: **DrogMost Lubelski Spółka z o.o.**
20-469 Lublin, ul. Wrotkowska 1b

URZĄD MIASTA LUBLIN
Wydział Architektury i Budownictwa
20-071 Lublin, Wieniawska 14

3. Opis istniejącego stanu zagospodarowania terenu

3.1. Ogólna charakterystyka

Inwestycja przebiega w pasie drogowym ulicy Tokarskiej w Lublinie oraz częściowo na działkach prywatnych przyległych do pasa drogowego. Odcinek projektowanego wodociągu przebiega od ul. Konstruktorów do ul. Mełgiewskiej (drogi wojewódzkiej, która łączy trasę W-Z ze wschodnią granicą miasta). W pobliżu inwestycji znajdują się budynki usługowe, w tym: dostawca sprzętu rolniczego, dostawca maszyn budowlanych, drukarnia, producent pokrowców ochronnych, magazyny, skup złomu i surowców wtórnych. Część działek posiada ogrodzenia. Na terenie inwestycji ani w jej najbliższym rejonie nie występuje zabudowa mieszkalna. Rzędne terenu wahają się od 180,88 do 186,64 m n.p.m, ze spadkiem w kierunku północnym.

Ulica Tokarska posiada nawierzchnię z kostki kamiennej.

3.2. Istniejące sieci uzbrojenia terenu

Na terenie istniejącego pasa drogowego ulicy Tokarskiej oraz na działkach przyległych zlokalizowane są naziemne i doziemne sieci uzbrojenia terenu tj.: napowietrzne i doziemne sieci ciepłownicze oraz gazowe, doziemne: wodociąg, kanalizacja sanitarna i deszczowa, linie elektroenergetyczne nn, SN, linie teletechniczne. Istniejące uzbrojenie terenu pokazane stanowi treść zaewidencjonowanej mapy do celów projektowych.

3.3. Charakterystyka zieleni istniejącej

Na trasie inwestycji występuje typowa roślinność obszarów miejskich. Są to w większości przyuliczne nasadzenia ozdobne (przed siedzibami firm) oraz przydrożna roślinność ruderalna w formie samosiewów.

W związku z realizacją inwestycji zajdzie konieczność wycinki kolidującej zieleni. Szczegółowe dane dotyczące zakresu wycinki i nasadzeń przedstawiono w Szczegółowej inwentaryzacji drzew i krzewów oraz projekcie wycinki i zabezpieczenia.

4. Forma architektoniczna i funkcja obiektu budowlanego oraz sposób jego dostosowania do krajobrazu i otaczającej zabudowy

4.1. Forma architektoniczna obiektu, trasa i układ wysokościowy oraz funkcja obiektu

Trasa budowanej sieci wodociągowej i przyłączy znajduje się w części graficznej opracowania – plan sytuacyjny (rys. 2.).

Trasa budowanej sieci wodociągowej w ulicy Tokarskiej, powinna zostać wykonana tak, aby zapewnić ciągłość dostawy wody odbiorcom.

W dokumentacji przyjęto normatywne zagłębienie istniejących sieci uzbrojenia terenu, w nawiązaniu do rzędnych z zaewidencjonowanej mapy do celów projektowych.

Z uwagi na brak szczegółowych informacji o materiale, średnicach, lokalizacji i rzędnych posadowienia istniejących sieci i przyłączy wodociągowych – <u>przed wykonaniem budowy</u>, a w szczególności przed wykonaniem połączeń z istniejąca siecią i istniejącymi przyłączami wodociągowymi <u>Wykonawca robót obowiązany jest dokonać odkrywek</u>, określić rzeczywiste zagłębienie, lokalizację, średnice i materiał istniejącego uzbrojenia podziemnego oraz nawiązać do projektowanego wodociągu – dane pobierać z natury.

4.2. Sposób dostosowania obiektu do krajobrazu i otaczającej zabudowy

Usytuowanie wysokościowe sieci wodociągowej i odgałęzień (rys. 3.1, 3.2) związane jest z istniejącym ukształtowaniem terenu, a także z usytuowaniem istniejącego uzbrojenia.

Budowa wodociągów nie przyczyni się do zmiany krajobrazu. Do otaczającej zabudowy zapewniono przebudowę przyłączy wodociągowych.

URZĄD MIASTA LUBLIN
Wydział Architektury i Budownictwa
20-071 Lublin, Wieniawska 14

5. Dane techniczne obiektu budowlanego charakteryzujące wpływ obiektu na środowisko i jego wykorzystanie oraz na zdrowie ludzi i obiekty sąsiednie

5.1. Ochrona konserwatorska

Teren planowanej inwestycji nie znajduje się na obszarze ujętym w gminnej ewidencji zabytków miasta Lublin i nie jest objęty ochroną konserwatorską na podstawie ustawy z dnia 23 lipca 2003 r. o ochronie zabytków i opiece nad zabytkami (tekst jednolity Dz.U. z 2020r. poz. 282).

5.2. Informacja dotycząca bezpieczeństwa i ochrony zdrowia

Przewidywane roboty budowlane będą trwać dłużej niż 30 dni roboczych, jednocześnie pracochłonność planowanych robót może przekroczyć 500 osobodni. Charakter robót i miejsce ich prowadzenia stwarza wysokie ryzyko powstania zagrożenia bezpieczeństwa i zdrowia ludzi (np. głębokie wykopy).

Z powyższych względów kierownik budowy jest zobowiązany, przed rozpoczęciem budowy, sporządzić plan bezpieczeństwa i ochrony zdrowia, uwzględniając specyfikę obiektu budowlanego i warunki prowadzenia robót budowlanych zgodnie z Rozporządzenia Ministra Infrastruktury z dnia 23 czerwca 2003 r. w sprawie informacji dotyczącej bezpieczeństwa i ochrony zdrowia oraz planu bezpieczeństwa i ochrony zdrowia (Dz. U. 2003 nr 120 poz. 1126). Informacja do Planu BIOZ stanowi załącznik do Projektu Budowlanego.

5.3. Obszar oddziaływania obiektu, wpływ obiektu na środowisko i jego wykorzystanie, oraz na zdrowie ludzi i obiekty sąsiednie

Obszar oddziaływania obiektów budowlanych, których dotyczy niniejszy projekt mieści się w obrębie działek wymienionych na stronie tytułowej. Powyższe określono na podstawie : Ustawy z dnia 07.07.1994 r. Prawo Budowlane (tekst jednolity Dz.U. 2020r. poz. 1333 ze zm.), Ustawy z dnia 07.06.2001r. o zbiorowym zaopatrzeniu w wodę i zbiorowym odprowadzaniu ścieków (tekst jednolity Dz.U. z 2020r. poz. 2028), Rozporządzenia Ministra Infrastruktury z dnia 12.04.2002r. w sprawie warunków technicznych, jakim powinny odpowiadać budynki i ich usytuowanie (tekst jedn. Dz.U. z 2019r. poz. 1065 ze zm.).

Na terenie, przez który przebiega projektowany wodociąg nie występują obszary parków narodowych, parków krajobrazowych, obszarów chronionego krajobrazu, czy inne formy ochrony, dla których występowałyby zaostrzone kryteria środowiskowe. Planowana inwestycja zlokalizowana jest poza obszarami chronionymi na podstawie ustawy o ochronie przyrody oraz poza obszarami podlegającymi ochronie w ramach Europejskiej Sieci Obszarów Natura 2000.

Przebudowa wodociągu na nowy, poprawi jakość wody do spożycia - stąd inwestycja wpłynie pozytywnie na zdrowie i życie ludzi.

6. Opis rozwiązań technicznych, charakterystyczne parametry obiektu

6.1. Warunki gruntowo-wodne

Teren inwestycji znajduje się na obszarze Płaskowyżu Świdnickiego. Według „Szczegółowej Mapy Geologicznej Polski – ark. Lublin" projektowana sieć wodociągowa przebiega: po obszarze mułków (pyłów) piaszczystych i piasków pyłowatych na glinach zwałowych i na marglach.

Na podstawie wykonanej Opinii geotechnicznej wraz z dokumentacją badań podłoża gruntowego określającej warunki gruntowo-wodne podłoża w miejscu budowy sieci wodociągowej w ul. Tokarskiej w Lublinie (oprac. Lech Maciąg, grudzień 2020 r.) stwierdza się, że istniejące warunki gruntowo-wodne podłoża pod istniejącą drogą ulicy Tokarskiej po części są zbliżone do prostych, a po części są złożone. Sieć wodociągowa należy do prostych konstrukcji, stąd całość budowali, jaką jest podłoże gruntowe z siecią wodociągową zalicza się do **II kategorii geotechnicznej**.

Podłoże badanego terenu jest niejednorodne, uwarstwione. Składają się na niego zarówno nasypy budowlane (przede wszystkim pod drogą), jak nasypy niebudowlane (pod trawnikiem). Pod nasypami zalega niewielka warstwa pyłu, bądź gliny pylastej w stanie twardoplastycznym. Zasadnicze podłoże badanego terenu do głębokości 3 m p.p.t. stanowi w stanie twardoplastycznym zwietrzelina gliniasta margla.

Wody gruntowej do głębokości wykonywanych otworów nie stwierdzono.

W p. 13 załączono legendę do otworów geologicznych zamieszczonych na profilach podłużnych.

URZĄD MIASTA LUBLIN
Wydział Architektury i Budownictwa
20-071 Lublin, Wieniawska 14

6.2. Roboty ziemne

W miejscach wykonania odgałęzień na sieci wodociągowej, montażu studni zasuw, zmian kierunku na sieci oraz w celu zainstalowania maszyny do wykonania przewiertu należy wykonać wykopy.

Wykopy liniowe wąsko przestrzenne pod rurociągi oraz obiektowe pod studnie zasuw wykonać sposobem mechanicznym, gdzie nie występuje uzbrojenie podziemne. Sposobem ręcznym wykonać wykopy w zbliżeniach i skrzyżowaniach do istniejącego uzbrojenia podziemnego wg PN-B-10736 *Wykopy otwarte dla przewodów wodociągowych i kanalizacyjnych* i PN-EN 1610 *Budowa i badania przewodów kanalizacyjnych.* Wyrównanie dna wykopów lub ich poszerzenie wykonać sposobem ręcznym.

Minimalna przestrzeń robocza między rurą a ścianą wykopu lub jego szalunkiem powinna wynosić dla rur mniejszych lub równych od dn 350mm - b=0,25m, dla rur większych od dn 350 oraz mniejszych lub równych dn 700 mm - b=0,35m. Minimalna przestrzeń pomiędzy ścianą studni zasuw, a ścianą szalunku w wykopie powinna wynosić, co najmniej 0,50 m.

Minimalna szerokość (s) wykopu w zależności od jego głębokości (G) powinna wynosić:

$G < 1{,}00$, s nie jest wymagana;

$1{,}00 \leq G \leq 1{,}75$, $s = 0{,}80$ m;

$1{,}75 < G \leq 4{,}00$, $s = 0{,}90$ m;

4,00, $s = 1{,}00$ m.

Uzyskany urobek ziemny z wykopów pod rurociągi oraz studnie należy złożyć na odkładzie obok wykopu lub odwieźć - nadmiar gruntu Wykonawca zagospodaruje we własnym zakresie.

W przypadku wykonywania robót w porze deszczowej lub stwierdzenia występowania wody w wykopach, wykopy liniowe i obiektowe należy odwodnić. Sposób odwodnienia Wykonawca robót zobowiązany jest określić komisyjnie z udziałem Inwestora i Inspektora nadzoru.

W przypadku wystąpienia gruntów wilgotnych lub nasączonych wodą szerokość wykopów należy zwiększyć 10 cm.

Przewody bezwzględnie układać w suchym wykopie.

Dno wykopów oczyścić z korzeni, kamieni i części stałych. Po oczyszczeniu i wyrównaniu dna wykopu, wykop należy zgłosić do odbioru przez Inspektora nadzoru.

Ściany pionowe wykopów liniowych przy głębokości ponad 1,0 m ppt należy umocnić.

Po zakończeniu robót montażowych związanych z ułożeniem rurociągów i uzbrojenia sieci wodociągowej należy zlecić uprawnionemu geodecie wykonanie powykonawczej inwentaryzacji geodezyjnej, a następnie przystąpić do wykonania posadowienia rurociągów.

W robotach ziemnych przewidziano posadowienie rurociągów wg części rysunkowej projektu rys. 7. Po wykonaniu posadowienia należy przystąpić do zasypania wykopu z zagęszczeniem warstwami co 15 cm. Zasypanie wykopów ponad warstwą posadowienia zgodnie z częścią rysunkową projektu rys. 7.

6.3. Posadowienie rurociągów i studni zasuw, zasypanie wykopów

Rurociągi wodociągowe wykonane z polietylenu PE100RC lub żeliwa należy układać na podsypce z materiału niezmrożonego, bez ostrych kamieni i elementów, o wielkości cząstek do 20 mm. Wysokość podsypki powinna wynosić 25 cm. W przypadku podłoża kamienistego wielkość tę należy zwiększyć dla bezpieczeństwa o kolejne 5 cm. Obsypka rury musi być wykonana o grubości warstwy minimum 30 cm nad wierzchem posadowionego przewodu. Obsypka musi być odpowiednio zagęszczona.

Podsypkę, obsypkę i zasypkę wszystkich przewodów należy wykonać zgodnie z aktualnymi normami PN-B-10725, PN-EN 1610 i instrukcją producentów rur. Wskaźnik zagęszczenia obsypki określony metodą Proctora winien być potwierdzony przez uprawnionego geologa. Zagęszczenie podłoża, obsypki i zasypki wykonywać lekkimi ubijarkami wibracyjnymi płytowymi do 1,0 kN. Posadowienie rurociągów musi być ściśle powiązane z jednoczesnym usuwaniem obudowy wykopów. Zasypka pozostałej części wykopu:

- pod jezdniami: piaskiem wg normy PN-EN 13043, zagęszczanym do uzyskania wskaźnika zagęszczenia Is≥0,98 od głęb. 1,2 m ppt oraz Is=1,00 pod podbudową jezdni;
- pod chodnikami, ścieżkami: piaskiem zagęszczanym warstwami co 15 cm do uzyskania Is=0,97;
- w terenie zielonym w granicach pasa drogowego: piaskiem (zgodnie z zaleceniem MPWiK pismo KT/4001/579/2020 z dn. 05.01.2021r.); zagęszczanym warstwami co 15 cm do uzyskania Is=0,97.

Posadowienie rurociągów wg części rysunkowej rys. 7.

Posadowienie studni zasuw wykonać na podłożu z betonu C8/10 o grubości 10 cm. Bezpośrednio przed montażem podstawy studni ułożyć 2 cm warstwę zaprawy cementowej klasy M10. Obsypka studni piaskiem gruboziarnistym z zagęszczeniem warstwami co 15 cm do uzyskania wskaźnika wg Proctora Is=98%. (dla studni SZ3 znajdującej się w drodze Is=1,0).

URZĄD MIASTA LUBLIN
Wydział Architektury i Budownictwa
20-071 Lublin, Wieniawska 14

6.4. Metoda wykonania i montaż sieci wodociągowej

Budowę sieci wodociągowej, zgodnie z ustaleniami z MPWiK w Lublinie, zaprojektowano głównie metodą bezwykopową - przewiertem sterowanym.

Wykopy otwarte będą wykonane jedynie w miejscach połączeń z istniejącymi przewodami, miejscach odgałęzień na sieci, w miejscach montażu zasuw odcinających, budowy studni i hydrantów oraz w miejscach komór startowych i odbiorczych. Miejsca te zostały na etapie projektu zaproponowane, ale rzeczywiste odcinki do wykopu otwartego zostaną wyznaczone komisyjnie przy udziale przedstawicieli Inwestora, Inspektora Nadzoru oraz Wykonawcy robót, po uprzednim wykonaniu odkrywek w terenie miejsc połączeń projektowanego wodociągu z istniejącym.

Bezwykopowa budowa sieci wodociągowej polega na wprowadzeniu pod powierzchnię ziemi ciągu rur bez wykonywania wykopów liniowych. **Metoda przewiertu sterowanego** obejmuje trzy etapy tj.: wiercenie pilotowe, rozwiercanie gruntu (poszerzanie otworu), wciąganie rurociągu. W etapie pierwszym, w zaplanowanej osi rurociągu, wykonuje się otwór pilotowy. Otwór ten zaczyna się drążyć ukośnie w dół pod kątem od 11° do 20°, zwanym kątem wejścia. Następnie na projektowanej głębokości zmienia się kierunek na poziomy. Drążenie otworu pilotowego polega na wciskaniu w grunt żerdzi wiertniczych z jednoczesnym ich obracaniem. Żerdzie wiertnicze (połączone ze sobą zazwyczaj połączeniami gwintowanymi), wciskane w grunt tworzą przewód wiertniczy. Średnica otworu pilotowego jest uzależniona od użytej głowicy pilotowej oraz średnicy żerdzi. Natomiast średnica głowicy pilotowej zależy od rodzaju gruntu. Czym grunt jest miększy, tym średnica większa. Wykonawca powinien dobrać odpowiedni dla występującego gruntu zestaw wiertniczy.

Roboty montażowe budowy sieci wodociągowej wraz z odgałęzieniami/przyłączami, należy wykonywać zgodnie z wytycznymi i instrukcjami dla rurociągów do przesyłania wody pitnej wydanych przez producentów rur, zgodnie z obowiązującymi przepisami, zgodnie z wytycznymi, warunkami technicznymi MPWiK Lublin Sp. z o.o. oraz uzgodnioną z dostawcą wody technologią łączenia rur. Stosowane w budowie sieci wodociągowych materiały (rurociągi, kształtki, zasuwy, łączniki rurowe, itp.) muszą posiadać atest higieniczny Państwowego Zakładu Higieny. Zastosowane rury muszą posiadać znak bezpieczeństwa B.

Należy stosować trwałe oznakowanie wodociągu w terenie.

Wykonawca robót budowy sieci wodociągowej zobowiązany jest do zachowania ciągłości dostaw wody do odbiorców na terenie objętym projektem.

6.5. Rurociągi

W związku z ustaleniami na spotkaniach roboczych z przedstawicielami MPWiK Lublin oraz aktualizacją warunków technicznych, projektowana sieć wodociągowa ma być wykonana metodą bezwykopową. W związku w powyższym zaprojektowano sieć wodociągową z rur polietylenowych do wody pitnej w klasie **PE 100 RC SDR11 dn250 x 22,7 mm**, typ 3, płaszcz naddany- wykonany z PP, wymagana aprobata techniczna ITB potwierdzająca możliwość stosowania rur w technikach bezwykopowych.

Budowane odgałęzienia na sieci wodociągowej należy wykonać z rur polietylenowych do wody pitnej w klasie **PE 100 RC**, typ 2, poszczególne warstwy w rurach wyróżnione kolorystycznie o średnicach:
- odgałęzienie na sieci **SDR11** o średnicy: **dn 125x11,4mm PE100RC SDR 11** o łącznej długości L=3,88m;
- odgałęzienie na sieci **SDR11** o średnicy **dn 110x10,0 mm PE100RC SDR 11** o długości Lc=15,84 m;
- odgałęzienie do hydrantów **dn 90x5,4 mm PE100 RC SDR17** o łącznej długości L= 7,57 m;
- przyłącze **SDR 11 dn 63x5,8 mm PE100 RC SDR11** o długości L= 1,5 m;
- przyłącze **SDR 11 dn 40x3,7 mm PE100 RC SDR11** o długości L= 1,91 m

Na odgałęzieniach do hydrantów p.poż. zaprojektowano- króćce dwukołnierzowe żeliwne DN80 mm.

Wszystkie projektowane rurociągi i kształtki z PE muszą spełniać wymagania normy wg PN-EN 12201-1÷5, „*Systemy przewodów rurowych z tworzyw sztucznych do przesyłania wody. Polietylen PE*" – *część 1 – Wymagania ogólne, cześć 2 – Rury, część 3 – Kształtki, część 4 – Armatura, część 5 – Przydatność do stosowania w systemie*", zgodność wyrobu gotowego rur i kształtek wg „Specyfikacji PAS 1075:2009-4" z potwierdzeniem wykonania badań na wyrobie w niezależnym Instytucie. Badania i ich wyniki wg Specyfikacji PAS 1075 zobowiązany jest dostarczyć producent rur na żądanie Inwestora, Inspektora Nadzoru, Wykonawcy Robót i Koordynatora Technicznego wyznaczonego przez MPWiK w Lublinie Sp. z o.o.

Łączenie rur i kształtek PE należy wykonać z zastosowaniem metod zgrzewania metodą doczołową. Na przyłączach wodociągowych dopuszcza się stosowanie złączek skręcanych lub wciskanych do rur polietylenowych. Łączenie przewodów poprzez zgrzewanie musi być wykonane przez przeszkolonych i uprawnionych monterów, zgrzewy opisać na rurze pisakiem wodoodpornym.

URZĄD MIASTA LUBLIN
Wydział Architektury i Budownictwa
20-071 Lublin, Wieniawska 14

Zmiany kierunku trasy sieci należy wykonać za pomocą kolan kształtowych w miejscach zaznaczonych na planie sytuacyjnym lub profilu.

Roboty montażowe wykonywać na zagęszczonym podłożu z piasku gruboziarnistego przy dodatnich temperaturach zewnętrznych i pod nadzorem służb technicznych. Wykonywanie robót w temperaturze zewnętrznej niższej niż + 5°C, a szczególnie zgrzewanie jest zabronione.

Składowanie rur i kształtek w miejscach nie nasłonecznionych i stosach nie przekraczających 1,5 m. Kształtki magazynować w zamkniętych skrzyniach.

6.6. Kształtki i armatura odcinająca

Na projektowanym odcinku sieci wodociągowej zaprojektowano zasuwy w węzłach połączeniowych, jako pełny układ zasuw w studniach. Przy przejściu pod torami, po obu stronach, zastosowano zasuwy doziemne.

W projektowanej budowie sieci i przyłączy wodociągowych zachodzi potrzeba zastosowania w połączeniach z armaturą odcinającą kształtek z żeliwa sferoidalnego, które muszą być zgodne z normami PN-EN-545 i ISO 2531.

Stosować kształtki i armaturę:

Połączenia projektowanych z istniejącymi wodociągami należy wykonać za pomocą kształtek systemowych uniwersalnych (dla każdego rodzaju rur), zgodnie z częścią rysunkową. Stosowane kształtki z żeliwa sferoidalnego o połączeniach kołnierzowych z płaskimi uszczelkami z gumy EPDM ze wzmocnieniem stalowym wg PN-EN-545 i ISO 4179.

- Stosować trójniki żeliwne kołnierzowe, łączniki posiadające zabezpieczenie przed przesunięciem oraz zasuwy o następującej charakterystyce:
- o konstrukcji bezgniazdowej, kołnierzowe z miękkim zamknięciem,
- z żeliwa sferoidalnego min. GGG40, zabezpieczone antykorozyjnie żywicą epoksydową nakładaną metodą elektrostatyczną lub fluidyzacyjną o grubości warstwy min. 250 μm na zewnątrz i od wewnątrz,
- na ciśnienie PN 10 (1,0 MPa),
- owiercenie kołnierzy zgodne z normą PN-EN 1092-2:1999,
- wrzeciona ze stali nierdzewnej z gwintem walcowanym na zimno,
- co najmniej z podwójnym uszczelnieniem ringowym,
- klin z żeliwa sferoidalnego obustronnie (od wewnątrz i na zewnątrz) pokryty powłoką z EPDM,
- śruby mocujące korpus z pokrywą - wpuszczone i zabezpieczone antykorozyjnie.

Skrzynki zasuwowe do zasuw doziemnych zgodne z normą PN-EN 12056-5. Skrzynki zasuwowe stosować wyłącznie w rodzaju B.

Stosować zasuwy doziemne kołnierzowe (zasuwy do przyłączy wodociągowych przewidziano z gwintami lub złączkami ISO) wraz z obudową teleskopową i skrzynką żeliwną do zasuw oraz napisem „WODA" o średnicach wg części rysunkowej.

W celu wykonania odgałęzienia do przyłącza wodociągowego należy na przewodzie głównym zastosować opaskę do nawiercania dla danego materiału rury. Wymogi materiałowe i techniczne dla opasek połączeniowych są następujące:

- korpus wykonany z żeliwa sferoidalnego,
- zabezpieczenie antykorozyjne (wewnątrz i zewnątrz pokryte powłoką epoksydową),
- śruby, nakrętki i podkładki wykonane ze stali nierdzewnej lub zabezpieczone antykorozyjnie,
- uszczelka wykonana z elastomeru dopuszczonego do kontaktu z wodą pitną,
- z odejściem gwintowanym.

Stosować łączniki rurowe i kołnierzowe posiadające zabezpieczenie przed przesunięciem:

- korpus + pierścienie z żeliwa sferoidalnego min. GGG 40,
- uszczelnienie elastomerowe EPDM,
- zabezpieczenie antykorozyjne żywica epoksydowa nakładana proszkowo o gr. warstwy min. 250 μm,
- nakrętki i śruby zaciskowe ze stali nierdzwnej lub zabezpieczone antykorozyjnie,
- na ciśnienie robocze dostosowane do stosowanych rur min. PN 10 (1,0 MPa).

Dla łączników do rur PE wymagany element zabezpieczający przed wysunięciem wykonany z metalu stanowiący integralną część łącznika.

URZĄD MIASTA LUBLIN
Wydział Architektury i Budownictwa
20-071 Lublin, Wieniawska 14

6.7. Hydranty ppoż.

Dla potrzeb zewnętrznego gaszenia pożaru zaprojektowano przebudowę 4 hydrantów p.poż. nadziemnych i budowę 2 nowych hydrantów, przy zachowaniu odległości między najbliższym istniejącym hydrantem do 150 m, zgodnie z Rozporządzeniem Ministra Spraw Wewnętrznych i Administracji z dnia 24 lipca 2009r. w sprawie przeciwpożarowego zaopatrzenia w wodę oraz dróg pożarowych (Dz.U. Nr 124 poz. 1030). Zaprojektowana sieć wodociągowa powinna zapewniać ciśnienie i wydajność hydrantów - zgodnie z w/w rozporządzeniem. Należy stosować hydranty o średnicy DN80 mm, koloru czerwonego, z samoczynnym odwodnieniem, podwójnym zamknięciem, na ciśnienie PN 10 (1,0 MPa), montowane wraz z zasuwą odcinającą.

Hydranty wraz z zasuwą odcinającą należy projektować na odgałęzieniu. Włączenie hydrantów do przewodów wodociągowych zaprojektowano poprzez trójniki z żeliwa sferoidalnego. Zasuwa odcinająca powinna znajdować się min. 1,0 m od kolumny hydrantowej.

W zakresie szczegółowych wymagań technicznych i materiałowych hydrantów:

- głowica wykonana z żeliwa sferoidalnego min. GGG40,
- kolumna wykonana z żeliwa sferoidalnego lub ze stali nierdzewnej, zabezpieczenie antykorozyjne elementów żeliwnych wewnątrz i na zewnątrz żywicą epoksydową o minimalnej grubości warstwy lakierniczej 250μm, - dla hydrantów nadziemnych,
- wrzeciono wykonane ze stali nierdzewnej z gwintem walcowanym na zimno co najmniej z podwójnym uszczelnieniem oringowym,
- elastomerowe uszczelnienie zamknięcia,
- samoczynne odwodnienie kolumny (na odwodnienie kolumny stosować osłony podziemne z tworzywa sztucznego, odwodnienie powinno działać tylko przy pełnym zamknięciu hydrantu, a w pośrednim i przy całkowitym otwarciu powinno być szczelne),
- kolorystyka - wyłącznie kolor czerwony – dla hydrantów nadziemnych,
- wymagane świadectwo dopuszczenia wyrobu do użytkowania w ochronie p.poż. wydane przez Centrum Naukowo-Badawcze Ochrony Przeciwpożarowej w Józefowie,
- owiercenie kołnierzy zgodne z normą normą PN-EN 1092.

Zasuwa podhydrantowa żeliwna DN80, z obudową i skrzynką o konstrukcji bezgniazdowej, kołnierzowe z miękkim zamknięciem (szczegółowe parametry wg 6.6). Zasuwy wraz z obudowami (przedłużaczami trzpieni) powinny stanowić rozwiązanie systemowe (pochodzić od tego samego producenta).

Skrzynki zasuw hydrantowych oraz kolumn hydrantowych podziemnych winny spełniać wymagania normy PN-M-74081. Skrzynki zasuwowe stosować wyłącznie w rodzaju B.

Trójnik kołnierzowy z żeliwa sferoidalnego podhydrantowy. Stosować kolano stopowe ze stopką do hydrantu z żeliwa sferoidalnego kołnierzowe lub kielichem wciskowym do rur PE oraz króciec dwukołnierzowy z żeliwa sferoidalnego L=min. 1,0m lub rury PE100 RC dn90.

Skrzynki zlokalizowane w trawniku należy obudować kostką betonową. Obudowa powinna wynosić 0,60x0,60 m. Oznakowanie hydrantów na słupku betonowym tabliczką metalową z napisem HP.

Pod trójniki, zasuwy z żeliwa sferoidalnego pod kolano żeliwne stopowe hydrantu ppoż. należy wykonać bloki podporowe z betonu C20/25 – wg części rysunkowej.

Wykonawca robót budowy hydrantów ppoż. zobowiązany jest do zachowania ciągłości dostaw wody do odbiorców MPWiK w Lublinie.

6.8. Bloki oporowe i podporowe

Pod zasuwy, kolana i trójniki z żeliwa sferoidalnego, należy wykonać bloki podporowe, oporowe z betonu C20/25 zgodnie z częścią rysunkową. W miejscach zmiany kierunków trasy budowanej sieci wodociąggowej o kąt większy od 5° należy zastosować bloki oporowe wykonane z betonu C20/25. Wykopy dla wykonania bloków należy wyprofilować (w dnie wykopu pod rurą) bezpośrednio przed jego betonowaniem.

Bloki podporowe i oporowe wg rys. nr 6.

Dopuszcza się stosowanie prefabrykowanych bloków podporowych.

Usytuowanie bloków jest podane na planie sytuacyjnym rys. 2.

URZĄD MIASTA LUBLIN
Wydział Architektury i Budownictwa
20-071 Lublin, Wieniawska 14

6.9. Studnie zasuw

Należy stosować studnie zasuw z kręgów żelbetowych o średnicach ~~**DN2500** (SZ1 – na istn. magistrali wodociągowej)~~, **DN 2000** (SZ3, SZ4), **DN1600** (SZ2), wg części rysunkowej, wykonanych z betonu klasy C35/45 wg PN-EN 206, wykonanego z cementu odpornego na siarczany, o maksymalnym stosunku w/c: 0,45, o minimalnej zawartości cementu: 340 kg/m^3, o min. zawartości powietrza: 4,0%, o wodoszczelności W8, o maksymalnej zawartości chlorków odniesionej do masy cementu: 0,40%, korozja spowodowana karbonatyzacją: XC4, agresywne oddziaływanie zamrażania/rozmrażania: XF4, agresja chemiczna gruntu i wody gruntowej: XA2, nasiąkliwości max. 5% wagowych, odporność na korozję spowodowaną chlorkami – klasa XD3.

Elementy żelbetowe muszą być zabezpieczone przed korozją. Dennica jednorodna prefabrykowana z przejściami szczelnymi dostosowanymi do materiału budowanego rurociągu, kręgi z zamontowanymi stopniami złazowymi żeliwnymi lub klamry stalowe w otulinie z PE, grubość otuliny nie mniejsza niż 40 mm. Pierścienie regulacyjne pod włazy wykonane z żelbetu z zastosowaniem betonu min. C 35/45.
Elementy żelbetowe zbrojone prętami żebrowanymi ze stali o charakterystycznej granicy plastyczności min. 500 MPa. Grubość otuliny zbrojenia nie mniejsza niż 40 mm.
Studnia powinna być szczelna - należy zastosować zewnętrzną izolację przeciwwilgociową - powłokę bitumiczną R+P. Przejścia rur przez ściany studni – szczelne, dostosowane do projektowanych rur (systemowe) dostarczane przez producenta. Komin włazowy nie może przekraczać długości 0,5 m, (łącznie z włazem i płytą stropową). Pomiędzy włazem a płytą stropową projektować żelbetowy pierścień regulacyjny grubości min. 6 cm. Kręgi i zwężki wyposażone w uszczelki

Stosować właz kanałowy żeliwny ryglowy (zabezpieczenie przed kradzieżą) lub zatrzaskowy, przejazdowy w klasie D400 wg PN-EN 124. Właz bez osadników zanieczyszczeń, okrągły o prześwicie 600 mm, zabezpieczony antykorozyjnie, wyposażony we wkładkę amortyzacyjną trwale zamocowaną w pokrywie lub korpusie, pokrywa bez wentylacji wg wzoru wskazanego przez MPWiK, korpus o wysokości min. 115 mm, szerokości kołnierza korpusu min. 40 mm, zewnętrzna średnica kołnierza min. 700 mm, min. waga włazu wykonanego z żeliwa szarego 105 kg, min. waga włazu wykonanego z żeliwa sferoidalnego 90 kg, min. waga włazu mieszanego (korpus z żeliwa szarego, pokrywa z żeliwa sferoidalnego) 95 kg, w tym waga pokrywy min. 52 kg. Właz osadzony w sposób uniemożliwiający ich przesuwanie się. (Uwaga: Dla studni znajdujących się w terenie zielonym włazy wynieść o ok. 8cm ponad teren).

W studni SZ1 na istn. magistrali wodociągowej w ul. Mełgiewskiej zaprojektowano punkty stałe DN400 - stal nierdzewna OH18N9 Dz=419 mm, Dw= 408 mm , g=5,5 mm. Kołnierz punktu stałego przyspawany elektrycznie przy pomocy topliwej elektrody metalowej pokrytej otuliną topnika. Punkty stałe należy obetonować w blokach przyległych do ścian studni. Zastosować należy beton C35/45. Bloki posadowić na poziomie i podłożu jak studni. Od strony gruntu zabezpieczyć izolacją bitumiczną.

Lokalizacja studni i szczegóły (w tym armatura i kształtki) studni zasuw wg części rysunkowej i 6.6.

6.10. Istniejące studnie wodomierzowe

Na istniejącym przyłączu wodociągowym do posesji Tokarska 9b (dz. ne ewid. 1/45 ark.-8, obręb 0013-Hajdów) zlokalizowane są dwie studnie wodomierzowe SZi1 oraz SZi2. Wg inwentaryzacji wykonanej przez projektantów w studni SZi1 znajduje się obecnie zasuwa DN100, za nią redukcja, wodomierz i zasuwa DN50. W drugiej studni SZi2 jest umieszczony magnetyzer wraz z zaworami kulowymi.

W projekcie przewidziano likwidację studni SZi1, w miejscu której będzie przebiegała projektowana sieć wodociągowa dn250x22,7 mm PE100RC. Odgałęzienie do posesji Tokarska 9b - za pomocą opaski do nawiercania wraz z zasuwą do przyłączy wodociągowych.

Studnia SZi2 pozostaje bez zmian, przewidziano w niej wymianę armatury pomiarowej. Należy zamontować wodomierz dn32 G1 ½" wraz z zaworami odcinającymi grzybkowymi, skośnymi dn1 ½" oraz zaworem antyskażeniowym typ EA 271 dn1 ½". Likwidacja studni SZi1 oraz przebudowa wyposażenia studni SZi2 została uzgodniona z właścicielami nieruchomości – w załączeniu uzgodnienie.

Wodomierz należy umieścić na konsoli ze stali nierdzewnej, powinien być zamontowany w studni w miejscu łatwo dostępnym dla obsługi i zabezpieczony przed możliwością uszkodzeń. Wysokość montażu 0,4-1,0m nad dnem studni. Liczydło powinno być w takiej pozycji aby nie był utrudniony odczyt. Wodomierz należy wbudować w taki sposób, aby istniała możliwość prostego i szybkiego demontażu i montażu w warunkach eksploatacji. Jednocześnie wodomierz należy zabezpieczyć przed zamarznięciem. Przed i za wodomierzem należy zastosować zawory grzybkowe skośne. Za zestawem wodomierzowym należy zamontować zawór zwrotny antyskażeniowy.

Szczegółowy dobór armatury wodociągowej przedstawiony został na rysunku nr 5.4.

URZĄD MIASTA LUBLIN
Wydział Architektury i Budownictwa
20-071 Lublin, Wieniawska 14

6.11. Odpowietrzenie sieci

W najwyższym punkcie na projektowanej sieci wodociągowej przewiduje się jej odpowietrzenie. W tym celu w studni zasuw SZ4 zaprojektowano zawór napowietrzająco-odpowietrzający dwustopniowy DN=80 mm z żeliwa sferoidalnego na ciśnienie PN10 (1,0 MPa). Zawór wyposażony jest w dodatkową zasuwę odcinającą DN80. Szczegół studni zasuw wg rys. nr 5.3.

6.12. Przejście pod torami

Trasa projektowanej sieci wodociągowej krzyżuje się z istniejącą bocznicą - tory kolejowe. Przejście wodociągu pod torami będzie wykonane metodą bezwykopową, z zastosowaniem rury osłonowej stalowej DN 350 mm (Dz=368,0 mm e=12,5 mm Dw=343,0mm). Rura osłonowa powinna być zaizolowana antykorozyjnie. Przeciąganie rury przewodowej przez rurę osłonową wykonać z zastosowaniem płóz dystansowych PE-HD umożliwiających swobodne ich przesuwanie. Płozy typu L o wysokości h=40 mm. Płozy dystansowe należy umieścić w odległości 1,5m od siebie oraz 0,15m od początku i końca rury osłonowej. Rury osłonowe należy zakończyć manszetami typ N dn250x350. Wymiary komór montażowych do wykonania przecisku lub przewiertu pod istniejącymi torami należy dostosować do sprzętu posiadanego przez Wykonawcę Robót. Głębokość komory wynika z rzędnych posadowienia rurociągów.

6.13. Połączenie z istniejącą siecią wodociągową

~~W studni SZ1 przewidziano połączenie projektowanego wodociągu DN200 (dn250 x 22,7mm PE100RC SDR11) z istniejącą magistralą wodociągową DN400 żeliw. zlokalizowaną wzdłuż ul. Mełgiewskiej.~~ Połączenie z istniejącą siecią wodociągową DN150 w ul. Tokarskiej od południowej strony należy wykonać poza studnią zasuw SZ4 przy pomocy łącznika z funkcją zabezpieczenia przed przesunięciem do różnych rodzajów rur. Zgodnie z warunkami technicznymi MPWiK znak: KT/4004/132/2019 z dnia 19.02.2019 r. w studni zasuw SZ4 przewidziano trójnik zintegrowany z 3 zasuwami o średnicy DN200, gdyż w przyszłości dalszy odcinek istniejącej sieci wodociągowej ma być o średnicy DN200.

Połączenie z istniejącą siecią wodociągową DN100 w ul. Konstruktorów od wschodniej strony należy wykonać poza studnią zasuw SZ3 przy pomocy łącznika z funkcją zabezpieczenia przed przesunięciem do różnych rodzajów rur. Zgodnie z warunkami technicznymi MPWiK znak: KT/4004/132/2019 z dnia 19.02.2019 r. w studni zasuw SZ3 przewidziano trójnik zintegrowany z 3 zasuwami o średnicy DN200, gdyż w przyszłości dalszy odcinek istniejącej sieci wodociągowej ma być o średnicy DN200.

W przebudowywanych odcinkach przyłączy wodociągowych o średnicach dn40, dn63, dn90, dn100 włączenie do istniejących odcinków przyłączy zostało zaprojektowane za pomocą łączników rurowych z funkcją zabezpieczenia przed przesunięciem.

UWAGA! Przepięcie istniejących przyłączy do posesji Tokarska 1a oraz Tokarska 15 - z uwagi na brak uwidocznienia przyłączy w zasobach geodezyjnych i kartograficznych MODGiK UM Lublin oraz MPWiK w Lublinie – Wykonawca robót dokona odkrywek istn. przyłączy na etapie budowy oraz dostosuje przebieg/lokalizacje, średnice i rzędne posadowienia przyłączy celem przepięcia do projektowanej sieci wodociągowej. W przypadku istniejącego przyłącza wodociągowego o średnicy do Ø90 mm przepięcia należy wykonać za pomocą opaski do nawiercania z odejściem gwintowanym i zasuwy do przyłączy domowych z gwintem zewn. i ze złączem ISO do rur PE. Natomiast w przypadku gdy istn. przyłącze wod. jest o średnicy powyżej Ø90 mm przepięcia należy wykonać za pomocą trójnika kołnierzowego żeliwnego oraz zasuwy żeliwnej kołnierzowej- szczegóły rozwiązań na rys. 4.2. Zgodnie z ustaleniami z MPWiK w Lublinie odcinek przyłącza do posesji Tokarska 15 (W8a-W8a.1) został zaprojektowany o średnicy dn 110 x10 mm PE100 RC SDR11, dlatego przepięcie do projektowanej sieci należy wykonać za pomocą trójnika kołnierzowego żeliwnego DN200/200/100 i zasuwy żeliwnej kołnierzowej DN100. W węźle W8a.1 - miejsce połączenia istn. i proj. wodociągu należy zastosować zwężkę dwukołnierzową żeliwną DN100/50 oraz łącznik rurowo- kołnierzowyDn50.

Do połączeń istn. wodociągu z projektowanym stosować wytyczne MPWiK Lublin Sp. z o.o.

W dokumentacji przyjęto normatywne zagłębienie istniejących sieci uzbrojenia terenu, w nawiązaniu do rzędnych z zaewidencjonowanej mapy do celów projektowych. Z uwagi na brak pełnych informacji dot. istniejących sieci i przyłączy – przed wykonaniem budowy i połączeń z istniejącymi wodociągami Wykonawca robót dokona odkrywek, określi rzeczywiste zagłębienie, lokalizacje, średnice i materiał istniejącego uzbrojenia podziemnego oraz nawiąże do projektowanego wodociągu.

6.14. Oznakowanie podziemne i nadziemne wodociągu

Budowane odcinki wodociągu wykonywane metodą wykopową należy oznakować taśmą lokalizacyjno-ostrzegawczą z wkładką metalową układaną co najmniej 30cm nad rurociągiem. Zaleca się stosowanie taśmy z wkładką metalową w kolorze niebieskim i z napisem np. „UWAGA – RUROCIĄG DO WODY". Stosować tabliczki lokalizacyjne dla zasuw domowych, sekcyjnych i przedhydrantowych z domiarami zamontowanych na słupkach betonowych lub ogrodzeniu.

URZĄD MIASTA LUBLIN
Wydział Architektury i Budownictwa
20-071 Lublin, Wieniawska 14

Rurociągi z polietylenu wykonywane metodą bezwykopową muszą posiadać metalową taśmę detekcyjną umieszczoną pomiędzy rurą przewodową a płaszczem ochronnym lub w przypadku jej braku wraz z rurociągiem musi być zainstalowany drut stalowy ocynkowany o grubości min. 4 mm, na całej długości przewodu. Pomiędzy taśmą detekcyjną lub drutem a uzbrojeniem sieci wodociągowej należy zapewnić połączenie galwaniczne umożliwiające jej trasowanie detektorami lokalizacyjnymi.

7. Roboty demontażowe

7.1. Wodociągi, studnie, hydranty ppoż.

Istniejąca sieć wodociągowa DN100 wraz z odgałęzieniami i armaturą, w ulicy Tokarskiej została przewidziana do wyłączenia z eksploatacji. Wyłączenie to będzie polegało głównie na zamuleniu rurociągów pianobetonem. W przypadku projektowanej sieci wykonywanej metodą wykopową i występującej istniejącej sieci/przyłączy wodociągowych należy przeprowadzić demontaż z wydobyciem na powierzchnię.

Roboty demontażowe rurociągów, zasuw i hydrantów p.poż. oraz studni wodomierzowej należy poprzedzić odkrywkami. W zbliżeniach i skrzyżowaniach z istniejącym czynnym uzbrojeniem podziemnym (kable elektryczne i telekomunikacyjne, gazociągi i kanalizacja sanitarna) liniowe roboty ziemne należy wykonywać sposobem ręcznym.

Wykonanie robót demontażowych musi być uzgodnione z Zarządcą sieci – MPWiK w Lublinie. Materiały z rozbiórek wykonawca robót odwiezie w miejsce wskazane przez Inwestora.

Wykonawca robót demontażowych – przy demontażu sieci wraz z armaturą - zobowiązany jest do zachowania ciągłości dostaw wody do odbiorców MPWiK w Lublinie.

7.2. Inne zalecenia

Roboty związane z demontażem i montażem projektowanego sanitarnego uzbrojenia podziemnego należy oznakować zgodnie z obowiązującymi przepisami. Roboty montażowe i demontażowe wykonywać pod nadzorem służb technicznych. Elementy pochodzące z demontażu należy protokolarnie przekazać Inwestorowi. Przy robotach montażowych i demontażowych zachować przepisy, zalecenia zarządców uzbrojenia, wymagania BHP i ppoż.

8. Próba szczelności, dezynfekcja i płukanie przewodów

Próbę szczelności przewodów wodociągowych należy przeprowadzić zgodnie z normą PN-EN 805 *Zaopatrzenie w wodę*. Wymagania dotyczące systemów zewnętrznych i ich części składowych.

Każdy odcinek sieci wodociągowej należy poddać próbie ciśnieniowej. Podczas próby odcinki przewodów znajdujące się w wykopach otwartych winny być zabezpieczone przed przemieszczaniem się przez wykonanie warstwy ochronnej z podbiciem rur z obu stron piaszczystym gruntem. Wszystkie złącza powinny być na tych odcinkach odkryte dla możliwości sprawdzenia ewentualnych przecieków.

Wymagania odnośnie szczelności podane są w normie PN-B-10725 –*Wodociągi – Przewody zewnętrzne. Wymagania i badania.*

Dla sieci wodociągowej próby ciśnieniowe wykonać na 1,5–krotne ciśnienie, lecz nie mniejsze jak 1,0MPa. Na złączach poddanego próbie przewodu nie mogą występować przecieki w postaci kropelek wody lub pojawienia się rosy. W ciągu 30 min. ciśnienie na manometrze nie może spaść poniżej ciśnienia próbnego.

Po pozytywnej próbie szczelności i zasypaniu wykopów należy wykonać dezynfekcję przewodów roztworem podchlorynu sodu.

Po 48 godz. przewody należy poddać intensywnemu płukaniu wodą z prędkością ok. 1,0 m/s w ilości 3-krotnej objętości płukanego odcinka sieci o średnicy powyżej DN 200 mm oraz w ilości 5 -krotnej objętości płukanego odcinka dla sieci poniżej DN 200mm.

Wodę do płukania pobierać z istniejącej sieci wodociągowej, a wodę popłuczną odprowadzać przewodem do istniejącej sieci kanalizacji sanitarnej.

Pobór wody i zrzut należy wykonać w uzgodnieniu i przy udziale przedstawiciela Zarządcy sieci – MPWiK Lublin.

Z przeprowadzonych prób, płukania i dezynfekcji rurociągów sporządzić protokoły.

Próby wykonać przy odkrytych połączeniach zgodnie z normą PN-92/B-10735.

Próbę na eksfiltrację wraz ze studniami wykonać zgodnie z PN-EN 1610/2002.

Odbiory częściowe i końcowy wykonać zgodnie z prawem budowlanym i warunkami technicznymi wykonania i odbioru robót budowlano-montażowych oraz tworzyw sztucznych.

Z odbiorów i prób szczelności sporządzić protokoły.

URZĄD MIASTA LUBLIN
Wydział Architektury i Budownictwa
20-071 Lublin, Wieniawska 14

9. Zabezpieczenie istniejącego uzbrojenia w skrzyżowaniu z proj. wodociągiem

Projektowana sieć wodociągowa krzyżuje się z istniejącym uzbrojeniem podziemnym takim, jak: kanalizacja sanitarna i deszczowa, sieci ciepłownicze, sieci elektroenergetyczne, sieci telekomunikacyjne i sieci gazowe.

W skrzyżowaniach sieci wodociągowej z istniejącym uzbrojeniem, należy wykonać zabezpieczenie istniejącego uzbrojenia przed uszkodzeniem z dostosowaniem się do wymagań i warunków zabezpieczeń wydanych przez użytkowników urządzeń podziemnych.

Zgodnie z zaleceniami wydanymi na naradzie koordynacyjnej z dnia 20.11.2020 r. wszystkie prace ziemne prowadzone w miejscach skrzyżowań z istniejącymi kablami energetycznymi, teletechnicznymi , sieciami kablowymi nn, SN, należy wykonywać ręcznie oraz na istn. kablach należy założyć rury osłonowe dwudzielne.

W przypadku odległości proj. sieci wodociągowej mniejszej niż 30cm od istn. sieci kanalizacyjnej należy stosować wkładki z polistyrenu ekstrudowanego.

Szczególną uwagę należy zwrócić na skrzyżowania z czynnymi gazociągami, kablami elektrycznymi i telekomunikacyjnymi.

Roboty w skrzyżowaniach z sieciami uzbrojenia terenu wykonywać pod nadzorem służb eksploatujących urządzenia podziemne.

10. Rozbiórka i odtworzenie elementów pasa drogowego

Roboty rozbiórkowe elementów pasa drogowego związane z budową sieci wodociągowej będą obejmowały:

- rozebranie chodników z kostki betonowej na podsypce cementowo- piaskowej
- rozebranie warstwy podbudowy z kruszywa łamanego stabilizowanego mechanicznie
- rozebranie krawężników betonowych
- rozebranie nawierzchni z kostki kamiennej nieregularnej
- rozebranie podbudowy z gruntu stabilizowanego mech.
- rozebranie nawierzchni z trylinki
- rozebranie nawierzchni z mieszanek mineralno-bitumicznych (ul. Mełgiewska - przy studni zasuw SZ1)

Odtworzenie elementów pasa drogowego

Zgodnie z decyzją o zezwoleniu na lokalizację sieci wodociągowej z przyłączami wydana przez Zarząd Dróg i Mostów w Lublinie znak: IU-DE.4310.866.2019 z dn. 08.09.2020r. oraz pismem ZDiM znak: IU-DE.4310.123.2021 z dn. 17.03.2021r. sposób odtworzenia naruszonych elementów pasa drogowego zostanie podany w POZWOLENIU NA PROWADZENIE ROBÓT W PASIE DROGOWYM.

Roboty rozbiórkowe oraz odtworzenia nawierzchni dróg należy bezwzględnie wykonywać z udziałem przedstawiciela Zarządcy drogi – Zarządu Dróg i Mostów w Lublinie i Inwestora – Miejskiego Przedsiębiorstwa Wodociągów i Kanalizacji w Lublinie.

Materiały użyte do odtworzenia elementów pasa drogowego powinny odpowiadać stosownym normom krajowych i zagranicznym, posiadać stosowne aprobaty techniczne i dopuszczenia do stosowania na drogach publicznych.

Roboty odtworzenia elementów pasa drogowego muszą być zgodne z Szczegółową Specyfikacją Techniczną Wykonania i Odbioru Robót Budowlanych 04.00.00 Odtworzenie Nawierzchni - będącą częścią Dokumentacji Projektowej.

11. Uwagi końcowe

1. Roboty wykonywać zgodnie z projektem i obowiązującymi w tym zakresie przepisami, normatywami technicznymi, aktualnymi normami i warunkami technicznymi z zachowaniem i przestrzeganiem:
   a. Instrukcji montażu i posadowienia rurociągów z tworzyw sztucznych.
   b. Instrukcji montażu i posadowienia rurociągów z żeliwa sferoidalnego
   c. Obowiązujących przepisów w zakresie bezpieczeństwa pracy i ochrony ppoż. oraz ochrony środowiska.
   d. Warunków technicznych wykonania i odbioru robót rurociągów z tworzyw sztucznych z 1996 r. wydanych przez Polską Korporację Techniki Sanitarnej, Gazowej, Grzewczej i Klimatyzacji w Warszawie.

URZĄD MIASTA LUBLIN
Wydział Gospodarki Mieszkaniowej
ZGODNY Z ORYGINAŁEM

e. Warunków technicznych wykonania i odbioru robót budowlano – montażowych cz. I i II z 1988r.
f. Warunków technicznych MPWiK w Lublinie oraz Wytycznych technicznych do projektowania i realizacji sieci, przyłączy oraz urządzeń wodociągowych i kanalizacyjnych, MPWiK Lublin, styczeń 2019r.

2. Dopuszcza się stosowanie innych materiałów odpowiadających wymaganiom materiałów projektowanych „tzw. równoważnych" za zgodą projektanta, Inwestora i Zarządcy sieci – MPWiK w Lublinie oraz po przedłożeniu odpowiednich dokumentów.

3. **Przed rozpoczęciem robót ziemnych należy dokonać odkrywek istniejących wodociągów w celu ustalenia ich rzeczywistej lokalizacji, rzędnych posadowienia, średnic i materiału. W dokumentacji przyjęto normatywne przykrycie istniejących wodociągów. Przed wykonaniem prac budowy wodociągu oraz przełączeń istniejących sieci, odgałęzień i przyłączy należy dokonać Sposobem ręcznym odkrywek, określić rzeczywiste zagłębienie, lokalizacje, średnice i materiał oraz nawiązać do projektowanego wodociągu. Rzędne posadowienia, lokalizację, średnice, materiały pobierać z natury. W przypadku stwierdzenia kolizji istniejącego rurociągu z sieciami uzbrojenia terenu, rurociąg należy przebudować na rzędne, które umożliwią uniknięcie kolizji.**

4. Wykonawca ma obowiązek na 7 dni przed rozpoczęciem robót zgłoszenia do PSG Sp. z o.o. w Warszawie Oddział Zakład Gazowniczy w Lublinie, zamiaru budowy sieci wodociągowej wraz z określeniem metody wykonania wodociągu.

5. Zgodnie z zaleceniami z narady koordynacyjnej z dnia 20.11.2020 (znak: GD-DP.6630.832.2020) wszystkie prace ziemne prowadzone w rejonie sieci kablowej nn, SN metodą wykopu otwartego należy przed ich rozpoczęciem zgłosić do Towarzystwa Inwestycyjnego Elektrownia Wschód S.A., a po ich wykonaniu zgłosić do TIEW w celu ich odbioru.

6. Zgodnie z zaleceniami z narady koordynacyjnej z dnia 20.11.2020 (znak: GD-DP.6630.832.2020) przed przystąpieniem do prac ziemnych związanych z budową wodociągu obowiązkowo przeprowadzić lokalizację istniejącej SSPW-WL, która składa się z 1 rury RHDPE40/3,7, kabli światłowodowych i kabla sygnalizacyjnego. Skrzyżowanie proj. wodociągu z SSPW-WL ma miejsce na dz. nr ewid. 2 przy skrzyżowaniu ul. Mełgiewskiej z ul. Tokarską, w rejonie proj. studni zasuw SZ1. Wszelkie prace związane z budową wodociągu należy wykonywać zgodnie z załącznikiem nr 1 do odpisu z narady koordynacyjnej.

7. Podczas wykonywania obsypek i zasypek prowadzić ciągłe kontrole wskaźnika zagęszczenia.

8. Za sieci nieuwidocznione na mapie do celów projektowych odpowiada zarządca sieci.

9. Wykonawca jest zobowiązany do wykonania odwodnienia istniejących wodociągów w miejscach włączenia w tym magistrali DN400 w ul. Mełgiewskiej.

10. Na etapie wykonywania robót budowy wodociągu Wykonawca obowiązany jest dokonać przełączenia posesji: Tokarska 1a (dz. nr 1/33 ark. 8 obr. 13 Hajdów) oraz Tokarska 15 (dz. nr 1/16 ark. 9 obr. 13 Hajdów) do projektowanego wodociągu. Z uwagi na brak uwidocznienia przyłączy w zasobach geodezyjnych i kartograficznych MODGiK UM Lublin oraz MPWiK w Lublinie – Wykonawca robót dokona odkrywek istn. przyłączy na etapie budowy oraz dostosuje przebieg/lokalizacje, średnice i rzędne posadowienia przyłączy celem przepięcia do projektowanej sieci wodociągowej. W przypadku istniejącego przyłącza wodociągowego o średnicy do Ø90 mm przepięcia należy wykonać za pomocą opaski do nawiercania z odejściem gwintowanym i zasuwy do przyłączy domowych z gwintem zewn. i ze złączem ISO do rur PE. Natomiast w przypadku gdy istn. przyłącze wod. jest o średnicy powyżej Ø90 mm przepięcia należy wykonać za pomocą trójnika kołnierzowego żeliwnego oraz zasuwy żeliwnej kołnierzowej. Zgodnie z ustaleniami z MPWiK w Lublinie odcinek przyłącza do posesji Tokarska 15 (W8a-W8a.1) został zaprojektowany o średnicy dn 110 x10 mm PE100 RC SDR11, dlatego przepięcie do projektowanej sieci należy wykonać za pomocą trójnika kołnierzowego żeliwnego DN200/200/100 i zasuwy żeliwnej kołnierzowej DN100. W węźle W8a.1 - miejsce połączenia istn. i proj. wodociągu należy zastosować zwężkę dwukołnierzową żeliwną DN100/50 oraz łącznik rurowo- kołnierzowyDn50.

Opracowała:

mgr inż. Renata JAROSŁAWSKA
upr. bud. nr LUB/0004/POOS/11
do projektowania bez ograniczeń w specjalności instalacyjnej w zakresie sieci, instalacji i urządzeń cieplnych, wentylacyjnych, gazowych, wodociągowych i kanalizacyjnych
Nr ewid. LUB/IS/0238/11

URZĄD MIASTA LUBLIN
Wydział Architektury i Budownictwa
20-071 Lublin, Wieniawska 14

12. Wzór pokrywy włazu studzienek

obowiązujących na terenie m. Lublin na sieciach w Zarządzie MPWiK w Lublinie

Herb Miasta Lublin w układzie pionowym wpisany w siatkę modułową o proporcjach prostokąta, zbudowaną z 22 x 18 modułów o wymiarach 17 mm x 17 mm każdy.

URZĄD MIASTA LUBLIN
Wydział Architektury i Budownictwa
20-071 Lublin, Wieniawska 14

13. Zestawienie powierzchni infrastruktury w pasie drogowym

Tab. Zestawienie pow. infrastruktury w pasie drogowym budowanej sieci wodociągowej wraz z odgałęzieniami oraz hydrantów ppoż. w ulicy Tokarskiej

Lp	Wyszczególnienie	Szerokość rzutu poziomego D_z	Długość L	Powierzchnia rzutu poziomego zajętego przez urządzenie $F=D_z \times L$
-	-	[m]	[m]	[m_2]
1	wodociąg dn250 PE100RC	0.250	443,41	110.8525
2	rura osłonowa stalowa DN350	0.35	13	4.55
3	wodociąg dn125 PE100RC	0.125	3.88	0.485
4	wodociąg dn110 PE100RC	0.110	10	1.10
5	wodociąg dn90 PE100RC odgałęzienie hydrantowe	0.09	7.57	0.6813
6	rurociąg żeliwny DN80- odgałęzienie hydrantowe	0.08	9.03	0.7224
7	wodociąg dn63 PE100RC	0.063	1.02	0.06426
8	wodociąg dn40 PE100RC	0.04	1.91	0.0764
9	studnia zasuw dn 2,5 m			6.1544
10	studnia zasuw dn 2,0 m - 2 szt.			8.30
11	studnia zasuw dn 1,6 m			2.834
			Razem m2	**135.82**

14. Legenda do oznaczeń na otworach geologicznych naniesionych na profilach podłużnych

nN H//KR//Żu - Nasyp niebudowlany: humus wymieszany z rumoszem i z żużlem

nN KR//H - Nasyp niebudowlany: rumosz margla wymieszany z humusem + okruchy cegły czerwonej

П/Gπ Pył na granicy gliny pylastej - ciemno-szary z okruchami rumoszu

KWg//KR - Zwietrzelina gliniasta margla przewrstwiona rumoszem margla (60% gliny pylastej) - szaro-beżowa

nN H//P+Żu Nasyp niebudowlany: humus wymieszany z pyłem z domieszką żużla

Gπ Glina pylasta - jasno-brązowa

П/Pπ Pył - jasno-brązowo-beżowy ze smugą piasku pylastego na głębokości 1,1m

KWg Zwietrzelina gliniasta margla (65% gliny piaszczystej + okruchy rumoszu margla) - jasno-szaro-beżowa

nB Pd Nasyp budowlany: piasek drobny - żółty

URZĄD MIASTA LUBLIN
Wydział Architektury i Budownictwa
20-071 Lublin, Wieniawska 14

WARUNKI, OPINIE, PISMA, UZGODNIENIA, UPRAWNIENIA, ZAŚWIADCZENIA

MPWiK w Lublinie
Rok zał. 1899

Miejskie Przedsiębiorstwo Wodociągów i Kanalizacji w Lublinie Sp. z o.o.

al. J. Piłsudskiego 15, 20-407 Lublin
www.mpwik.lublin.pl

Sekretariat
tel. 81 532 37 56
fax 81 532 19 10

Centrala
tel. 81 532 42 81

Biuro Obsługi Klienta
al. J. Piłsudskiego 15
20-407 Lublin
tel./fax 81 532 01 80

Pogotowie Wod.-Kan.
tel. 81 534 19 94
tel. 994

Baza Zemborzycka
ul. Zemborzycka 114a
20-445 Lublin
tel. 81 744 36 41
fax 81 744 32 80

Oczyszczalnia Ścieków "Hajdów"
ul. Łagiewnicka 5
20-228 Lublin
tel. 81 746 01 01
fax 81 746 03 33

Centralne Laboratorium
ul. Zawilcowa 10
20-245 Lublin
tel. 81 746 03 24
fax 81 746 30 83

Dział Zamówień Publicznych
fax 81 532 42 81
wew. 288

ISO 9001
NC-1999/2
ISO 14001
NC-1999/1
EMAS
Zewnętrzny system zarządzania środowiskowego
PN-N-18001
NC-1999/3
PCA
AB 383

KT/4004/132/2019

Lublin, 19.02.2019r.

MPWiK Sp. z o.o. w Lublinie
w/m

Dotyczy: **warunków technicznych budowy sieci wodociągowej w ul. Tokarskiej na odcinku od ul. Konstruktorów do ul. Mełgiewskiej.**

Budowę ww. sieci wodociągowej należy projektować w oparciu o poniższe warunki:

1. Należy zaprojektować sieć wodociągową z rur PE 100 RC ϕ 225x13,4 mm. Sieć sytuować w pasie drogowym.
2. Miejsca włączenia:
   - wodociąg ϕ 400 mm (żel. sfer.) w ul. Mełgiewskiej
   - wodociąg ϕ 150 mm w ul. Tokarskiej (od południowej strony)
   - wodociąg ϕ 200 mm w ul. Konstruktorów (od zachodniej strony)
   - wodociąg ϕ 100 mm w ul. Konstruktorów (od wschodniej strony)

   zaznaczone kolorem niebieskim.
3. Orientacyjny zakres inwestycji pokazano w załączniku graficznym.
4. Przy projektowaniu węzłów uwzględnić fakt, że sieć w ul. Tokarskiej od południowej strony wskazanego zakresu oraz sieć w ul. Konstruktorów od wschodniej strony, wg przyszłych zamierzeń będą miały również średnicę ϕ 225x13,4 mm.
5. Na projektowaną sieć poprzełączać nieruchomości zasilane w wodę z istniejącej sieci wodociągowej

Dodatkowe wymagania i informacje

1. Przy projektowaniu uwzględnić wymagania zawarte w „Wytycznych technicznych do projektowania i realizacji sieci, przyłączy oraz urządzeń wodociągowych i kanalizacyjnych". (dostępnych na stronie internetowej www.mpwik.lublin.pl lub w Biurze Obsługi Klienta).
2. Projektant zobowiązany jest do:
   - skorzystania z materiałów archiwalnych dotyczących istniejącego i projektowanego uzbrojenia wod.-kan. w rejonie objętym projektowaniem, znajdujących się w archiwum technicznym MPWiK Sp. z o. o., z uwzględnieniem zawartych umów na obsługę wod.-kan. poszczególnych posesji.
   - inwentaryzacji stanu istniejącego na podstawie wizji lokalnej w terenie.
3. W projekcie przedstawić rozwiązania w zakresie likwidacji przewodów z uzbrojeniem przewidzianych do wyłączenia.
4. Lokalizacja sieci podlega opiniowaniu przez Zespół ds. Koordynacji Dokumentacji Projektowej UM Lublin.
5. Dokumentacja projektowa podlega uzgodnieniu w MPWiK.
6. W trakcie realizacji inwestycji musi być zapewniona ciągłość dostawy wody.
7. Niniejsze warunki pozostają aktualne przez okres jednego roku od daty ich wydania i należy je załączyć do projektu przedstawianego do uzgodnienia.

W sprawach dotyczących warunków technicznych można kontaktować się z Działem Technicznym MPWiK, al. Piłsudskiego 15, budynek B, pokój nr 124, A. Bortacka, tel. 81-532-42-81 wew. 206.

Otrzymują:
1. IS + zał. graf
2. KT a/a

Dyrektor Techniczny
Obsługi Klienta

DZIAŁ PLANOWANIA INWESTYCJI
25.02.2019 r.
JP-II/457/19

kapitał zakładowy, stan na dzień 06.01.2017 r. 283 447 800,00 PLN
KRS 0000017726, SR LUBLIN WSCHÓD W LUBLINIE
Z SIEDZIBĄ W ŚWIONIKU, VI Wydz. KRS
REGON 430981962 NIP 712-015-02-36
PeKaO S.A. III OdLublin 28 1240 2362 1111 0010 0273 1404

Mełgiewska
Tokarska
Tokarska (dr. doj.)
Tokarska
1/16
Tokarska
Konstruktorów
ST6
Konstruktorów
Tokarska
Załącznik graficzny do pisma
KT/4004/132/2019

MPWiK LUBLINIE Rok zał. 1899

Sekretariat
tel. 81 532 37 56
fax 81 532 19 10

Centrala
tel. 81 532 42 81

Biuro Obsługi Klienta
al. J. Piłsudskiego 15
20-407 Lublin
tel./fax 81 532 01 80

Pogotowie Wod.-Kan.
tel. 81 534 19 94
tel. 994

Baza Zemborzycka
ul. Zemborzycka 114a
20-445 Lublin
tel. 81 744 36 41
fax 81 744 32 80

Oczyszczalnia Ścieków "Hajdów"
ul. Nagiewnicka 5
20-328 Lublin
tel. 81 746 01 01
fax 81 746 03 33

Centralne Laboratorium
ul. Zawilcowa 10
20-245 Lublin
tel. 81 746 03 24
fax 81 746 30 83

Dział Zamówień Publicznych
fax 81 532 42 81
wew. 288

ISO 9001 NC-1999/2
ISO 14001 NC-1999/1
EMAS Zweryfikowany system zarządzania środowiskowego
PN-N-18001 NC-1999/3
PCA Polskie Centrum Akredytacji
AB 383

Miejskie Przedsiębiorstwo Wodociągów i Kanalizacji w Lublinie Sp. z o.o.

al. J. Piłsudskiego 15, 20-407 Lublin
www.mpwik.lublin.pl

KT/4010/2/150/2019

Lublin, 24.07.2019 r.

WPŁYNĘŁO
DrogMost Lubelski
dn 2019 -08- 07
L.dz. 301/19 ..... podpis .....

DrogMost Lubelski
ul. Wrotkowska 1B
21-040 Świdnik

Dotyczy: **wstępnych rozwiązań projektowych dotyczących budowy sieci wodociągowej w ul. Tokarskiej na odcinku od ul. Konstruktorów do ul. Mełgiewskiej w Lublinie.**

W odpowiedzi na pismo w sprawie jw. przedstawiamy uwagi do załączonych rozwiązań projektowych:

1. Zgodnie z warunkami technicznymi MPWiK znak KT/4004/132/2019 z dn. 19.02.2019 r. sieć należy lokalizować w pasach drogowych.
2. Sieć należy projektować bez załamań - nie wyrażamy zgody na załamania co 10 – 30 m.
3. W węźle połączeniowym projektowanej sieci z magistralą o średnicy Ø400 w ul. Mełgiewskiej należy zaprojektować w studni/komorze wodociągowej 2 zasuwy – odpowiednio na wodociągu Ø225 i Ø400.
4. Przy projektowaniu należy uwzględnić dokumentację powykonawczą magistrali Ø400 w ul. Mełgiewskiej z 2012 r. dostępną w Archiwum Przedsiębiorstwa.

Ponadto wyjaśniamy, że sieć wodociągowa w ul. Tokarskiej, jak i w całym terenie należącym dawniej do FSC została przejęta przez MPWiK od innego eksploatatora. Nie przekazano nam dokumentacji powykonawczej dla tych sieci. Wodociągi na tym terenie realizowane były z żeliwa szarego.

W sprawach dotyczących niniejszego pisma można kontaktować się z Działem Technicznym MPWiK al. Piłsudskiego 15, budynek B, pokój nr 102 (tel. 81-53-68-282).

Otrzymują:
1.Adresat
2. a/a

Dyrektor Techniczny
i Obsługi Klienta
mgr inż. Jolanta Trznadel

kapitał zakładowy, stan na dzień 05.01.2017 r.: 283.447.800,00 PLN
KRS 0000017728, SR LUBLIN-WSCHÓD W LUBLINIE
Z SIEDZIBĄ W ŚWIDNIKU, VI W-I Gosp. KRS
REGON 430981982 NIP 712-015-02-95
PeKaO S.A. III O/Lublin 28 1240 2382 1111 0010 0273 1404

MPWiK Lublinie Rok zał. 1899

Miejskie Przedsiębiorstwo Wodociągów i Kanalizacji w Lublinie Sp. z o.o.
al. J. Piłsudskiego 15, 20-407 Lublin
www.mpwik.lublin.pl

Sekretariat
tel. 81 532 37 56
fax 81 532 19 10
Centrala
tel. 81 532 42 81
Biuro Obsługi Klienta
al. J. Piłsudskiego 15
20-407 Lublin
tel./fax 81 532 01 80
Pogotowie Wod.-Kan.
tel. 81 534 19 94
tel. 994
Baza Zemborzycka
ul. Zemborzycka 114a
20-445 Lublin
tel. 81 744 36 41
fax 81 744 32 80
Oczyszczalnia Ścieków "Hajdów"
ul. Łagiewnicka 5
20-228 Lublin
tel. 81 746 01 01
fax 81 746 03 33
Centralne Laboratorium
ul. Zawilcowa 10
20-245 Lublin
tel. 81 746 03 24
fax 81 746 30 83
Dział Zamówień Publicznych
fax 81 532 42 81
wew. 288

ISO 9001 NC-1999/2
ISO 14001 NC-1999/1
EMAS
PN-N-18001 NC-1999/3
PCA AB 383

KT/4004/793/2020

Lublin, 21.10.2020r.

MPWiK Sp. z o.o. w Lublinie
w/m

Za pośrednictwem:
DROGMOST LUBELSKI SP. Z O.O.
ul. Wrotkowska 1B
20-469 Lublin

Dotyczy: **aktualizacji warunków technicznych budowy sieci wodociągowej w ul. Tokarskiej na odcinku od ul. Konstruktorów do ul. Mełgiewskiej.**

W związku z wystąpieniem w sprawie jw. informujemy, że przedłużamy ważność warunków technicznych wydanych pismem KT/4004/132/2019 z dnia 19.02.2019r. na okres dwóch lat od daty niniejszego pisma.

Jednocześnie, uwzględniając ustalenia na spotkaniu roboczym w dniu 2.10.2020r. na terenie ul. Tokarskiej dotyczące przyjęcia metody bezwykopowej informujemy, że sieć wodociągową należy projektować w zgodności z Wytycznymi technicznymi MPWiK, z rur PE 100 RC, SDR11 ø250x22,7mm, tj. o średnicy wewnętrznej najbardziej zbliżonej do pierwotnych założeń nie przewidujących tej metody (nie mniejszej).

Niniejsze pismo należy załączyć razem z warunkami KT/4004/132/2019 do projektu przedstawianego do uzgodnienia.

W sprawach dotyczących warunków technicznych można kontaktować się z Działem Technicznym MPWiK Sp. z o. o. Lublin, A. Bortacka, tel. 81-53-68-206.

Otrzymują:
1. Adresat
2. IS
3. KT a/a

WPŁYNĘŁO
DrogMost Lubelski
dn. 29 -10- 2020
L.dz. 392/2020 podpis .....

Z-CA KIEROWNIKA
Działu Technicznego
mgr inz. Iwona Szewczyk

kapitał zakładowy, stan na dzień 21.08.2019 r. 254.448.000,00 PLN
KRS 0000017728, SR LUBLIN-WSCHÓD W LUBLINIE
Z SIEDZIBĄ W ŚWIDNIKU, VI Wydz. Gosp. KRS
REGON 430981982 NIP 712-015-02-95
PeKaO S.A. III O/Lublin 28 1240 2382 1111 0010 0273 1404

Zarząd Dróg i Mostów w Lublinie

ul. Krochmalna 13J, 20-401 Lublin, tel.: 81 466 5700, fax: 81 466 5701
e-mail: drogi@zdm.lublin.eu, www.zdm.lublin.eu

IU-DE.4310.866.2019 Lublin, dnia 08.09.2020 r.

DECYZJA

Na podstawie art. 39 ust. 3 ustawy z dnia 21 marca 1985 r. o drogach publicznych (Dz.U. z 2020 r. poz. 470), art. 104 ustawy z dnia 14 czerwca 1960 r. *Kodeks Postępowania administracyjnego* (Dz.U. z 2020 r. poz. 256 i 695) oraz Zarządzenia Prezydenta Miasta Lublin nr 29/3/2014 z dnia 10 marca 2014 roku w sprawie upoważnienia Pana Mirosława Łuciuka – Zastępcy Dyrektora Zarządu Dróg i Mostów w Lublinie ds. Przygotowania Inwestycji do załatwiania spraw i wydawania decyzji administracyjnych, po rozpatrzeniu wniosku złożonego przez:

Miejskie Przedsiębiorstwo Wodociągów i Kanalizacji w Lublinie Sp. z o.o.
al. Piłsudskiego 15
20-407 Lublin

zezwalam na lokalizację

sieci wodociągowej z przyłączami
w pasie drogowym ul. Mełgiewskiej – drogi wojewódzkiej nr 822
tj. na działkach nr ewid. 1/57, 2 (obr. 13, ark. 8),
ul. Tokarskiej – drogi wewnętrznej
tj. na działkach nr ewid. 1/59, 1/14 (obr. 13, ark. 8), 1/194 (obr. 13, ark. 9)
zgodnie z zaznaczoną trasą na załączniku graficznym,
będącym integralną częścią niniejszej decyzji

z warunkami:

- na podstawie art. 28b ust. 7 ustawy z dnia 17 maja 1989 r. *Prawo geodezyjne i kartograficzne* (Dz.U. z 2020 r. poz. 276 i 284) projektowane sieci uzbrojenia terenu należy uzgodnić na naradzie koordynacyjnej w referacie ds. koordynacji dokumentacji projektowej Wydziału Geodezji Urzędu Miasta Lublin,
- prace należy wykonać bez naruszenia konstrukcji jezdni ul. Mełgiewskiej,
- sposób odtworzenia naruszonych elementów pasa drogowego zostanie podany w pozwoleniu na prowadzenie robót w pasie drogowym.

1. Jeżeli budowa, przebudowa lub remont drogi wymagał będzie przełożenia ww. sieci i przyłączy koszt tego przełożenia będzie ponosił właściciel urządzenia - art. 39 ust. 5 ustawy z dnia 21 marca 1985 r. o drogach publicznych (Dz.U. z 2020 r. poz. 470). Właściciel urządzenia na wezwanie Zarządcy drogi opracuje projekt przełożenia ww. sieci i przyłączy oraz wykona prace budowlane w ustalonym terminie, nie później niż w trakcie realizacji budowy, przebudowy lub remontu drogi.

Zarząd Dróg i Mostów w Lublinie

2. Zezwolenie na lokalizację sieci i przyłączy wyrażone w niniejszej decyzji nie jest równoznaczne z pozwoleniem na budowę w rozumieniu przepisów ustawy z dnia 7 lipca 1994 r. Prawo budowlane (Dz.U. z 2019 r. poz. 1186 z późn. zm.) Inwestor zobowiązany jest do uzyskania przed rozpoczęciem prac budowlanych pozwolenia na budowę bądź potwierdzenia przyjęcia zgłoszenia.
3. Zezwolenie na lokalizację sieci i przyłączy wyrażone w niniejszej decyzji nie jest równoznaczne z pozwoleniem na prowadzenie robót w pasie drogowym, o które Inwestor albo Wykonawca powinien wystąpić do Zarządu Dróg i Mostów w Lublinie, celem uzyskania decyzji na zajęcie pasa drogowego art. 40 ustawy z dnia 21 marca 1985 r. o drogach publicznych (Dz.U. z 2020 r. poz 470). W decyzji tej za umieszczenie urządzenia niezwiązanego z potrzebami zarządzania drogami naliczone będą stosowne opłaty.

Niniejsza decyzja stanowi jednocześnie zgodę na dysponowanie gruntem pasa drogowego ul. Mełgiewskiej (działki nr ewid. 1/57, 2 – obr. 13, ark. 8) i ul. Tokarskiej (działki nr ewid. 1/59, 1/14 – obr. 13, ark. 8; nr 1/194 – obr. 13, ark. 9) na cele budowlane związane z uzyskaniem zezwolenia na realizację ww. sieci wodociągowej z przyłączami.

UZASADNIENIE

Na podstawie art. 107, § 4 K.p.a. odstępuje się od uzasadnienia niniejszej decyzji.

POUCZENIE

1. Od niniejszej decyzji przysługuje stronie odwołanie do Samorządowego Kolegium Odwoławczego w Lublinie za pośrednictwem organu, który wydał decyzję, w terminie 14 dni od dnia jej doręczenia.
2. Zgodnie z art. 127a § 1 i § 2 Kodeksu postępowania administracyjnego strona w trakcie biegu terminu do wniesienia odwołania może zrzec się prawa do wniesienia odwołania wobec organu administracji publicznej, który wydał decyzję. Z dniem doręczenia organowi administracji publicznej oświadczenia o zrzeczeniu się prawa do wniesienia odwołania przez stronę postępowania, decyzja staje się ostateczna i prawomocna.

Z up. Prezydenta Miasta Lublin
ZASTĘPCA DYREKTORA
Zarządu Dróg i Mostów w Lublinie
ds. Przygotowania Inwestycji
mgr inż. Mirosław Łuciuk

Załącznik nr 1 – mapa sytuacyjno-wysokościowa z naniesioną lokalizacją sieci wodociągowej z przyłączami

Otrzymują:
1. Miejskie Przedsiębiorstwo Wodociągów i Kanalizacji w Lublinie Sp. z o.o.
   al. Piłsudskiego 15, 20-407 Lublin
   za pośrednictwem pełnomocnika
   Pani Anna Leniak-Tomczyk
   ul. Jagodowa 55, 20-388 Majdan Mętowski
2. a/a

WPŁYNĘŁO
DrogMost Lubelski
dn. 17-09-2020
L.dz. 355/2020 podpis .....

Znak sprawy: IU-DE.4310.866.2019

Lublin, dnia 08.09.2020 r.
Strona 2 z 2

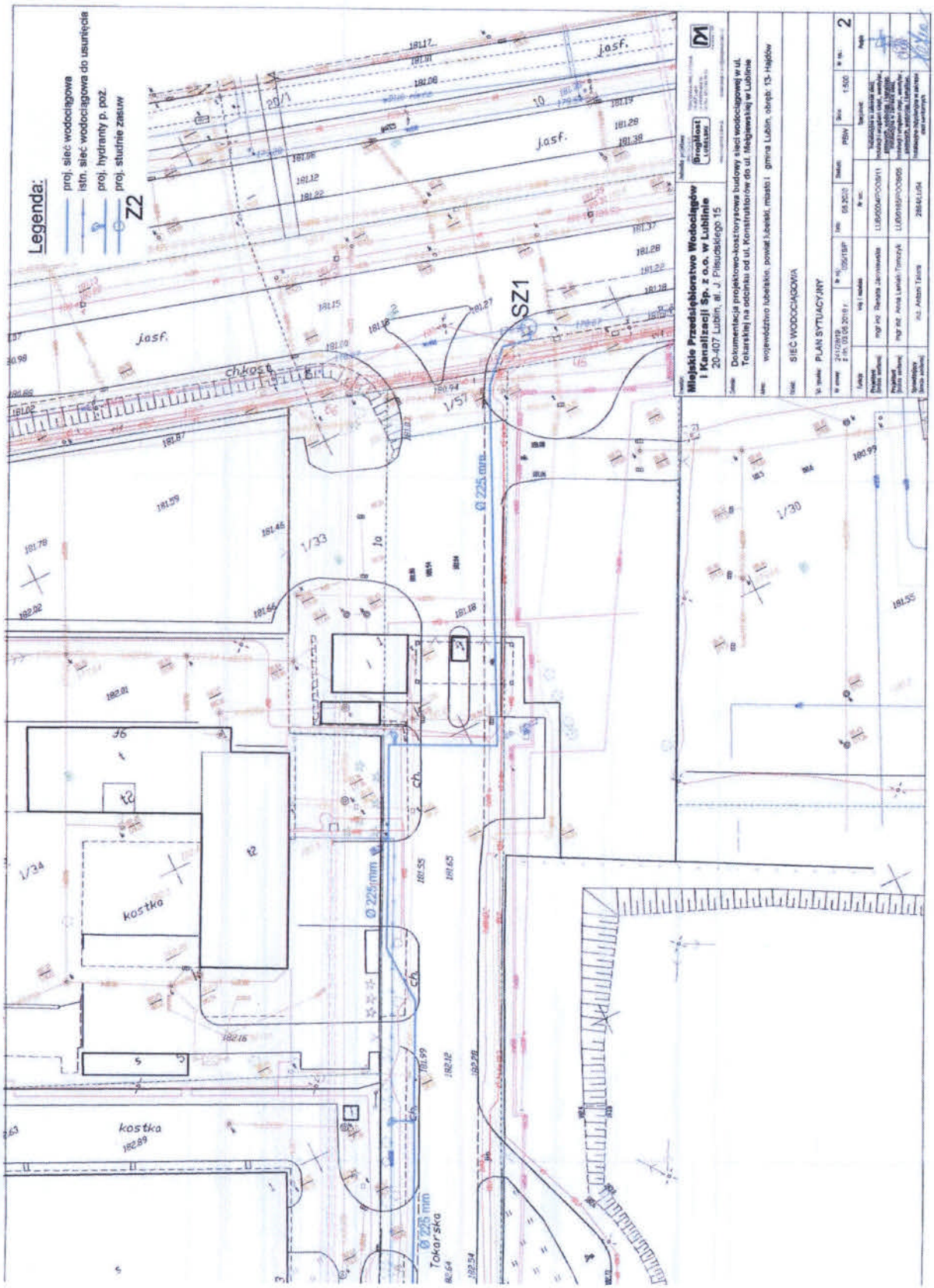
Legenda:
proj. sieć wodociągowa
istn. sieć wodociągowa do usunięcia
proj. hydranty p. poż.
proj. studnie zasuw
Z2
SZ1
Miejskie Przedsiębiorstwo Wodociągów i Kanalizacji Sp. z o.o. w Lublinie
20-407 Lublin, al. J. Piłsudskiego 15
Dokumentacja projektowo-kosztorysowa budowy sieci wodociągowej w ul. Tokarskiej na odcinku od ul. Konstruktorów do ul. Małgiewskiej w Lublinie
województwo lubelskie, powiat lubelski, miasto i gmina Lublin, obręb: 13- Hajdów
SIEĆ WODOCIĄGOWA
PLAN SYTUACYJNY
1:500
2
jasf.
chkost
kostka
Ø 225 mm
Tokarska
1/57
1/33
1/34
1/30
20/1
10
36

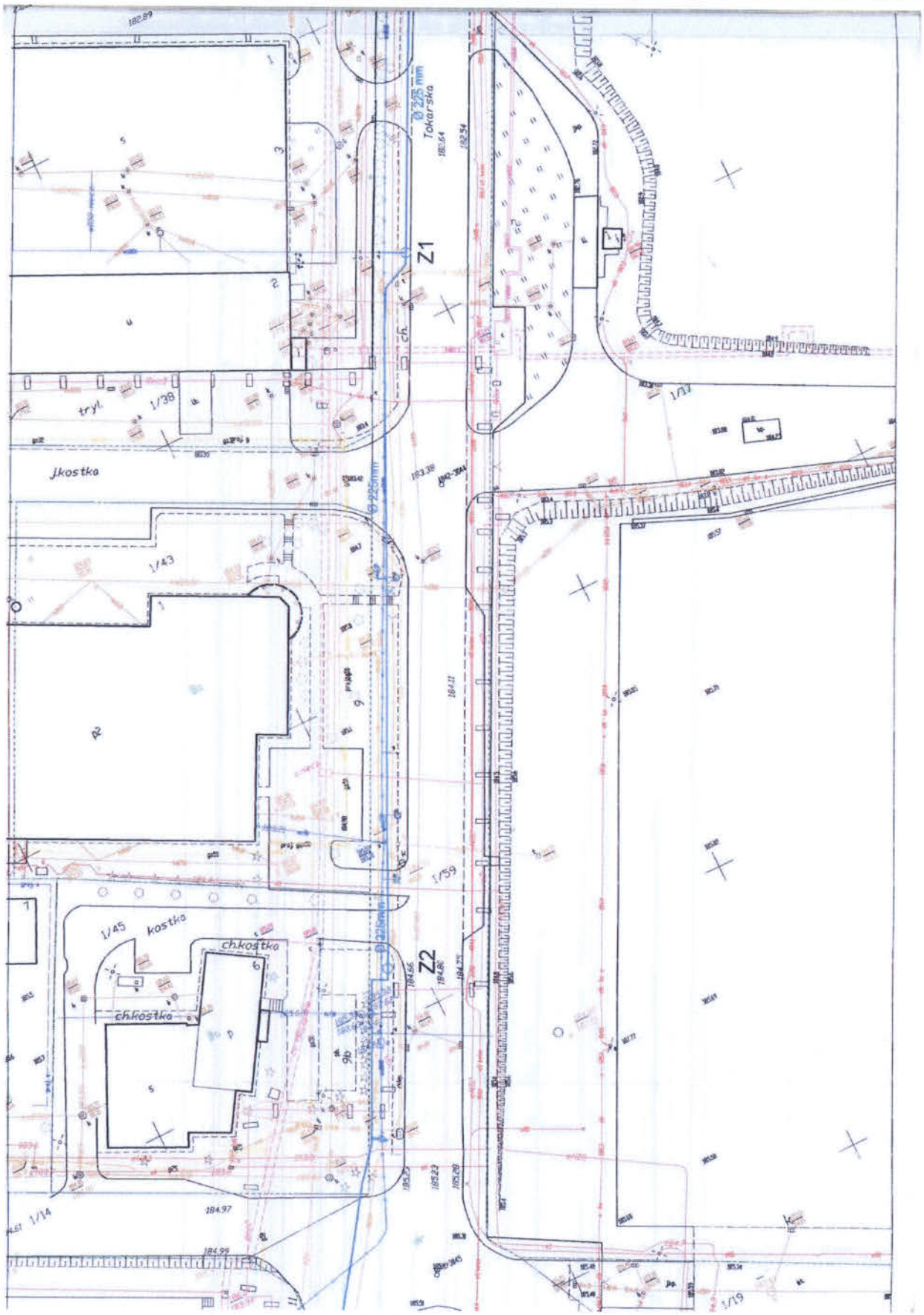
Ø 225 mm
Tokarska
Z1
Z2
tryl.
1/38
J.kostka
1/43
1/45
kostka
ch.kostka
ch.kostka
1/59
1/14
1/19

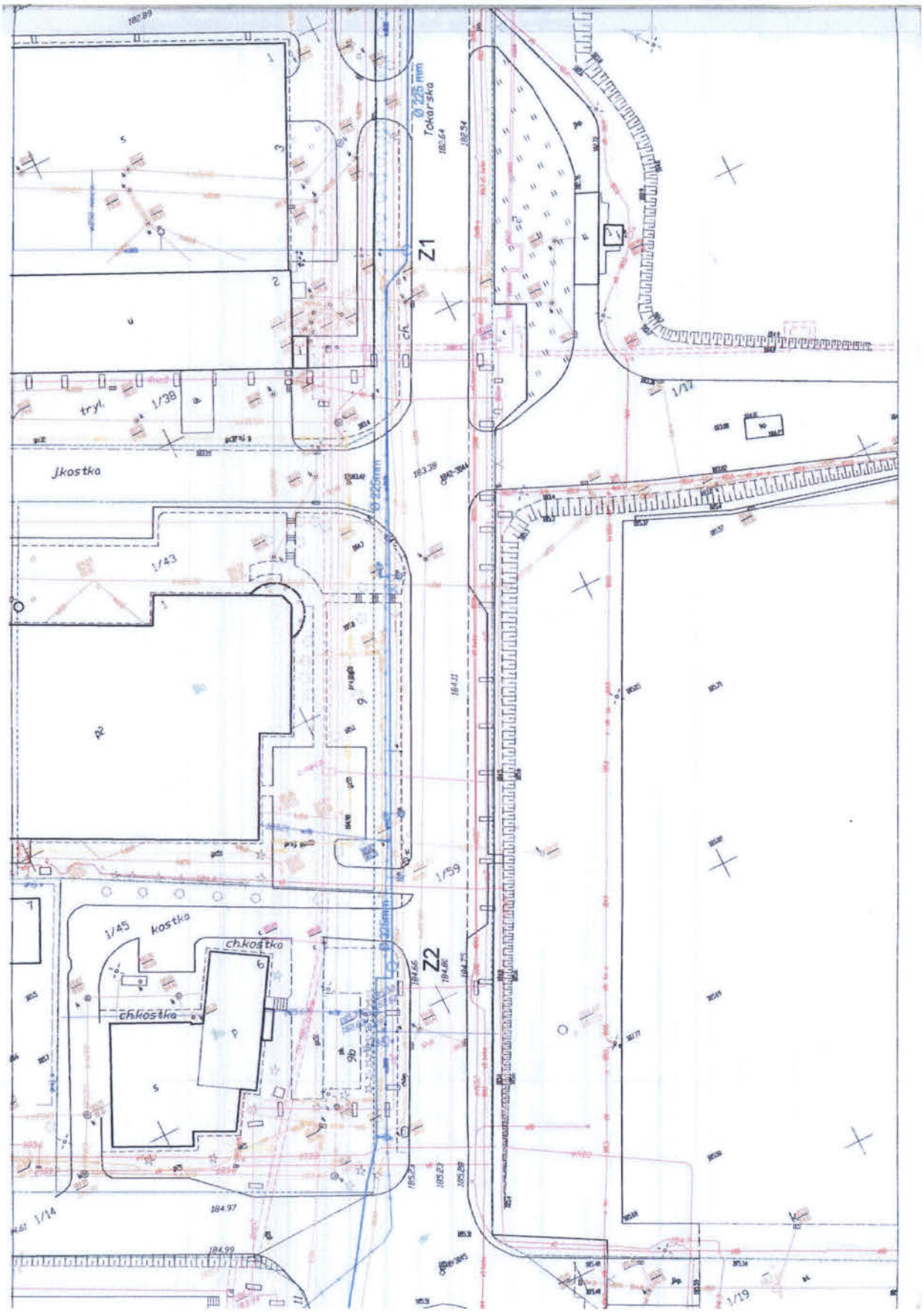
Ø 225 mm
Tokarska
Z1
Z2
tryl.
1/38
kostka
1/43
R2
1/45
kostka
ch.kostka
ch.kostka
1/59
1/14
1/17
1/19
184.97
184.99

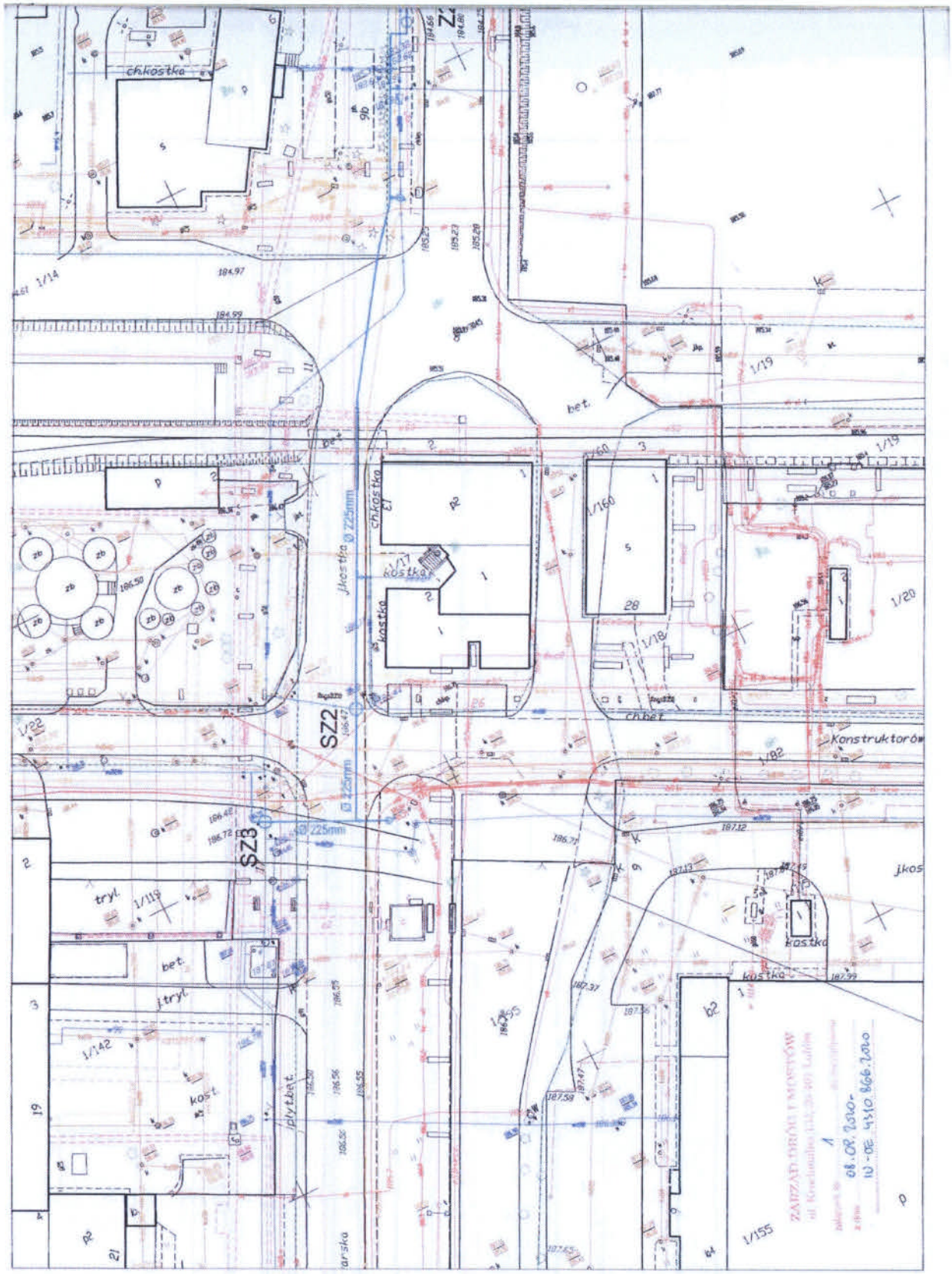
SZ2
SZ3
Konstruktorów
ZAKŁAD TRYCH I MASTYKÓW
08.09.2010
10-06.4310.866.2010

GD-DP.6630.832.2020

PREZYDENT MIASTA LUBLIN

Znak sprawy: GD-DP.6630.832.2020

WPŁYNĘŁO
DrogMost Lubelski
dn. 10-12-2020
ODPIS 424/2020 podpis

Lublin, dn. 20.11.2020 r.

PROTOKOŁU Z NARADY KOORDYNACYJNEJ

z dnia 20.11.2020 r.
w sprawie usytuowania projektowanej sieci uzbrojenia terenu

Przedmiot narady:	przebudowa sieci wodociągowej z hydrantami i przyłączami
Lokalizacja:	Lublin ul. Tokarska
Wnioskodawca:	DROGMOST LUBELSKI SP. Z O.O. ul. Wrotkowska 1b, 20-469 Lublin
Przewodniczący:	Kierownik Referatu ds. koordynacji usytuowania projektowanych sieci uzbrojenia terenu Joanna Werykowska
Sposób przeprowadzenia narady:	częściowo stacjonarny, częściowo elektroniczny
Data wpływu:	10.11.2020 r.
Charakterystyka:	Usytuowanie projektowanych sieci uzbrojenia terenu uczestnicy narady uzgodnili pozytywnie z uwagami.

Lista uczestników narady koordynacyjnej wraz z uwagami

Lp.	**Nazwa instytucji** Sposób uczestnictwa	**Stanowisko** Uwagi	**Imię i nazwisko uczestnika**
1	**Wydział Architektury i Budownictwa U.M. Lublin** stacjonarny	**Uzgodniono pozytywnie**	**Maria Łosiewicz- Górecka**
2	**Zarząd Dróg i Mostów w Lublinie** stacjonarny	**Uzgodniono pozytywnie**	**Mirosław Łuciuk**
3	**NETIA S.A. w Lublinie** stacjonarny	**Uzgodniono pozytywnie**	**Zbigniew Kielech**
4	**PGE Dystrybucja SA Oddział Lublin Rejon Energetyczny Lublin Miasto.** elektroniczny	**Uzgodniono pozytywnie** W miejscach skrzyżowań projektowanych sieci (przyłączy) z istniejącymi kablami energetycznymi, kable zabezpieczyć rurami osłonowymi zgodnie z obowiązującymi normami. Zabezpieczenie podlega odbiorowi przez R.E. Lublin Miasto.	**Wiesław Sławek**
5	**PSG Sp. z o.o. w Warszawie Oddział Zakład Gazowniczy w Lublinie** elektroniczny	**Uzgodniono pozytywnie** W miejscach skrzyżowań i zbliżeń do istniejącej sieci gazowej (do 2m) prace prowadzić wyłącznie ręcznie, ze szczególną ostrożnością w obecności pracownika PSG. Podlegają one zgłoszeniu do Rejon Dystrybucji Gazu w Lublinie, ul. Diamentowa 15 tel. 81 445 21 00 mail: lublin@psgaz.pl, który dokona protokolarnego odbioru robót przy czynnej sieci gazowej.	**Tomasz Życzyński**
6	**Miejskie Przedsiębiorstwo**	**Uzgodniono pozytywnie**	**Marta Żmijan**

Dokument wygenerował(a): Joanna Werykowska, dn. 08-12-2020 11:25:23
Jeżeli dokument jest wystawiony elektronicznie, to nie wymaga podpisu analogowego ani pieczęci, lecz wymaga podpisu elektronicznego.
Uwaga: podpis elektroniczny jest niewidoczny – można go zweryfikować tylko odpowiednim programem

GD-DP.6630.832.2020

	Wodociągów i Kanalizacji w Lublinie Sp. z o.o. elektroniczny		
7	**Lubelskie Przedsiębiorstwo Energetyki Cieplnej S.A. w Lublinie** stacjonarny	**Uzgodniono pozytywnie** Uzgodnić z Megatem EC Lublin.	**Dariusz Szabatkiewicz**
8	**Biuro Miejskiego Architekta Zieleni U.M. Lublin** elektroniczny	**Uzgodniono pozytywnie** Wystąpić do Biura Miejskiego Architekta Zieleni Urzędu Miasta w Lublinie o wydanie szczegółowych warunków na prowadzenie prac ziemnych w pasach zieleni i w pobliżu drzew.	**Katarzyna Zaleska**
9	**Miejskie Przedsiębiorstwo Komunikacyjne w Lublinie Sp. z o.o.** elektroniczny	**Uzgodniono pozytywnie**	**Cezary Gnieciak**
10	**Towarzystwo Inwestycyjne Elektrownia Wschód S.A.**	Wszystkie prace ziemne prowadzone w rejonie sieci kablowej nn, SN metodą wykopu otwartego należy przed ich rozpoczęciem zgłosić do TIEW a po ich wykonaniu zgłosić do TIEW w celu ich odbioru.	**Andrzej Socha**
11	**Urząd Marszałkowski Województwa Lubelskiego w Lublinie** elektroniczny	**Uzgodniono pozytywnie** Zgodnie z załącznikiem nr 1 do protokółu.	**Andrzej Aftyka**

UWAGA: Brak podpisu uczestnika powiadomionego o naradzie koordynacyjnej, biorącego udział w naradzie w sposób stacjonarny, jest jednoznaczny z jego nieobecnością.

Przewodniczący narady koordynacyjnej miasta Lublin

Z up. PREZYDENTA MIASTA
mgr Joanna Werykowska
Kierownik Referatu
ds. koordynacji usytuowania
projektowanych sieci uzbrojenia terenu

.....

Podpis przewodniczącego narady

POUCZENIE:

1. Przedstawiciele instytucji zostali zawiadomieni o sposobie, terminie i miejscu przeprowadzenia narady koordynacyjnej zgodnie z ustawą Prawo geodezyjne i kartograficzne (Dz.U.2020.2052 t.j. z dnia 2020.11.19). W myśl art. 28b ust. 3 pkt 4 tej ustawy w naradzie koordynacyjnej mogą wziąć udział również inne podmioty, które mogą być zainteresowane rezultatami narady koordynacyjnej, w szczególności zarządzające terenami zamkniętymi, w przypadku sytuowania części projektowanych sieci na tych terenach.

2. Niniejsze uzgodnienie wykonano w oparciu o treść mapy zasadniczej, która może nie zawierać projektów wszystkich urządzeń podziemnych nie podlegających uzgodnieniu na mocy art. 28b ust. 2 ustawy Prawo geodezyjne i kartograficzne (Dz.U.2020.2052 t.j. z dnia 2020.11.19) lub złożonych na naradę, a które nie uzyskały jednomyślnej pozytywnej opinii.

3. Znaki geodezyjne, urządzenia zabezpieczające te znaki oraz budowle triangulacyjne podlegają ochronie w myśl art. 15 ustawy Prawo geodezyjne i kartograficzne (Dz.U.2020.2052 t.j. z dnia 2020.11.19).

Dokument wygenerował(a): Joanna Werykowska, dn. 08-12-2020 11:25:23
Jeżeli dokument jest wystawiony elektronicznie, to nie wymaga podpisu analogowego ani pieczęci, lecz wymaga podpisu elektronicznego.
Uwaga: podpis elektroniczny jest niewidoczny – można go zweryfikować tylko odpowiednim programem

ZAŁĄCZNIK NR 1 DO PROTOKOŁU Z NARADY KOORDYNACYJNEJ
GD-DP.6630.832.2020 z DNIA 20.11.2020 r.

Urząd Marszałkowski
Województwa Lubelskiego
w Lublinie

DCIT-II.2635.2.282.2020.AA
UMWL.205413.2020

Lublin, 20 listopada 2020 r.

Starostwo Powiatowe w Lublinie
WGZUDP
ul. Spokojna 9
20-074 Lublin

Dotyczy: uzgodnienia w ramach narady koordynacyjnej (sprawa GD-DP.6630.832.2020) trasy sieci wodociągowej z hydrantami i przyłączami wodociągowego wzdłuż ul. Tokarskiej (podłączenie do istniejącej sieci przy ul. Mełgiewskiej) w stosunku do przebiegu istniejącej Sieci Szerokopasmowej Polski Wschodniej-województwa lubelskiego (dalej: SSPW-WL).

Po zapoznaniu się z przedłożoną dokumentacją projektową w ramach narady koordynacyjnej w dniu 20.11.2020 r. informujemy, że w proponowanym rozwiązaniu w/w inwestycja koliduje (krzyżuje się) z wybudowaną infrastrukturą SSPW-WL, która w tym rejonie składa się m.in. z: 1 rur RHDPE40/3,7, kabli światłowodowych i kabla sygnalizacyjnego. Skrzyżowanie projektowanej sieci z SSPW-WL ma miejsce na dz. nr ew.: 2 przy skrzyżowaniu ul. Tokarskiej z ul. Mełgiewską. Zwracamy uwagę, że równolegle do SSPW-WL ułożona jest infrastruktura telekomunikacyjna należąca do innych Gestorów np. T-Mobile.

Mając na uwadze powyższe **opiniujemy pozytywnie** lokalizację ww. sieci wodociągowej z zastrzeżeniem wykonania poniżej wymienionych czynności:

1. Przed przystąpieniem do prac ziemnych związanych z budową **obowiązkowo** przeprowadzić lokalizację istniejącej SSPW-WL w terenie z wykorzystaniem sprzętu lokalizacyjnego. W sprawie lokalizacji SSPW-WL w terenie prosimy kontaktować się za pomocą poczty elektronicznej na adres e-mail: noc@lubelskie.pl lub telefonicznie pod numerem tel. 785-106-123 od poniedziałku do piątku w godzinach od 8:00 do 16:00, co najmniej 7 dni przed planowanym rozpoczęciem prac.
2. **Zgłosić rozpoczęcie i zakończenie** prac w sąsiedztwie SSPW-WL zgodnie z pkt 1 podając: lokalizację, datę rozpoczęcia i zakończenia robót, dane osoby kierującej oraz numer telefonu do bezpośredniego kontaktu.

Departament Cyfryzacji i Usług IT
20-029 Lublin, ul. Artura Grottgera 4, tel. 81 44 16 501, fax 81 44 16 503, cyfryzacja@lubelskie.pl
www.lubelskie.pl

3. W rejonie skrzyżowania z SSPW-WL wykonać roboty przygotowawcze w postaci przekopów kontrolnych w terenie, celem wyeliminowania ewentualnych niezgodności uzbrojenia naniesionego na podkładzie mapowym, a stanem faktycznym. Wodociąg należy ułożyć co najmniej 0,5 m poniżej infrastruktury SSPW-WL (infrastruktura SSPW-WL ułożona jest na głębokości ok. 1,0 metra.).
4. Zabezpieczenie SSPW-WL w miejscu skrzyżowania **zaprojektować i wykonać** zgodnie z przepisami Prawa Budowlanego, obowiązującymi normami, Końce rury osłonowej/ochronnej wyprowadzić co najmniej 0,5 m poza obrysem skrzyżowania i uszczelnić.
5. Prace w bezpośredniej bliskości SSPW-WL (odległość poniżej 1,0 m) należy wykonywać ręcznie bez użycia sprzętu mechanicznego z zachowaniem szczególnych środków ostrożności pod ewentualnym nadzorem przedstawiciela Województwa Lubelskiego, o który należy wystąpić zgodnie z pkt 1.
6. W trakcie prac ziemnych należy zwrócić szczególną uwagę na elementy lokalizacyjne (taśma, kabel) ułożone współbieżnie z rurociągiem. W przypadku uszkodzenia należy elementy odbudować z zachowaniem ciągłości elektrycznej.
7. **SSPW-WL jest w sposób stały wykorzystywana do świadczenia usług telekomunikacyjnych podmiotom trzecim i bieżącego monitoringu sieci w związku z tym prace należy zaplanować i wykonać w miarę możliwości bez konieczności wprowadzania przerw w ciągłości transmisji lub w uzgodnionych „oknach serwisowych".**
8. W przypadku konieczności uzyskania dodatkowych informacji prosimy o kontakt z Panem: Andrzejem Aftyką, tel. 669-990-008, e-mail: andrzej.aftyka@lubelskie.pl.
9. Inwestor poniesie wszelkie koszty związane z wykonaniem zabezpieczenia SSPW-WL, w tym koszt materiałów i prac montażowych.
10. Za wszelkie uszkodzenia infrastruktury SSPW-WL w czasie wykonywania robót oraz za szkody, które w przyszłości mogłyby powstać na skutek wykonanych prac odpowiedzialność materialną wynikającą z Kodeksu Cywilnego będzie ponosił Wykonawca.

Up. ZARZĄDU WOJEWÓDZTWA
GŁÓWNY SPECJALISTA
Andrzej Aftyka

DCIT-II.2635.2.282.2020.AA

Strona 2/2

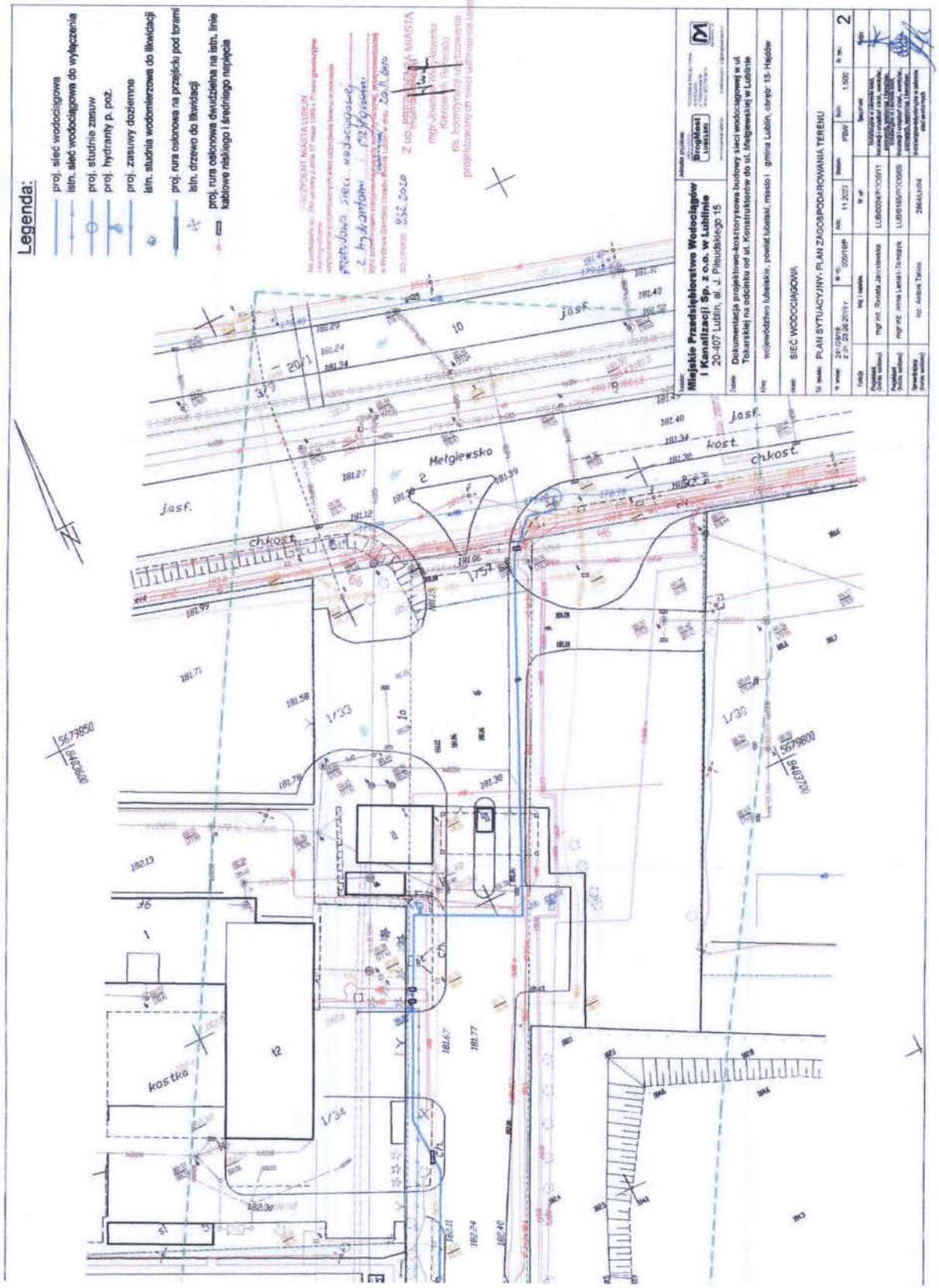
Legenda:
proj. sieć wodociągowa
istn. sieć wodociągowa do wyłączenia
proj. studnie zasuw
proj. hydranty p. poż.
proj. zasuwy dozienne
istn. studnia wodomierzowa do likwidacji
proj. rura osłonowa na przejściu pod torami
istn. drzewo do likwidacji
proj. rura osłonowa dwudzielna na istn. linie kablowe niskiego i średniego napięcia
Miejskie Przedsiębiorstwo Wodociągów i Kanalizacji Sp. z o.o. w Lublinie
20-407 Lublin, al. J. Piłsudskiego 15
DrogMost Lubelski
Dokumentacja projektowo-kosztorysowa budowy sieci wodociągowej w ul. Tokarskiej na odcinku od ul. Konstruktorów do ul. Mełgiewskiej w Lublinie
województwo lubelskie, powiat lubelski, miasto i gmina Lublin, obręb 13 Hajdów
SIEĆ WODOCIĄGOWA
PLAN SYTUACYJNY - PLAN ZAGOSPODAROWANIA TERENU
2
Mełgiewsko
jasf.
chkost.
kost.
kostka
1/33
1/34
1/30
5679850
5679800

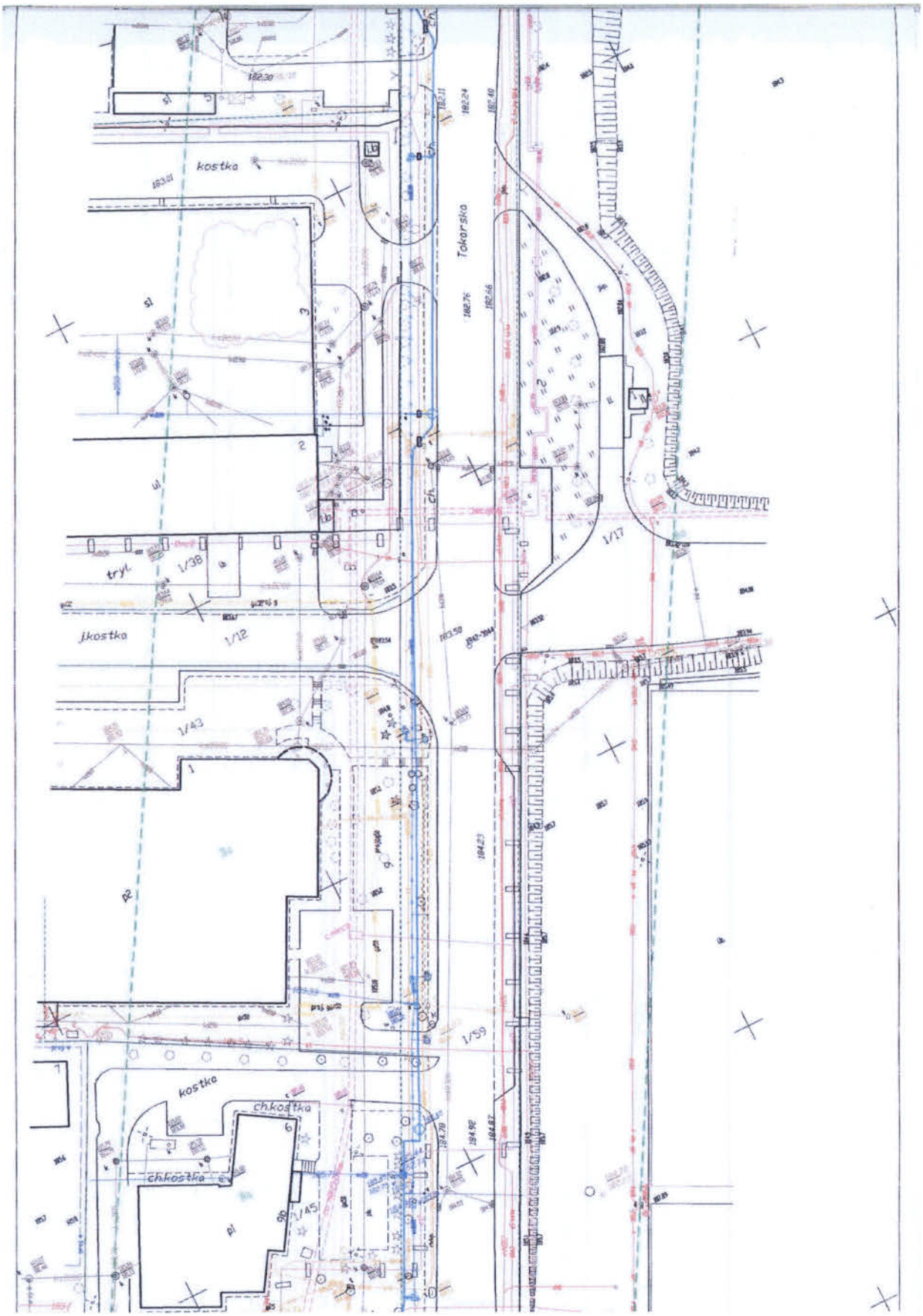
kostka
Tokarska
tryl.
1/38
jkostka
1/12
1/43
1/17
1/59
kostka
ch.kostka
ch.kostka
1/45

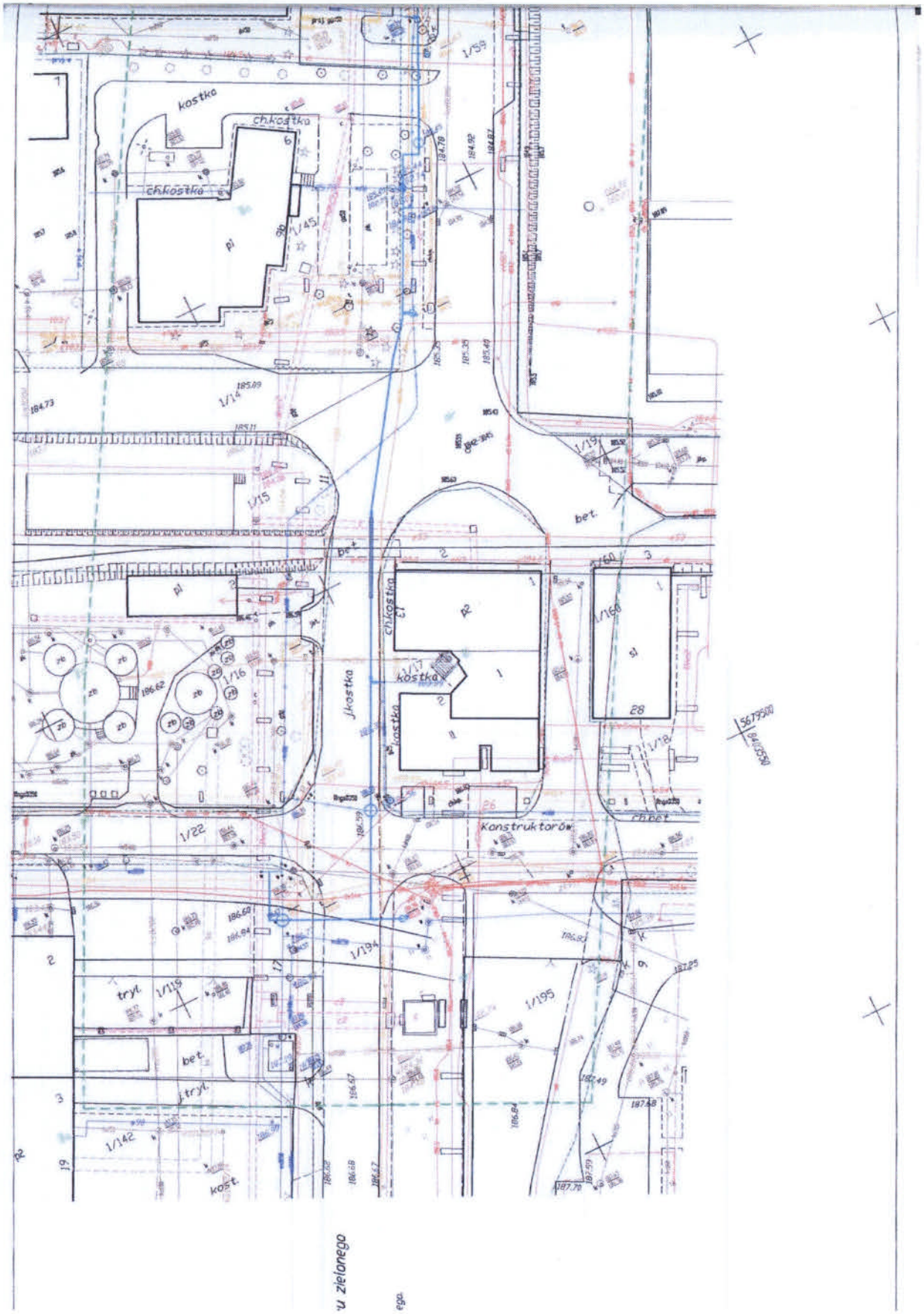
kostka
ch.kostka
ch.kostka
pl
1/45
1/59
1/14
1/15
1/19
bet.
pl
1/16
zb
1/160
1/18
28
ch.kostka
kostka
kostka
kostka
Konstruktorów
ch.bet
1/22
1/194
1/195
tryl.
1/119
bet.
tryl.
1/142
kost.
u zielonego
ego.

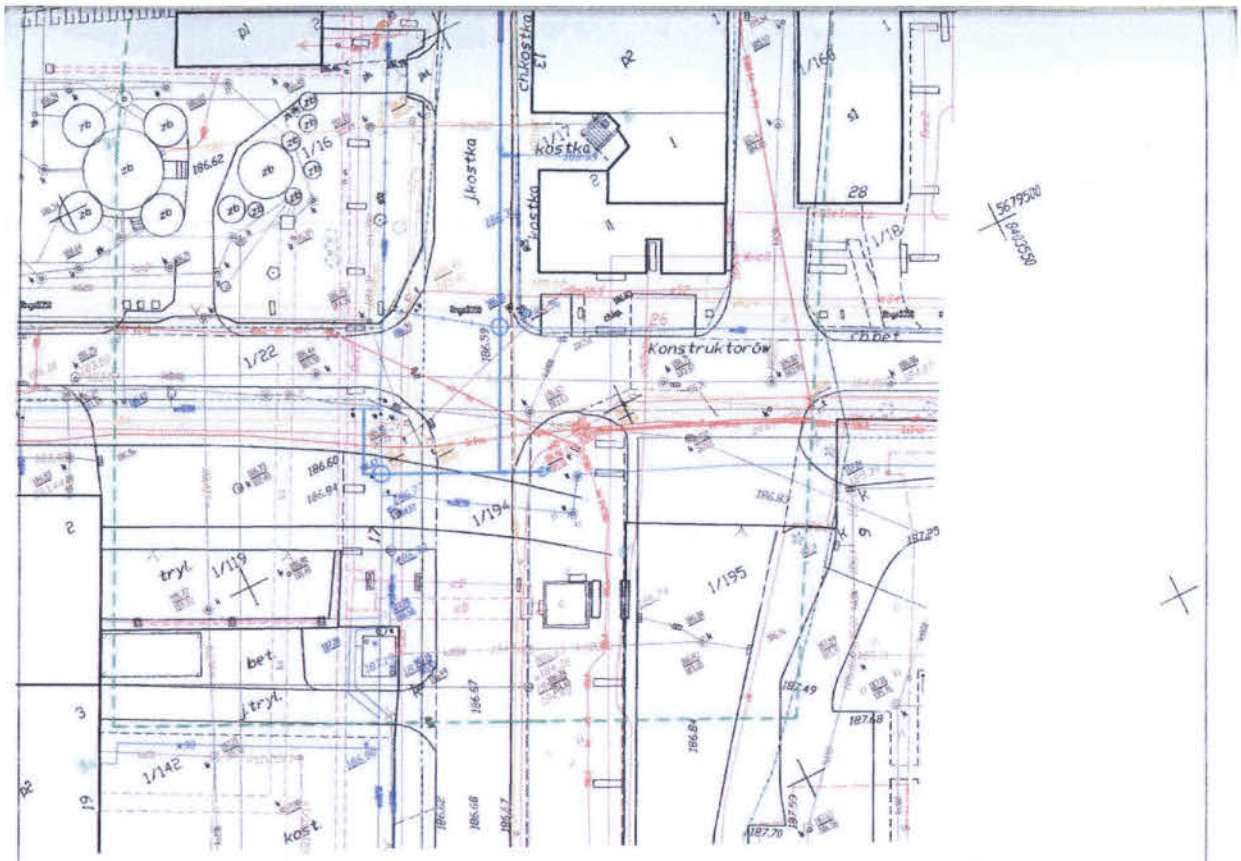

MAPA DO CELÓW PROJEKTOWYCH
skala mapy 1:500

Miasto: Lublin, ul. Tokarska
Identyfikator i nazwa jednostki ewidencyjnej: 06_63_01_1 - LUBLIN
Identyfikator i nazwa obrębu ewidencyjnego: 0046 - Zadębie III
Arkusz nr 6 dz. nr: 3/9, 10
Identyfikator i nazwa obrębu ewidencyjnego: 0013 - Hajdów
Arkusz nr 8 dz. nr: 2, 1/57, 1/59, 1/17, 1/34
Arkusz nr 9 dz. nr: 1/194, 1/195, 1/17
Miasto Lublin, woj. lubelskie
Układ współrzędnych PUWG 2000/8
Poziom odniesienia PL-EVRF2007-NH
Przedmiotem aktualizacji jest obszar zakreślony linią przerywaną koloru zielonego
Mapa aktualna na dzień 18.09.2020r.
Godło mapy : 8.151.08.05.2.2, 8.151.08.05.2.4, 8.151.08.05.2.3, 8.151.08.05.4.1
Na mapie nie umieszczono
Linii zabudowy oraz rozgraniczających zgodnych z miejscowym planem zagospodarowania przestrzennego.
Służebności gruntowych ujawnionych w księgach wieczystych.
Trwałe obiekty podlegają wytyczeniu i inwentaryzacji przez jednostkę wykonastwa geodezyjnego

Identyfikator zgłoszenia: GD-DB-II.6640.1.501.2019
Data sporządzenia: 08.10.2020

KIEROWNIK RÓBOTY GEODEZYJNO-KARTOGRAFICZNEJ
GEODETA UPRAWNIONY

GCDS
Sp. z o.o.
ul. Ilmarski 20A, 20-133 Lublin
NIP 712-339-82-28 REGON 290124431
Tel. (81) 470 73 53

GEODETA UPRAWNIONY
Uprawnienia zawodowe 2011/2
mgr Wiesław Milewski

Wykonawca prac geodezyjnych	DGS Sp. z o.o.
Nr pracy geodezyjnej	63-0046-2020-GM.2487
Nr i nazwisko osoby wykonującej czynności kontrolne	GEODETA UPRAWNIONY

Uprawnienia zawodowe 2011/2
mgr Wiesław Milewski

OŚWIADCZENIE

BONIONI POLSKA Sp. z o.o.
20-209 Lublin, ul. Konstruktorów 5
NIP 946-23-81-774, REGON 432648896
Tel. Fax: (+48) 81 749 29 41

Ja niżej podpisany/(a)* .....

Zamieszkały/(a)* .....

jako współ/właściciel* nieruchomości położonej w Lublinie przy ulicy **Konstruktorów w Lublinie,** oznaczonej jako działka **nr 1/119, obr. 13, ark. 8 (dalej „Nieruchomość")** oświadczam, że po zapoznaniu się z przebiegiem trasy sieci wodociągowej projektowanej przez:

DROGMOST LUBELSKI
SPÓŁKA Z O.O.
20-469 LUBLIN, ul. Wrotkowska 1 B
tel./fax 81 744 00 20
P-008020120, NIP 712-015-68-14
KRS 0000057033

na zlecenie **Inwestora tj. Miejskiego Przedsiębiorstwa Wodociągów i Kanalizacji w Lublinie Sp. z o.o., al. Piłsudskiego 15, 20-407 Lublin:**

- wyrażam zgodę na dysponowanie Nieruchomością na cele budowlane w celu realizacji przez Inwestora inwestycji polegającej na budowie/przebudowie sieci wodociągowej/urządzeń wodociągowych o następujących parametrach:
  sieć wodociągowa dn 225,
- wyrażam zgodę na lokalizację i pozostawienie ww. sieci/urządzeń na Nieruchomości zgodnie z dołączonym planem sytuacyjnym – załącznikiem graficznym stanowiącym integralną część niniejszego oświadczenia,
- nie będę kwestionować wydanych w tym przedmiocie decyzji administracyjnych ani utrudniać ich wykonanie,
- nie będę utrudniać prowadzenia prac związanych z realizacją inwestycji,
- umożliwię przyłączenia do sieci wodociągowej właścicielom działek sąsiadujących bezpośrednio z obciążanymi działkami od strony zainstalowania sieci oraz przedłużenia sieci,
- umożliwię użytkownikowi sieci – **MPWiK Sp. z o.o. w Lublinie** korzystanie z sieci/urządzeń wodociągowych, dostęp na Nieruchomość w celu wykonania czynności eksploatacyjnych.

Dodatkowe uwagi współ/właściciela* działki:

.....

.....

.....

Lublin, dn. 08.06.2020

PREZES ZARZĄDU
Yann PERRAMANT
Yann Perramant
podpis współ/właściciela* działki

Oświadczam, że zapoznałem(-am)* się z treścią klauzuli informacyjnej dotyczącej przetwarzania danych osobowych, w tym z informacją o celu i sposobach przetwarzania danych osobowych oraz prawie dostępu do treści swoich danych i prawie ich poprawiania.

Lublin, dn. 08.06.2020

PREZES ZARZĄDU
Yann Perramant
podpis współ/właściciela* działki

WPŁYNĘŁO
DrogMost Lubelski
dn. 22 06 2020
oświadczenie przyjął
L.dz. 212/2020 podpis
* niepotrzebne skreślić

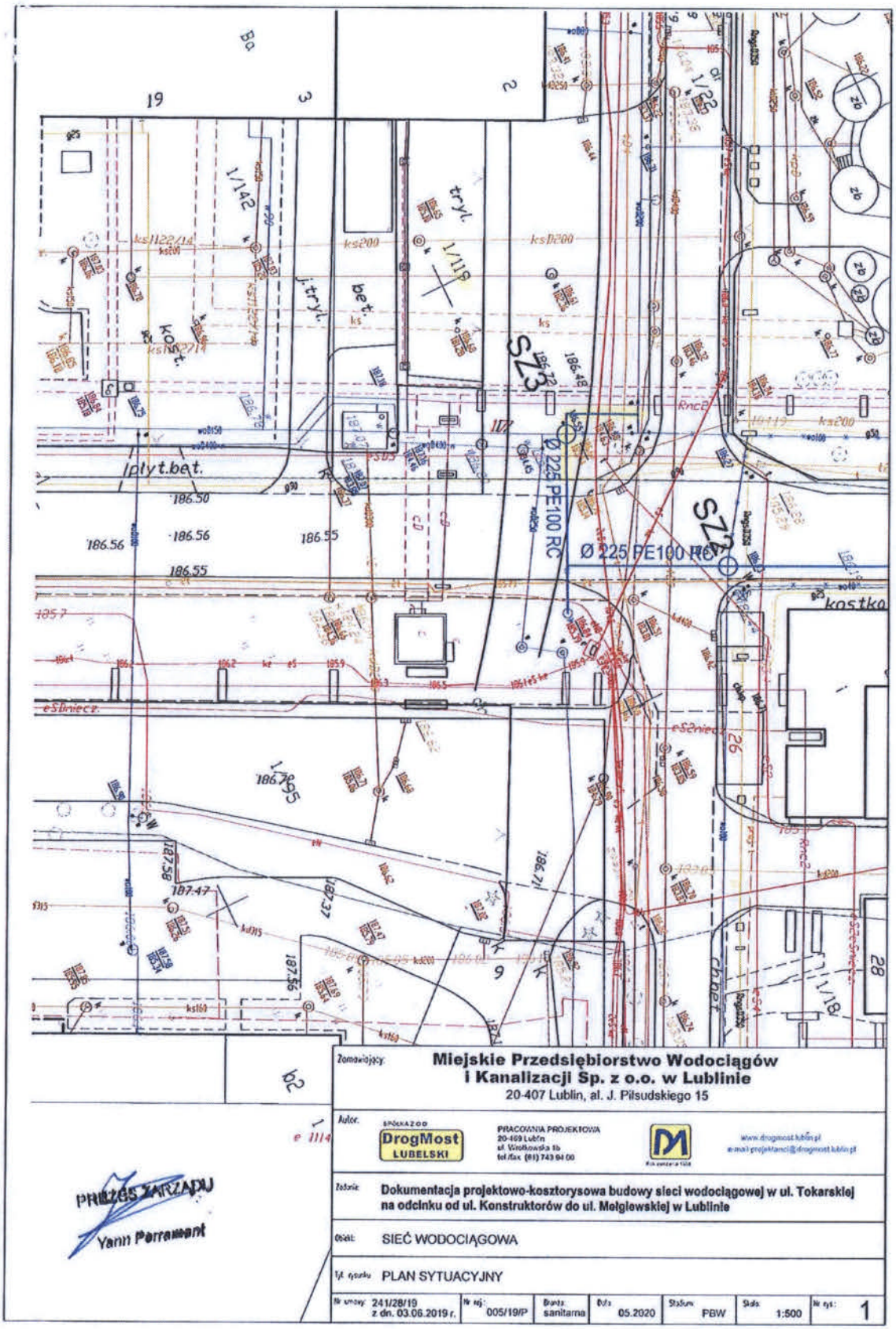
Zamawiający:
Miejskie Przedsiębiorstwo Wodociągów i Kanalizacji Sp. z o.o. w Lublinie
20-407 Lublin, al. J. Piłsudskiego 15
Autor:
DrogMost LUBELSKI
PRACOWNIA PROJEKTOWA
20-469 Lublin
ul. Wrotkowska 1b
tel./fax (81) 743 94 00
www.drogmost.lublin.pl
Zadanie:
Dokumentacja projektowo-kosztorysowa budowy sieci wodociągowej w ul. Tokarskiej na odcinku od ul. Konstruktorów do ul. Mełgiewskiej w Lublinie
Obiekt:
SIEĆ WODOCIĄGOWA
Tytuł rysunku:
PLAN SYTUACYJNY
Nr umowy: 241/28/19 z dn. 03.06.2019 r.
Nr rej.: 005/19/P
Branża: sanitarna
Data: 05.2020
Stadium: PBW
Skala: 1:500
Nr rys.: 1
PREZES ZARZĄDU
Yann Perrauant
SZ3
SZ4
Ø 225 PE100 RC
Ø 225 PE100 RC
kostka

OŚWIADCZENIE

Ja niżej podpisany/(a)* NOYEN Sp. z o.o. reprezentowana przez Zbigniewa Kuranta - Prezesa Zarządu

Zamieszkały/(a)* z siedzibą 20-270 Lublin, ul. Braci Krausse 6

jako ~~współ/właściciel*~~ użytkownik wieczysty nieruchomości położonej w Lublinie przy ulicy **Tokarskiej w Lublinie,** oznaczonej jako działka **nr 1/45, obr. 13, ark. 8 (dalej „Nieruchomość")** oświadczam, że po zapoznaniu się z przebiegiem trasy sieci wodociągowej projektowanej przez:

DROGMOST LUBELSKI
SPÓŁKA Z O.O.
20-469 LUBLIN, ul. Wrotkowska 1 B
tel./fax 81 746 60 90
P-008020120, NIP 712-015-68-14
KRS 0000057039

na zlecenie **Inwestora tj. Miejskiego Przedsiębiorstwa Wodociągów i Kanalizacji w Lublinie Sp. z o.o., al. Piłsudskiego 15, 20-407 Lublin:**

- wyrażam zgodę na dysponowanie Nieruchomością na cele budowlane w celu realizacji przez Inwestora inwestycji polegającej na budowie/przebudowie sieci wodociągowej/urządzeń wodociągowych o następujących parametrach:
  sieć wodociągowa dn 225,
- wyrażam zgodę na lokalizację i pozostawienie ww. sieci/urządzeń na Nieruchomości zgodnie z dołączonym planem sytuacyjnym – załącznikiem graficznym stanowiącym integralną część niniejszego oświadczenia,
- nie będę kwestionować wydanych w tym przedmiocie decyzji administracyjnych ani utrudniać ich wykonanie,
- nie będę utrudniać prowadzenia prac związanych z realizacją inwestycji,
- umożliwię przyłączenia do sieci wodociągowej właścicielom działek sąsiadujących bezpośrednio z obciążanymi działkami od strony zainstalowania sieci oraz przedłużenia sieci,
- umożliwię użytkownikowi sieci – **MPWiK Sp. z o.o. w Lublinie** korzystanie z sieci/urządzeń wodociągowych, dostęp na Nieruchomość w celu wykonania czynności eksploatacyjnych.

Dodatkowe uwagi współ/właściciela* działki:

Po wykonaniu prac teren działki należy doprowadzić do stanu nie gorszego niż przed przebudową.

Lublin, dn. 08.12.2020 r.

NOYEN Sp. z o. o.
ul. Braci Krausse 6, 20-270 Lublin, Polska
11

NIP	712-24-82-619	BDO	000000803
KRS	0000033686	TEL	+48 81 745 05 98
REGON	431153081	EMAIL	biuro@noyen.com

noyen.com NOYEN

Prezes Zarządu
Zbigniew Kurant
NOYEN Sp. z o.o.

podpis współ/właściciela* działki

Oświadczam, że zapoznałem(-am)* się z treścią klauzuli informacyjnej dotyczącej przetwarzania danych osobowych, w tym z informacją o celu i sposobach przetwarzania danych osobowych oraz prawie dostępu do treści swoich danych i prawie ich poprawiania.

NOYEN Sp. z o. o.
ul. Braci Krausse 6, 20-270 Lublin, Polska
11

NIP	712-24-82-619	BDO	000000803
KRS	0000033686	TEL	+48 81 745 05 98
REGON	431153081	EMAIL	biuro@noyen.com

noyen.com NOYEN

Lublin, dn. 08.12.2020 r.

Prezes Zarządu
Zbigniew Kurant
NOYEN Sp. z o.o.

podpis współ/właściciela* działki

oświadczenie przyjął

* niepotrzebne skreślić

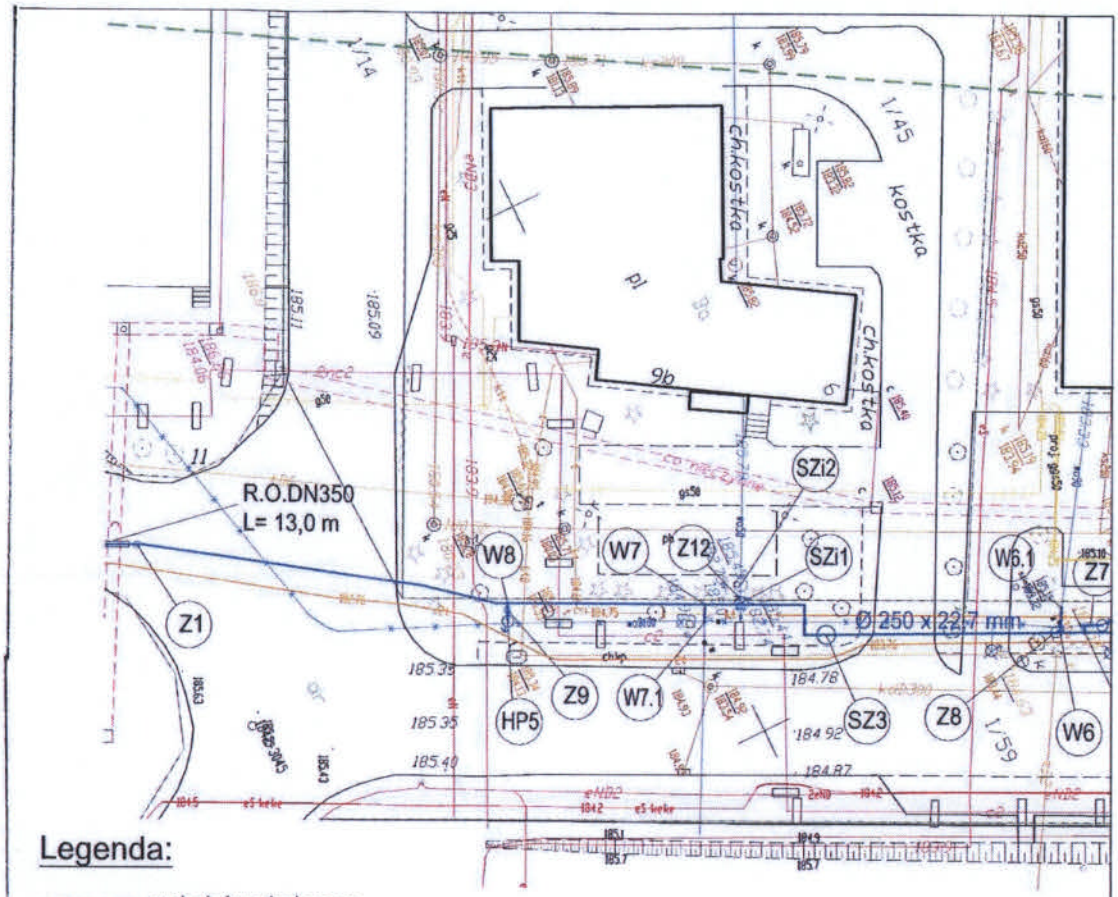

Legenda:

- proj. sieć wodociągowa
- istn. sieć wodociągowa do wyłączenia
- proj. studnie zasuw (SZ1)
- proj. hydranty p. poż. (HP1)
- proj. zasuwy doziemne (Z3)
- (SZi1) istn. studnia wodomierzowa do likwidacji
- (W1) numery węzłów

Inwestor: **Miejskie Przedsiębiorstwo Wodociągów i Kanalizacji Sp. z o.o. w Lublinie** 20-407 Lublin, al. J. Piłsudskiego 15	Jednostka projektowa: SPÓŁKA Z O.O. DrogMost LUBELSKI PRACOWNIA PROJEKTOWA 20-468 Lublin ul. Włościańska 7b tel./fax: (81) 743 84 30 www.drogmost.lublin.pl e-mail:projektownia@drogmost.lublin.pl
Zadanie:	**Dokumentacja projektowo-kosztorysowa budowy sieci wodociągowej w ul. Tokarskiej na odcinku od ul. Konstruktorów do ul. Mełgiewskiej w Lublinie**
Adres:	województwo lubelskie, powiat lubelski, miasto i gmina Lublin, obręb: 13- Hajdów
Obiekt:	SIEĆ WODOCIĄGOWA
Tyt. rysunku:	PLAN SYTUACYJNY

Nr umowy:	Nr rej.:	Data:	Stadium:	Skala:	Nr rys.:
241/28/19 z dn. 03.06.2019 r.	005/19/P	10.2020	PBW	1:500	1

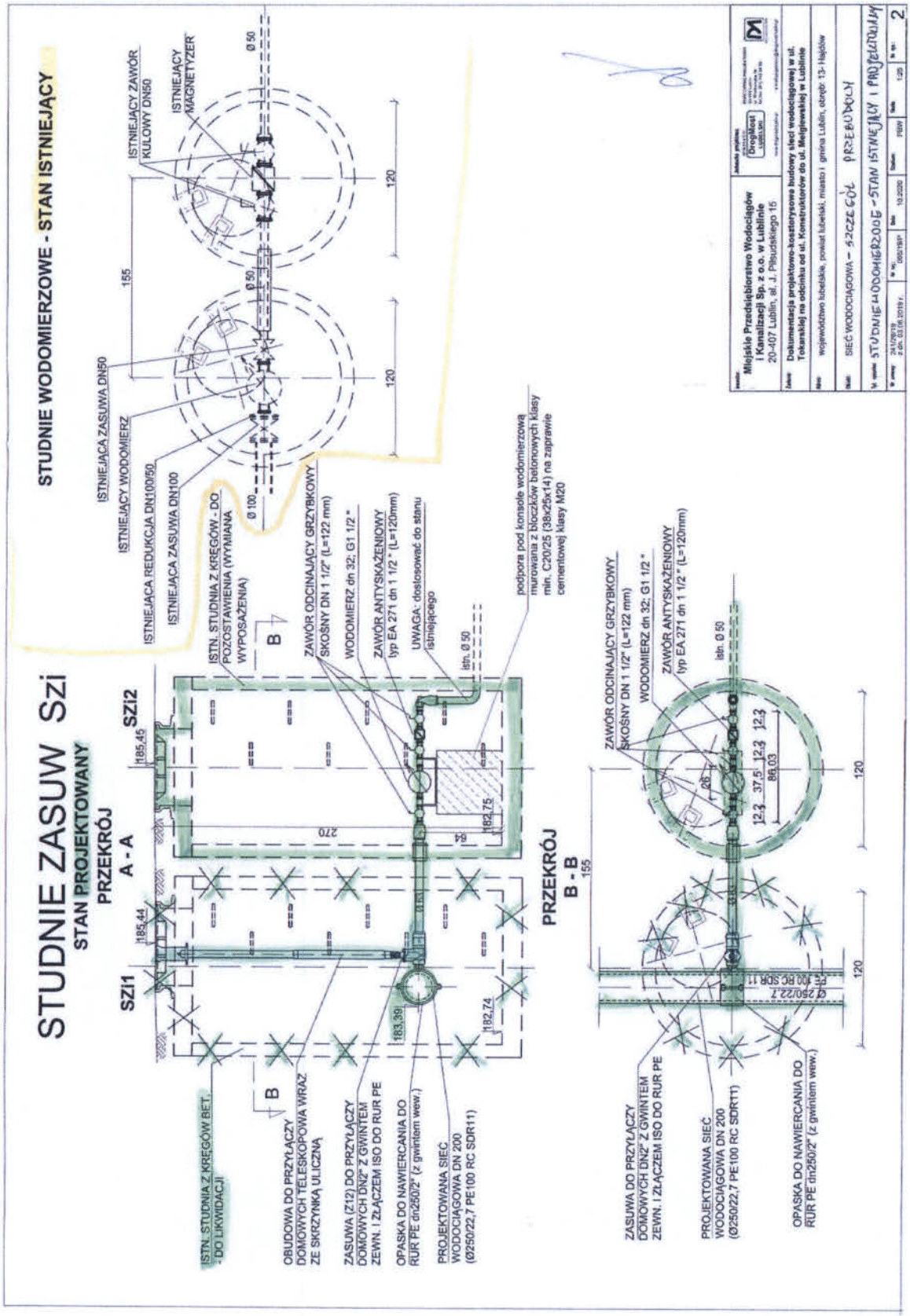
STUDNIE ZASUW Szi
STAN PROJEKTOWANY
PRZEKRÓJ A - A
SZI1
SZI2
185,44
185,45
183,39
182,74
182,75
270
64
155
120
ISTN. STUDNIA Z KRĘGÓW BET. - DO LIKWIDACJI
OBUDOWA DO PRZYŁĄCZY DOMOWYCH TELESKOPOWA WRAZ ZE SKRZYNKĄ ULICZNĄ
ZASUWA (Z12) DO PRZYŁĄCZY DOMOWYCH DN2" Z GWINTEM ZEWN. I ZŁĄCZEM ISO DO RUR PE
OPASKA DO NAWIERCANIA DO RUR PE dn250/2" (z gwintem wew.)
PROJEKTOWANA SIEĆ WODOCIĄGOWA DN 200 (Ø250/22,7 PE100 RC SDR11)
ISTN. STUDNIA Z KRĘGÓW - DO POZOSTAWIENIA (WYMIANA WYPOSAŻENIA)
ZAWÓR ODCINAJĄCY GRZYBKOWY SKOŚNY DN 1 1/2" (L=122 mm)
WODOMIERZ dn 32; G1 1/2"
ZAWÓR ANTYSKAŻENIOWY typ EA 271 dn 1 1/2" (L=120mm)
UWAGA: dostosować do stanu istniejącego
istn. Ø 50
podpora pod konsole wodomierzową murowana z bloczków betonowych klasy min. C20/25 (38x25x14) na zaprawie cementowej klasy M20
B
PRZEKRÓJ B - B
ZASUWA DO PRZYŁĄCZY DOMOWYCH DN2" Z GWINTEM ZEWN. I ZŁĄCZEM ISO DO RUR PE
PROJEKTOWANA SIEĆ WODOCIĄGOWA DN 200 (Ø250/22,7 PE100 RC SDR11)
OPASKA DO NAWIERCANIA DO RUR PE dn250/2" (z gwintem wew.)
12,3 37,5 12,3 12,3
86,03
Ø 50
Ø 100
STUDNIE WODOMIERZOWE - STAN ISTNIEJĄCY
ISTNIEJĄCA ZASUWA DN50
ISTNIEJĄCY WODOMIERZ
ISTNIEJĄCA REDUKCJA DN100/50
ISTNIEJĄCA ZASUWA DN100
ISTNIEJĄCY ZAWÓR KULOWY DN50
ISTNIEJĄCY MAGNETYZER
Miejskie Przedsiębiorstwo Wodociągów i Kanalizacji Sp. z o.o. w Lublinie
20-407 Lublin, al. J. Piłsudskiego 16
DrogMost Lubelski
Dokumentacja projektowo-kosztorysowa budowy sieci wodociągowej w ul. Tokarskiej na odcinku od ul. Konstruktorów do ul. Mełgiewskiej w Lublinie
województwo lubelskie, powiat lubelski, miasto i gmina Lublin, obręb: 13- Hajdów
SIEĆ WODOCIĄGOWA - ZAŁĄCZENIE PRZEBUDOWY
STUDNIE WODOMIERZOWE - STAN ISTNIEJĄCY I PROJEKTOWANY
2

Megatem EC Lublin

MEGATEM EC-Lublin Sp. z o.o.
ul. Mełgiewska 7-9, 20-952 Lublin, tel. +48 81 461 37 37, faks +48 81 461 37 99
NIP 946-23-11-443, Regon 950441361
BDO 000017530

www.megatem-ec.pl, e-mail: sekretariat@megatem-ec.pl

MT-EC/1195 /TK/2020

Lublin, dn. 17.12.2020 r.

WPŁYNĘŁO
DrogMost Lubelski
dn. 18 -12- 2020
L.dz. 449/2020 podpis

DrogMost Lubelski
Spółka z o.o.
Pracownia Projektowa
ul. Wrotkowska 1B
20-469 Lublin

Dot.: uzgodnienia dokumentacji.

W odpowiedzi na Państwa pismo znak: DM-005/19/P-449/2020 z dnia 14.12.2020 roku informujemy, że uzgadniamy pozytywnie przedstawiony projekt w zakresie skrzyżowań i zbliżeń projektowanego wodociągu do naszej infrastruktury sieci centralnego ogrzewania.

Z poważaniem:

PREZES ZARZĄDU
Dyrektor Naczelny
Tadeusz Karczmarczyk

K/o:
1 x MT-EC

KRS 0000006956
Sąd Rejonowy Lublin – Wschód z siedzibą w Świdniku, VI Wydział Gospodarczy
Kapitał zakładowy 37 270 000 zł
Konto: PKO BP S.A. IV O/Lublin 19 1020 3176 0000 5202 0044 8977
Zarząd: Tadeusz Karczmarczyk – Prezes,
Aleksander Kostkowski – Wiceprezes Zarządu

Posiadamy certyfikaty ISO 9001:2015 oraz ISO 14001:2015

PRZEDSIĘBIORSTWO FAIR PLAY
DIAMENTY MIESIĘCZNIKA Forbes 2018
GAZELE BIZNESU 2018

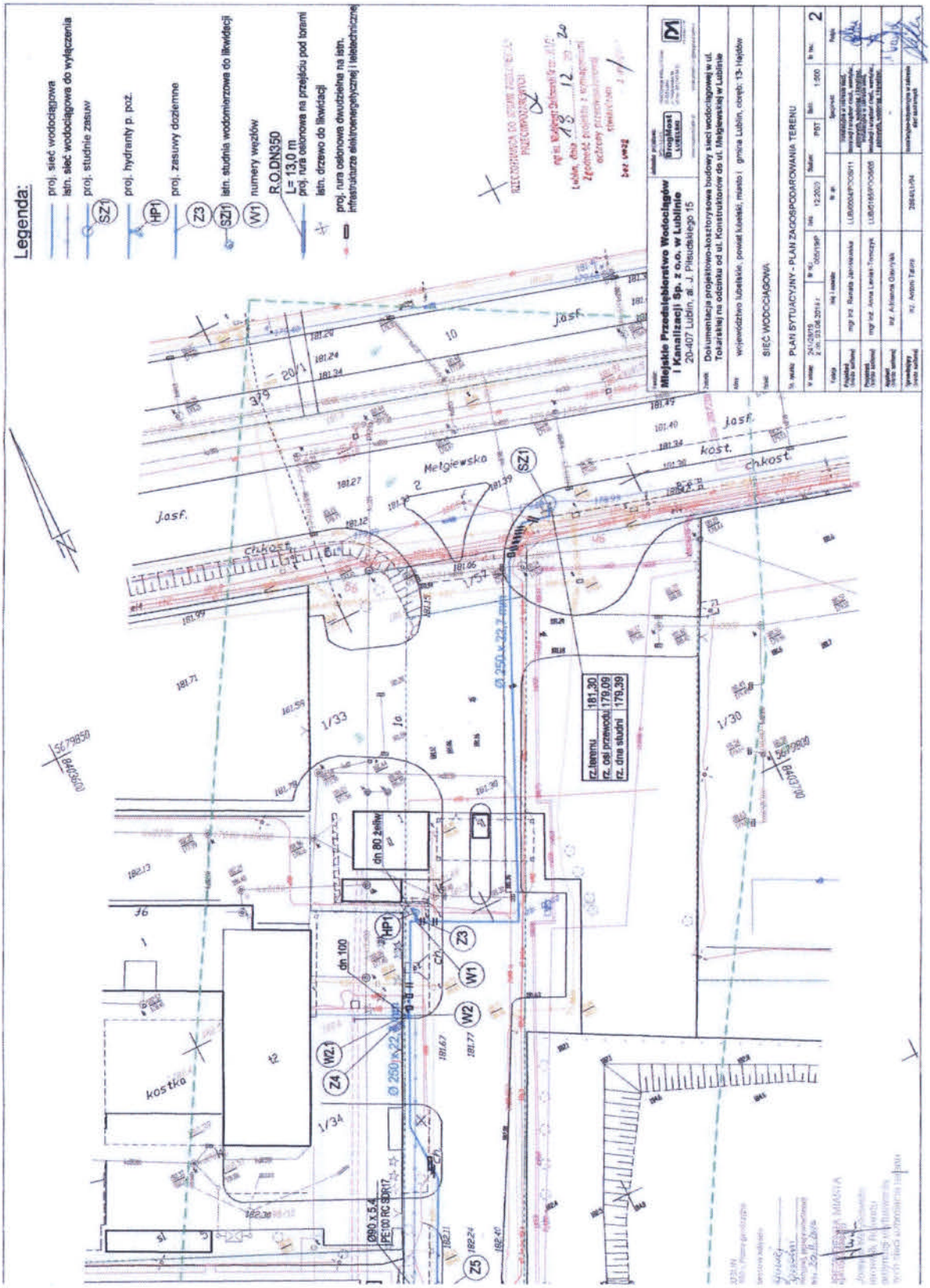
Legenda:
proj. sieć wodociągowa
istn. sieć wodociągowa do wyłączenia
proj. studnie zasuw
proj. hydranty p. poż.
proj. zasuwy dzielenne
istn. studnia wodomierzowa do likwidacji
numery wężów
R.O.DN350
L= 13,0 m
proj. rura osłonowa na przejściu pod torami
istn. drzewo do likwidacji
proj. rura osłonowa dwudzielna na istn. infrastrukturze elektroenergetycznej i telekomunicznej
Miejskie Przedsiębiorstwo Wodociągów i Kanalizacji Sp. z o.o. w Lublinie
20-407 Lublin, al. J. Piłsudskiego 15
Dokumentacja projektowo-kosztorysowa budowy sieci wodociągowej w ul. Tokarzewskiej na odcinku od ul. Konstruktorów do ul. Małgiewskiej w Lublinie
województwo lubelskie, powiat lubelski, miasto i gmina Lublin, obręb: 13- Hajdów
SIEĆ WODOCIĄGOWA
PLAN SYTUACYJNY - PLAN ZAGOSPODAROWANIA TERENU
rz. terenu 181,30
rz. osi przewodu 179,09
rz. dna studni 179,39
dn 80 żeliw
dn 100
Ø 250 x 22,7
Ø 250 x 22,7
Ø90 x 5,4
PE100 RC SDR17
Małgiewska
kostka
jasf.
chkost.
kost.
1/33
1/34
1/30
1/31
1/32
SZ1
HP1
Z3
W1
W2
Z4
Z5

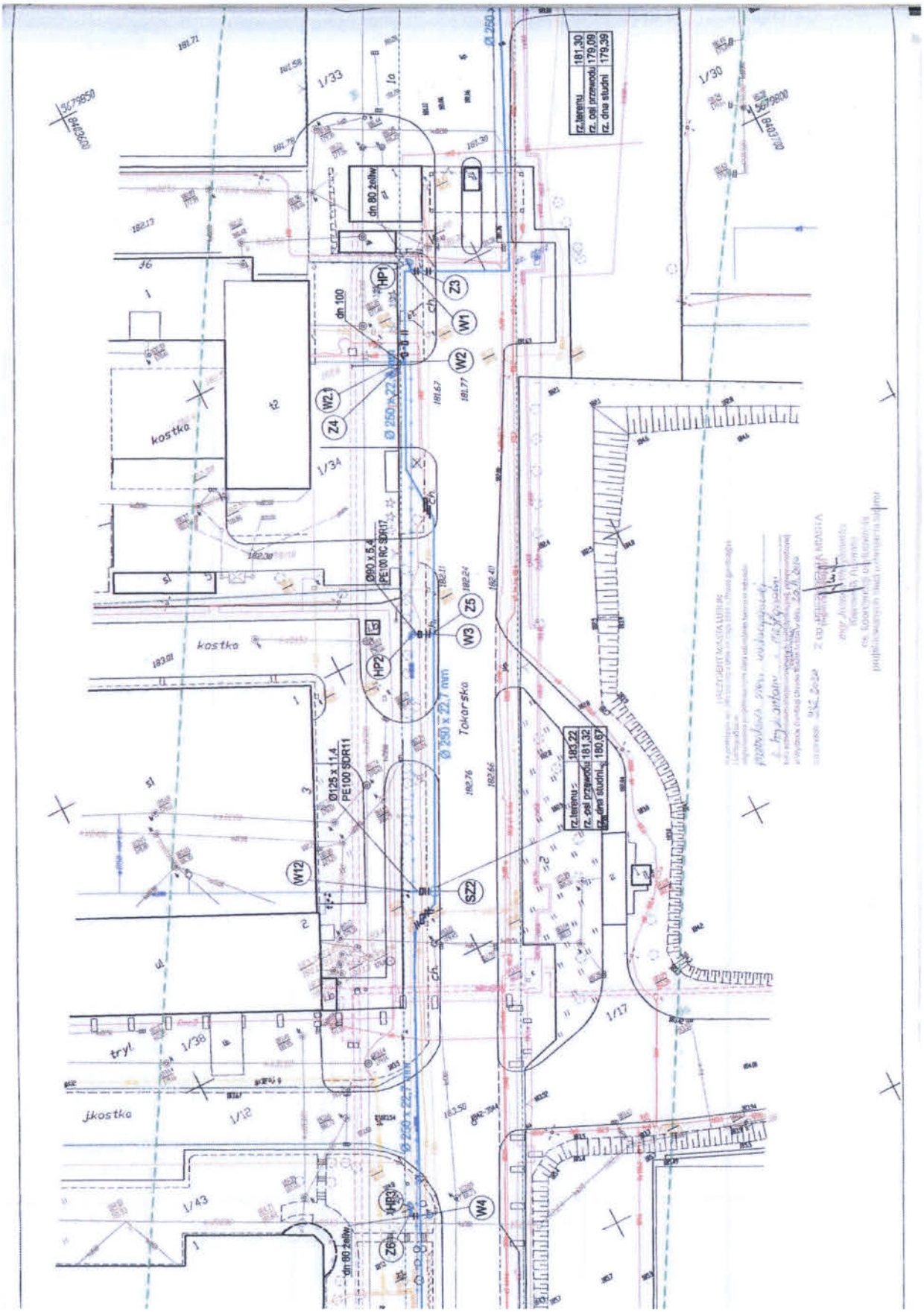
rz.terenu 181,30
rz. osi przewodu 179,09
rz. dna studni 179,39
dn 80 żeliw
HP1
Z3
W1
W2
W2.1
Z4
dn 100
kostka
1/33
1/34
1/30
Ø 250 x 22,7 mm
Ø90 x 5,4
PE100 RC SDR17
Z5
W3
HP2
Ø125 x 11,4
PE100 SDR11
W12
SZ2
Tokarska
rz.terenu 183,22
rz. osi przewodu 181,32
rz. dna studni 180,67
1/17
tryl
1/38
1/12
1/43
HP3
W4
Z6
dn 80 żeliw

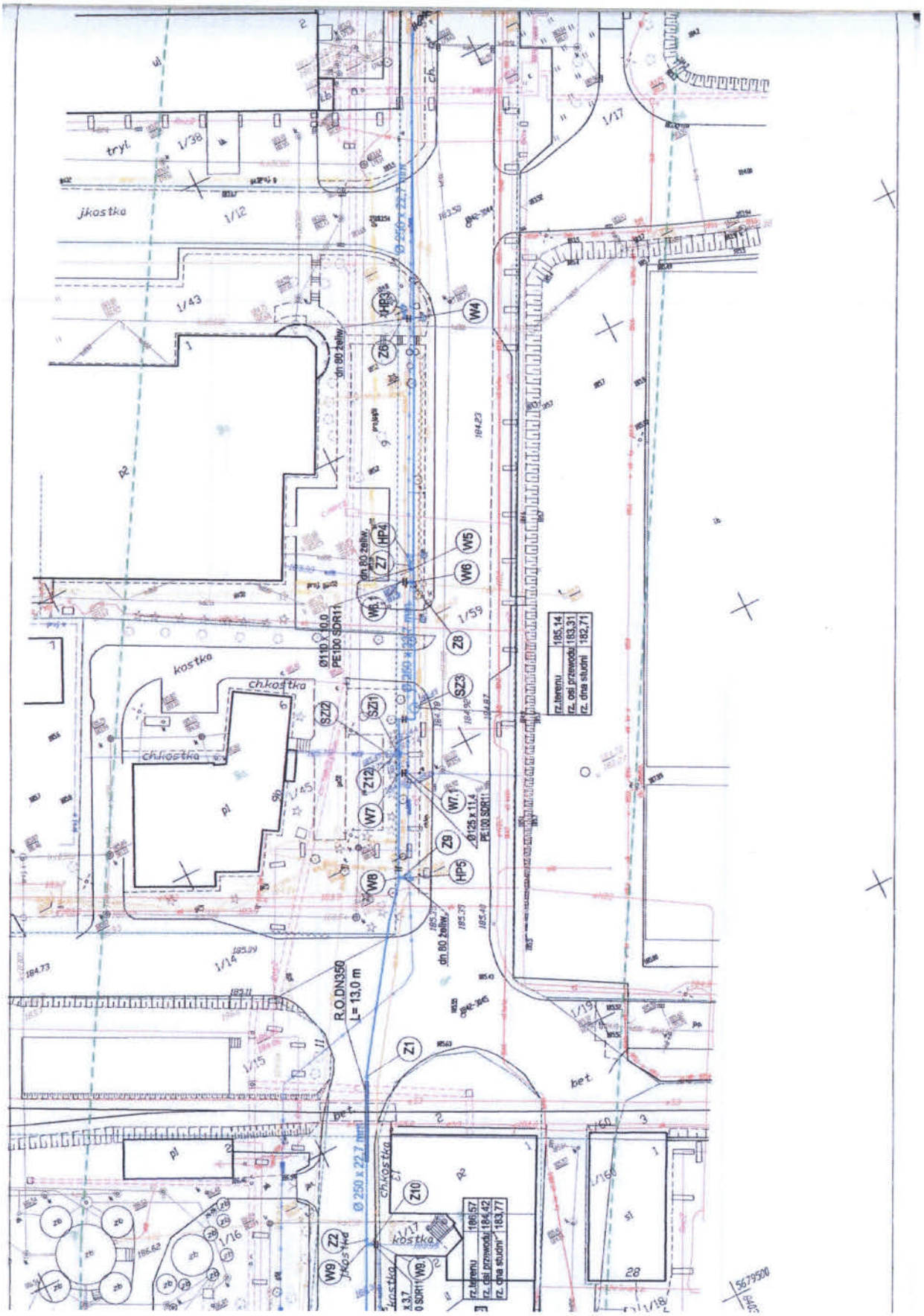
tryt
jkostka
kostka
chkostka
pl
bet
R.O.DN350
L= 13.0 m
Ø 250 x 22,7 mm
Ø110 X 10,0
PE100 SDR11
Ø125 x 11,4
PE100 SDR11
dn 80 żeliw.
rz.terenu 185,14
rz. osi przewodu 183,31
rz. dna studni 182,71
rz.terenu 186,57
rz. osi przewodu 184,42
rz. dna studni 183,77
W4
W5
W6
W7
W8
W9
Z1
Z2
Z6
Z7
Z8
Z9
Z10
Z12
SZ1
SZ2
SZ3
HP3
HP4
HP5
1/12
1/14
1/15
1/16
1/17
1/18
1/19
1/38
1/43
1/45
1/59
1/60
28

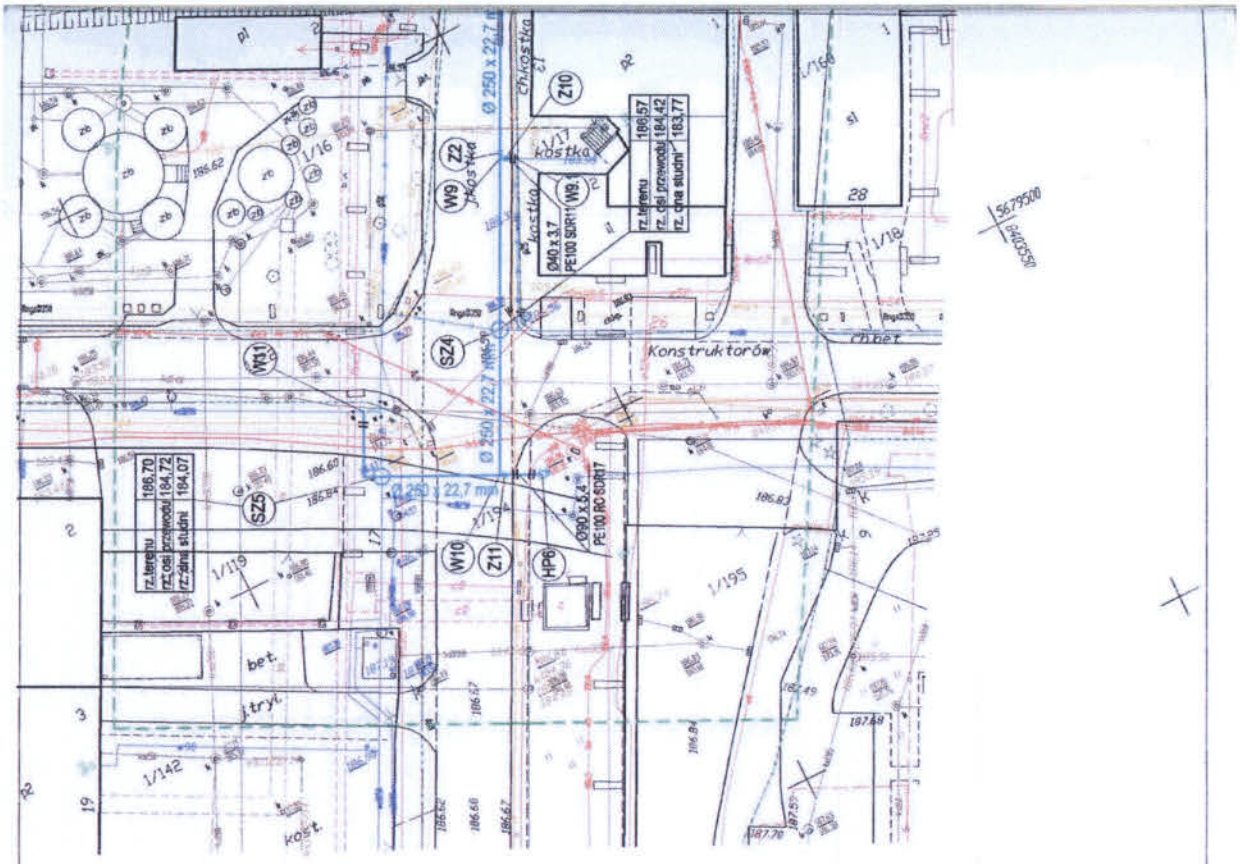

MAPA DO CELÓW PROJEKTOWYCH
skala mapy 1:500

Miasto Lublin, ul. Tokarska
Identyfikator i nazwa jednostki ewidencyjnej: 06_63_01_1 - LUBLIN
Identyfikator i nazwa obrębu ewidencyjnego: 0046 - Zadębie III
Arkusz nr 6 dz. nr: 3/9, 10
Identyfikator i nazwa obrębu ewidencyjnego: 0013 - Hajdów
Arkusz nr 8 dz. nr: 2, 1/57, 1/59, 1/17, 1/34
Arkusz nr 9 dz. nr: 1/194, 1/195, 1/17
Miasto Lublin, woj. lubelskie
Układ współrzędnych PUWG 2000/8
Poziom odniesienia PL-EVRF2007-NH
Przedmiotem aktualizacji jest obszar zakreślony linią przerywaną koloru zielonego
Mapa aktualna na dzień 18.09.2020r.
Godło mapy : 8.151.08.05.2.2, 8.151.08.05.2.4, 8.151.08.05.2.3, 8.151.08.05.4.1
Na mapie nie umieszczono
Linii zabudowy oraz rozgraniczających zgodnych z miejscowym planem zagospodarowania przestrzennego.
Służebności gruntowych ujawnionych w księgach wieczystych.
Trwałe obiekty podlegają wytyczeniu i inwentaryzacji przez jednostkę wykonastwa geodezyjnego.

Identyfikator zgłoszenia: GD-DD-11.6640.1501.2019 KIEROWNIK RUBRYKI
Data sporządzenia: 08.10.2020 GEODETA UPRAWNIONY

GEODETA UPRAWNIONY

GCPS
Sp. z o.o.
ul. Junaki 19A, 20-150 Lublin
NIP 712 335 8228 REGON 360134323
Fax (81) 470 72 50

Uprawnienia zawodowe 2016
nr. Krzysztof Bilkiewski

Wykonawca prac geodezyjnych	GCPS Sp. z o.o.	
Nr ew. TBD, nazwa firmy wpisanej do rejestru Geodetów Uprawnionych	DD-IV.6640.90.2020 GCPS	
Imię i nazwisko osoby ze wpisanym zakresem uprawnień zawodowych	GEODETA UPRAWNIONY	

Uprawnienia zawodowe 2016
nr. Krzysztof Bilkiewski

Zarząd Dróg i Mostów w Lublinie

ul. Krochmalna 13J, 20-401 Lublin, tel.: 81 466 5700, fax: 81 466 5701
e-mail: drogi@zdm.lublin.eu, www.zdm.lublin.eu

IU-DE.4310.123.2021

Lublin, dnia 17.03.2021 r.

WPŁYNĘŁO
DrogMost Lubelski
dn. 19 -03- 2021
L.dz. 032/21 podpis .....

Miejskie Przedsiębiorstwo Wodociągów
i Kanalizacji w Lublinie Sp. z o.o.
al. J. Piłsudskiego 15, 20-407 Lublin
za pośrednictwem pełnomocnika
Pani Anna Leniak-Tomczyk
ul. Jagodowa 55, 20-388 Majdan Mętowski

dot. lokalizacji przyłącza wodociągowego w ul. Tokarskiej w Lublinie.

W odpowiedzi na wniosek złożony dnia 10.03.2021 roku, dotyczący lokalizacji przyłącza wodociągowego w drodze wewnętrznej – ul. Tokarskiej (działka nr ewid. 1/194 – obr. 13, ark. 9), Zarząd Dróg i Mostów w Lublinie uzgadnia lokalizację ww. przyłącza zgodnie z załącznikiem graficznym, z warunkami:

- na podstawie art. 28b ust. 7 ustawy z dnia 17 maja 1989 r. *Prawo geodezyjne i kartograficzne* (Dz.U. z 2020 r. poz. 276 ze zm.) projektowane sieci uzbrojenia terenu należy uzgodnić na naradzie koordynacyjnej w referacie ds. koordynacji dokumentacji projektowej Wydziału Geodezji Urzędu Miasta Lublin,
- sposób odtworzenia naruszonych elementów pasa drogowego zostanie podany w pozwoleniu na prowadzenie robót w pasie drogowym.

Niniejsze pismo stanowi jednocześnie zgodę na dysponowanie gruntem ul. Tokarskiej (działka nr ewid. 1/194 – obr. 13, ark. 9) na cele budowlane związane z realizacją ww. przyłącza wodociągowego.

Na prowadzenie robót w pasie drogowym, Inwestor zadania uzyska odrębne zezwolenie Zarządu Dróg i Mostów w Lublinie, przedkładając stosowny wniosek.

Z up. Prezydenta Miasta Lublin
ZASTĘPCA DYREKTORA
Zarządu Dróg i Mostów w Lublinie
ds. Przygotowania Inwestycji
mgr inż. Mirosław Łuciuk

Załącznik nr 1 – mapa sytuacyjno-wysokościowa z naniesioną lokalizacją przyłącza wodociągowego

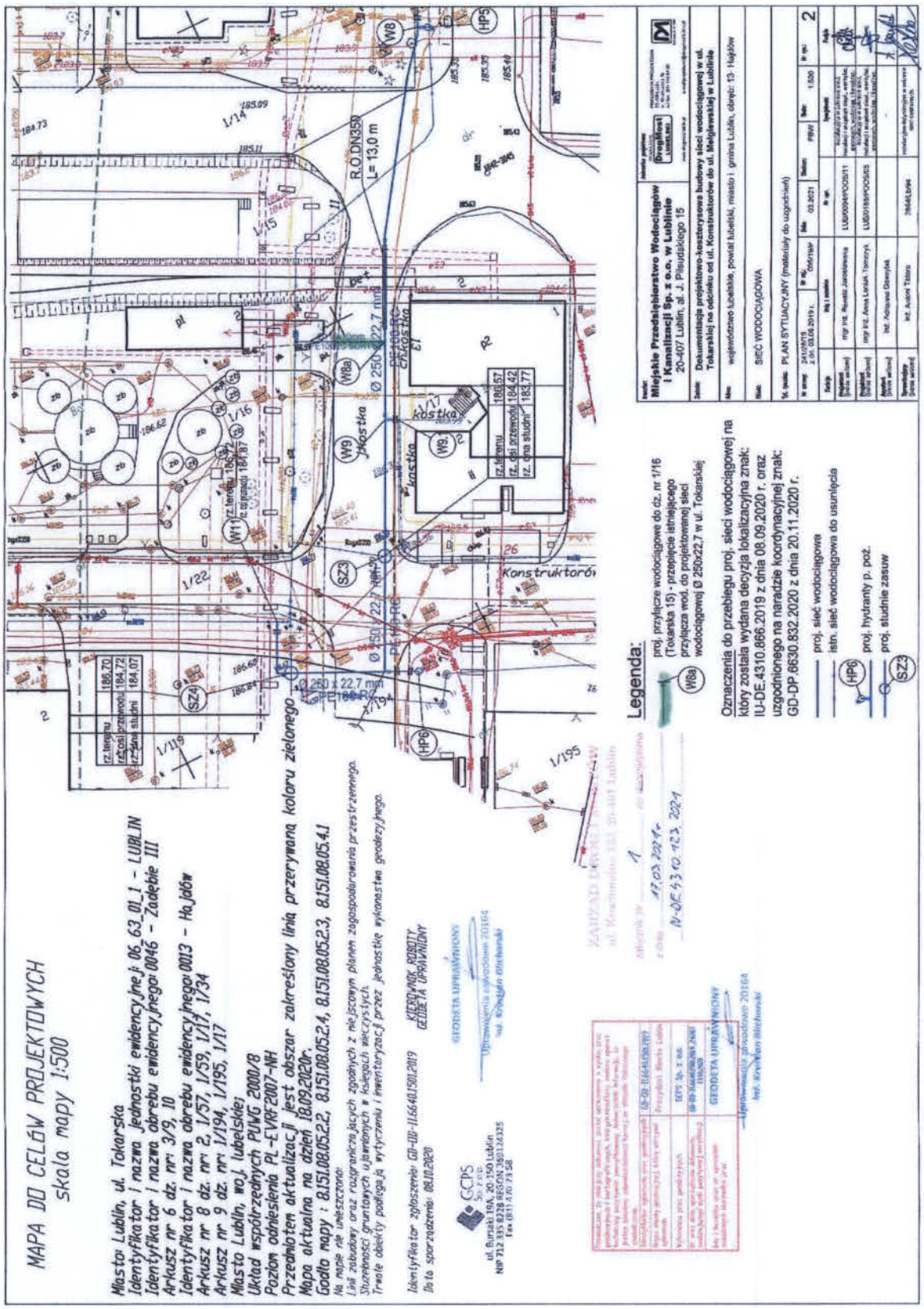
MAPA DO CELÓW PROJEKTOWYCH
skala mapy 1:500
Miasto Lublin, ul. Tokarska
Identyfikator i nazwa jednostki ewidencyjnej: 06_63_01_1 - LUBLIN
Identyfikator i nazwa obrębu ewidencyjnego: 0046 - Zadębie III
Arkusz nr 6 dz. nr: 3/9, 10
Identyfikator i nazwa obrębu ewidencyjnego: 0013 - Hajków
Arkusz nr 8 dz. nr: 2, 1/57, 1/59, 1/17, 1/34
Arkusz nr 9 dz. nr: 1/194, 1/195, 1/17
Miasto Lublin, woj. lubelskie
Układ współrzędnych PUWG 2000/8
Poziom odniesienia PL-EVRF2007-NH
Przedmiotem aktualizacji jest obszar zakreślony linią przerywaną koloru zielonego
Mapa aktualna na dzień 18.09.2020r.
Godło mapy : 8.151.08.05.2.2, 8.151.08.05.2.4, 8.151.08.05.2.3, 8.151.08.05.4.1
Na mapie nie uwzględniono:
Linii zabudowy oraz ograniczających zgodnych z miejscowym planem zagospodarowania przestrzennego.
Służebności gruntowych ujawnionych w księgach wieczystych.
Trwałe obiekty podlegają wytycznej i inwentaryzacji przez jednostkę wykonastwa geodezyjnego.
Identyfikator zgłoszenia: GD-DP-11.6640.1501.2019
Data sporządzenia: 08.10.2020
KIEROWNIK ROBOTY GEODETA UPRAWNIONY
GEODETA UPRAWNIONY
GCPS
ul. Bursaki 19A, 20-150 Lublin
NIP 712 335 8228 REGON 390124325
Tel. (81) 470 73 58
R.O.DN350
L= 13,0 m
Konstruktorów
Miejskie Przedsiębiorstwo Wodociągów i Kanalizacji Sp. z o.o. w Lublinie
20-407 Lublin, al. J. Piłsudskiego 15
Dokumentacja projektowo-kosztorysowa budowy sieci wodociągowej w ul. Tokarskiej na odcinku od ul. Konstruktorów do ul. Meljańskiej w Lublinie
województwo Lubelskie, powiat lubelski, miasto i gmina Lublin, obręb: 13- Hajków
SIEĆ WODOCIĄGOWA
PLAN SYTUACYJNY (materiały do uzgodnień)
Legenda:
proj. przyłącze wodociągowe do dz. nr 1/16 (Tokarska 15) - przebicie istniejącego przyłącza wod. do projektowanej sieci wodociągowej Ø 250x22,7 w ul. Tokarskiej
Oznaczenia do przebiegu proj. sieci wodociągowej na który została wydana decyzja lokalizacyjna znak: IU-DE.4310.866.2019 z dnia 08.09.2020 r. oraz uzgodnionego na naradzie koordynacyjnej znak: GD-DP.6630.832.2020 z dnia 20.11.2020 r.
proj. sieć wodociągowa
istn. sieć wodociągowa do usunięcia
proj. hydranty p. poż.
proj. studnie zasuw

GD-DP.6630.205.2021

PREZYDENT MIASTA LUBLIN

Lublin, dn. 26.03.2021 r.

Znak sprawy: GD-DP.6630.205.2021

WPŁYNĘŁO
DrogMost Lubelski
30 -03- 2021
L.dz. 107/21 podpis

ODPIS
PROTOKOŁU Z NARADY KOORDYNACYJNEJ
zakończonej w dniu 26.03.2021 r.
w sprawie usytuowania projektowanej sieci uzbrojenia terenu

Przedmiot narady:	przyłącze wodociągowe
Lokalizacja:	ul. Tokarska 15
Wnioskodawca:	LENIAK-TOMCZYK ANNA Majdan Mętowski 55, 20-388 Majdan Mętowski
Przewodniczący:	Kierownik Referatu ds. koordynacji usytuowania projektowanych sieci uzbrojenia terenu Joanna Werykowska
Sposób przeprowadzenia narady:	elektroniczny
Data wpływu:	17.03.2021 r.

Lista uczestników narady koordynacyjnej wraz z uwagami

Lp.	Nazwa instytucji Sposób uczestnictwa	Stanowisko Uwagi	Imię i nazwisko uczestnika
1	**Wydział Architektury i Budownictwa U.M. Lublin** elektroniczny	**Uzgodniono pozytywnie**	**Anna Rybak-Krasnodębska**
2	**Zarząd Dróg i Mostów w Lublinie** elektroniczny	**Uzgodniono pozytywnie**	**Rafał Jocek**
3	**NETIA S.A. w Lublinie** elektroniczny	**Uzgodniono pozytywnie**	**Zbigniew Kielech**
4	**PGE Dystrybucja SA Oddział Lublin Rejon Energetyczny Lublin Miasto.** elektroniczny	**Uzgodniono pozytywnie** W miejscach skrzyżowań projektowanych sieci (przyłączy) z istniejącymi kablami energetycznymi, kable zabezpieczyć rurami osłonowymi zgodnie z obowiązującymi normami. Zabezpieczenie podlega odbiorowi przez R.E. Lublin Miasto.	**Wiesław Sławek**
5	**PSG Sp. z o.o. w Warszawie Oddział Zakład Gazowniczy w Lublinie** elektroniczny	**Uzgodniono pozytywnie**	**Tomasz Życzyński**
6	**Miejskie Przedsiębiorstwo Wodociągów i Kanalizacji w Lublinie Sp. z o.o.** elektroniczny	**Uzgodniono pozytywnie**	**Marta Żmijan**
7	**Lubelskie Przedsiębiorstwo Energetyki Cieplnej S.A. w Lublinie** elektroniczny	**Uzgodniono pozytywnie**	**Dariusz Szabatkiewicz**
8	**Biuro Miejskiego Architekta**	**Uzgodniono pozytywnie**	**Beata Wajrak**

Dokument wygenerował(a): Joanna Werykowska, dn. 29-03-2021 11:15:00
Jeżeli dokument jest wystawiony elektronicznie, to nie wymaga podpisu analogowego ani pieczęci, lecz wymaga podpisu elektronicznego.
Uwaga: podpis elektroniczny jest niewidoczny – można go zweryfikować tylko odpowiednim programem

GD-DP.6630.205.2021

	Zieleni U.M. Lublin elektroniczny		
9	**Miejskie Przedsiębiorstwo Komunikacyjne w Lublinie Sp. z o.o.** elektroniczny	**Uzgodniono pozytywnie**	**Cezary Gnieciak**
10	**Towarzystwo Inwestycyjne „ELEKTROWNIA – WSCHÓD" S.A.** elektroniczny	**Uzgodniono pozytywnie** Brak kolizji z siecią elektroenergetyczną TIEW S.A.	**Andrzej Socha**
11	**Urząd Marszałkowski Województwa Lubelskiego w Lublinie** elektroniczny	**Uzgodniono pozytywnie** Brak kolizji z SSPW-WL.	**Andrzej Aftyka**
12	**Orange Polska S.A.**	**Uczestnik nieobecny na naradzie**	

Treść protokołu została uzgodniona z osobami, które uczestniczyły w naradzie wyłącznie za pomocą środków komunikacji elektronicznej.

Joanna Werykowska

Przewodnicząca narady koordynacyjnej miasta Lublin

.....

Podpis przewodniczącego narady

POUCZENIE:

1. Przedstawiciele instytucji zostali zawiadomieni o sposobie, terminie i miejscu przeprowadzenia narady koordynacyjnej zgodnie z ustawą Prawo geodezyjne i kartograficzne (Dz.U. z 2020 r. poz. 2052 t.j. z dnia 2020.11.19). W myśl art. 28b ust. 3 pkt 4 tej ustawy w naradzie koordynacyjnej mogą wziąć udział również inne podmioty, które mogą być zainteresowane rezultatami narady koordynacyjnej, w szczególności zarządzające terenami zamkniętymi, w przypadku sytuowania części projektowanych sieci na tych terenach.

2. Niniejsze uzgodnienie wykonano w oparciu o treść mapy zasadniczej, która może nie zawierać projektów wszystkich urządzeń podziemnych nie podlegających uzgodnieniu na mocy art. 28b ust. 2 ustawy Prawo geodezyjne i kartograficzne (Dz.U. z 2020 r. poz. 2052 t.j. z dnia 2020.11.19) lub złożonych na naradę, a które nie uzyskały jednomyślnej pozytywnej opinii.

3. Znaki geodezyjne, urządzenia zabezpieczające te znaki oraz budowle triangulacyjne podlegają ochronie w myśl art. 15 ustawy Prawo geodezyjne i kartograficzne (Dz.U. z 2020 r. poz. 2052 t.j. z dnia 2020.11.19).

Dokument wygenerował(a): Joanna Werykowska, dn. 29-03-2021 11:15:00
Jeżeli dokument jest wystawiony elektronicznie, to nie wymaga podpisu analogowego ani pieczęci, lecz wymaga podpisu elektronicznego.
Uwaga: podpis elektroniczny jest niewidoczny – można go zweryfikować tylko odpowiednim programem

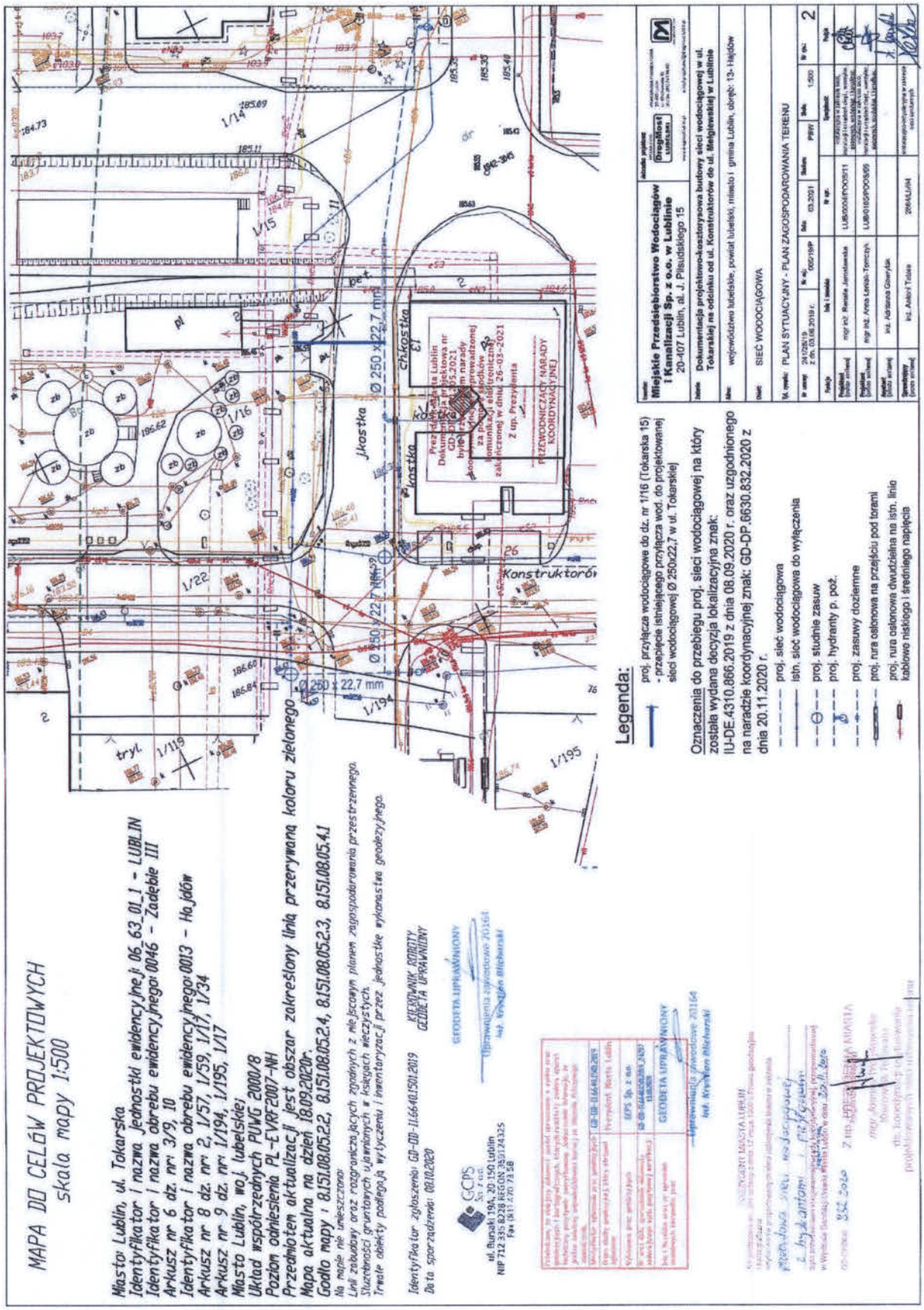
MAPA DO CELÓW PROJEKTOWYCH
skala mapy 1:500
Miasto: Lublin, ul. Tokarska
Identyfikator i nazwa jednostki ewidencyjnej: 06_63_01_1 - LUBLIN
Identyfikator i nazwa obrębu ewidencyjnego: 0046 - Zadębie III
Arkusz nr 6 dz. nr: 3/9, 10
Identyfikator i nazwa obrębu ewidencyjnego: 0013 - Hajdów
Arkusz nr 8 dz. nr: 2, 1/57, 1/59, 1/17, 1/34
Arkusz nr 9 dz. nr: 1/194, 1/195, 1/17
Miasto Lublin, woj. lubelskie
Układ współrzędnych PUWG 2000/8
Poziom odniesienia PL-EVRF2007-NH
Przedmiotem aktualizacji jest obszar zakreślony linią przerywaną koloru zielonego
Mapa aktualna na dzień 18.09.2020r.
Godło mapy: 8.151.08.05.2.2, 8.151.08.05.2.4, 8.151.08.05.2.3, 8.151.08.05.4.1
Na mapie nie umieszczono:
Linii zabudowy oraz rozgraniczających zgodnych z miejscowym planem zagospodarowania przestrzennego.
Służebności gruntowych ujawnionych w księgach wieczystych.
Trwałe obiekty podlegają wytyczeniu i inwentaryzacji przez jednostkę wykonawstwa geodezyjnego.
Identyfikator zgłoszenia: GD-DD-.11.6640.1501.2019
Data sporządzenia: 08.10.2020
KIEROWNIK ROBOTY GEODETA UPRAWNIONY
GEODETA UPRAWNIONY
Uprawnienia zawodowe 20164
inż. Krzysztof Bilskowski
GCPS Sp. z o.o.
ul. Bursaki 19A, 20-150 Lublin
NIP 712 335 8228 REGON 380124325
Fax (81) 270 73 58
Przedmiot Mapa Tel. 81 270 73 58
GCPS Sp. z o.o.
GD-DD-.11.6640.1501.2019
GEODETA UPRAWNIONY
Uprawnienia zawodowe 20164
inż. Krzysztof Bilskowski
Pl
Ch.kostka
Ø 250 x 22,7 mm
Konstruktorów
Przedmiot opinii projektowej nr GD-DP.6630.833.2021 był przedmiotem narady koordynacyjnej zakończonej w dniu 26-03-2021
Z up. Prezydenta
PRZEWODNICZĄCY NARADY KOORDYNACYJNEJ
Legenda:
proj. przyłącza wodociągowe do dz. nr 1/16 (Tokarska 15) - przejęcie istniejącego przyłącza wod. do projektowanej sieci wodociągowej Ø 250x22,7 w ul. Tokarskiej
Oznaczenia do przebiegu proj. sieci wodociągowej na który została wydana decyzja lokalizacyjna znak: IU-DE.4310.866.2019 z dnia 08.09.2020 r. oraz uzgodnionego na naradzie koordynacyjnej znak: GD-DP.6630.832.2020 z dnia 20.11.2020 r.
proj. sieć wodociągowa
istn. sieć wodociągowa do wyłączenia
proj. studnia zasuw
proj. hydranty p. poż.
proj. zasuwy doziemne
proj. rura osłonowa na przejściu pod torami
proj. rura osłonowa dwudzielna na istn. linia kablowo niskiego i średniego napięcia
Miejskie Przedsiębiorstwo Wodociągów i Kanalizacji Sp. z o.o. w Lublinie
20-407 Lublin, al. J. Piłsudskiego 15
Drogmost Lubelski
Dokumentacja projektowo-kosztorysowa budowy sieci wodociągowej w ul. Tokarskiej na odcinku od ul. Konstruktorów do ul. Ślęgiewskiej w Lublinie
województwo lubelskie, powiat lubelski, miasto i gmina Lublin, obręb: 13- Hajdów
SIEĆ WODOCIĄGOWA
PLAN SYTUACYJNY - PLAN ZAGOSPODAROWANIA TERENU
24/28/19
03.2021
LUB/0304/POOS/11
LUB/0185/POOS/09
2064/U/04
1:500
2

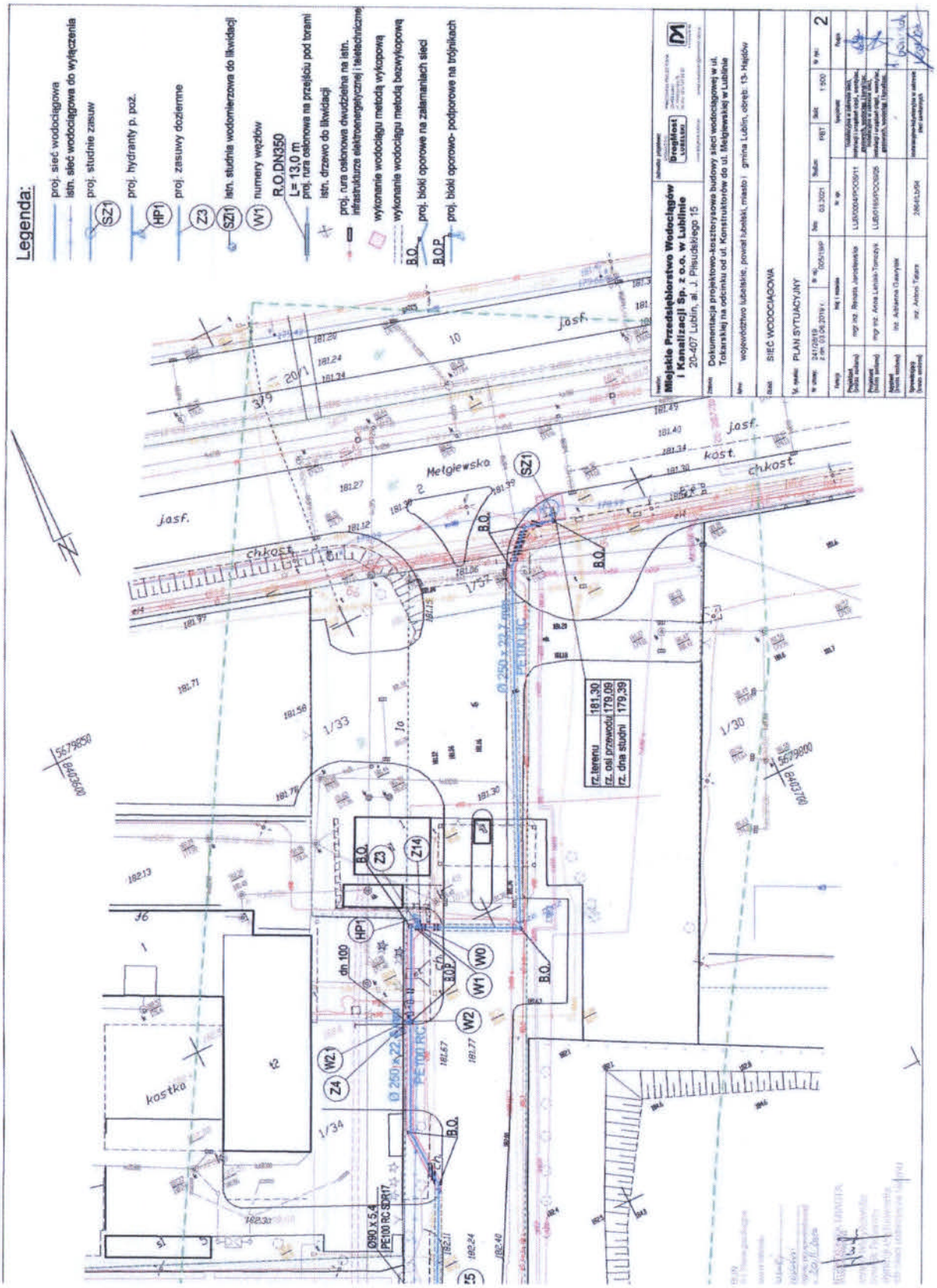
Legenda:
proj. sieć wodociągowa
istn. sieć wodociągowa do wyłączenia
proj. studnie zasuw
proj. hydranty p. poż.
proj. zasuwy dzielenne
istn. studnia wodomierzowa do likwidacji
numery wężków
R.O.DN350
L= 13,0 m
proj. rura osłonowa na przejściu pod torami
istn. drzewo do likwidacji
proj. rura osłonowa dwudzielna na istn. infrastrukturze elektroenergetycznej i teletechnicznej
wykonanie wodociągu metodą wykopową
wykonanie wodociągu metodą bezwykopową
proj. bloki oporowe na załamaniach sieci
proj. bloki oporowo- podporowe na trójnikach
Miejskie Przedsiębiorstwo Wodociągów i Kanalizacji Sp. z o.o. w Lublinie
20-407 Lublin, al. J. Piłsudskiego 15
DrogMost Lubelski
Dokumentacja projektowo-kosztorysowa budowy sieci wodociągowej w ul. Tokarskiej na odcinku od ul. Konstruktorów do ul. Miełgiewskiej w Lublinie
województwo lubelskie, powiat lubelski, miasto i gmina Lublin, obręb: 13- Hajdów
SIEĆ WODOCIĄGOWA
PLAN SYTUACYJNY
2
Miełgiewska
jasf.
chkost.
kost.
kostka
rz. terenu 181,30
rz. osi przewodu 179,09
rz. dna studni 179,39
PE100 RC
Ø 250 x 22,7
Ø90 x 5,4
PE100 RC SDR17
dn.100
B.O.
B.O.P.
SZ1
HP1
Z3
Z4
W0
W1
W2
W2.1
1/33
1/34
1/30
56798500
56798000

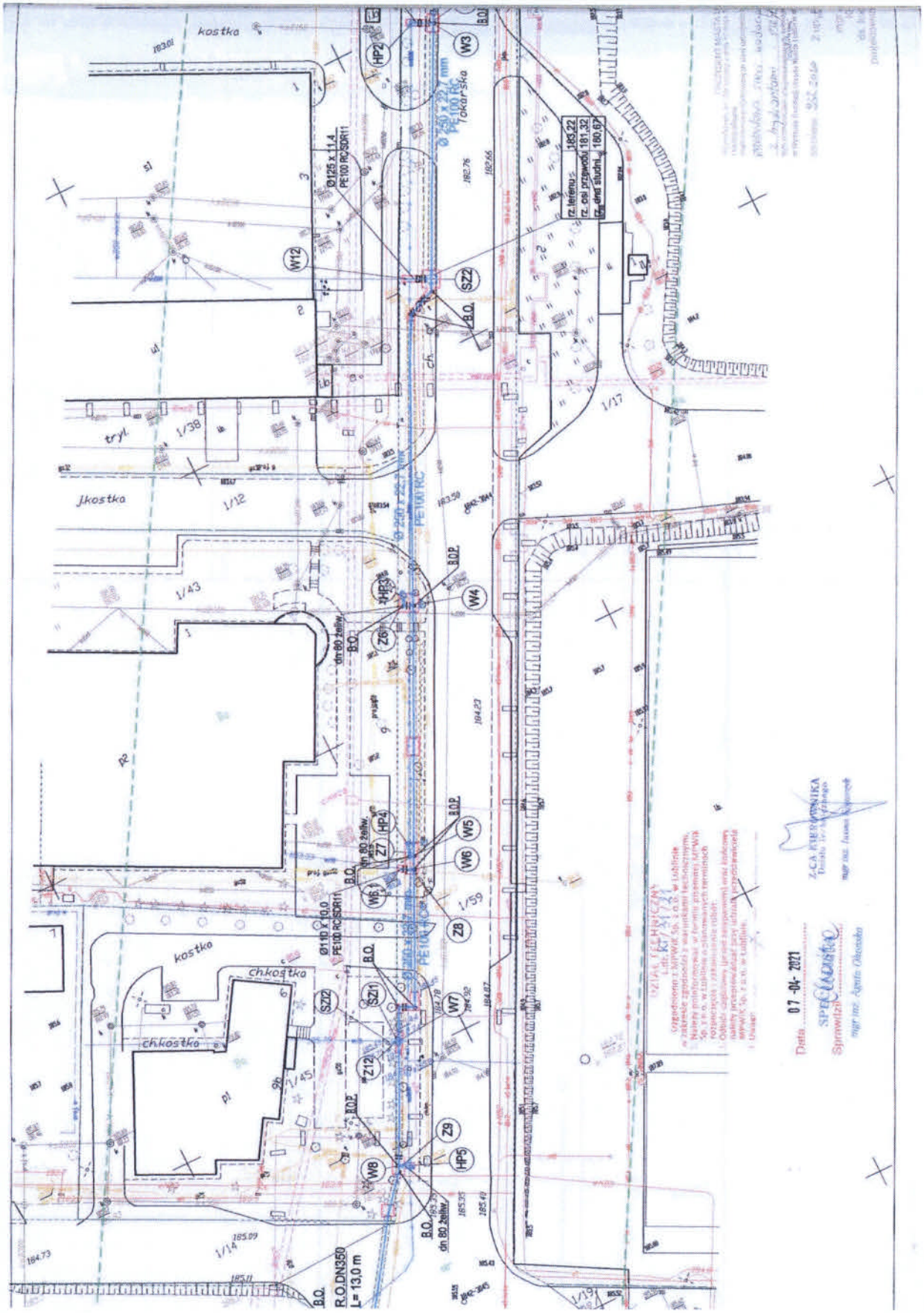
kostka
W3
HP2
Ø 250 x 22,7 mm
PE100 RC
Tokarska
Ø125 x 11,4
PE100 RC/SDR11
W12
SZ2
B.O.
183,22
181,32
180,67
1/17
1/38
tryl
1/12
1/43
W4
HP3
Z6
dn 80 żeliw.
B.O.P.
W5
W6
HP4
Z7
1/59
Z8
Ø110 x 10,0
PE100 RC/SDR11
SZ1
W7
kostka
chkostka
1/45
Z12
Z9
W8
HP5
1/14
R.O.DN350
L= 13,0 m
1/19
07-04-2021
Data
Sprawdził

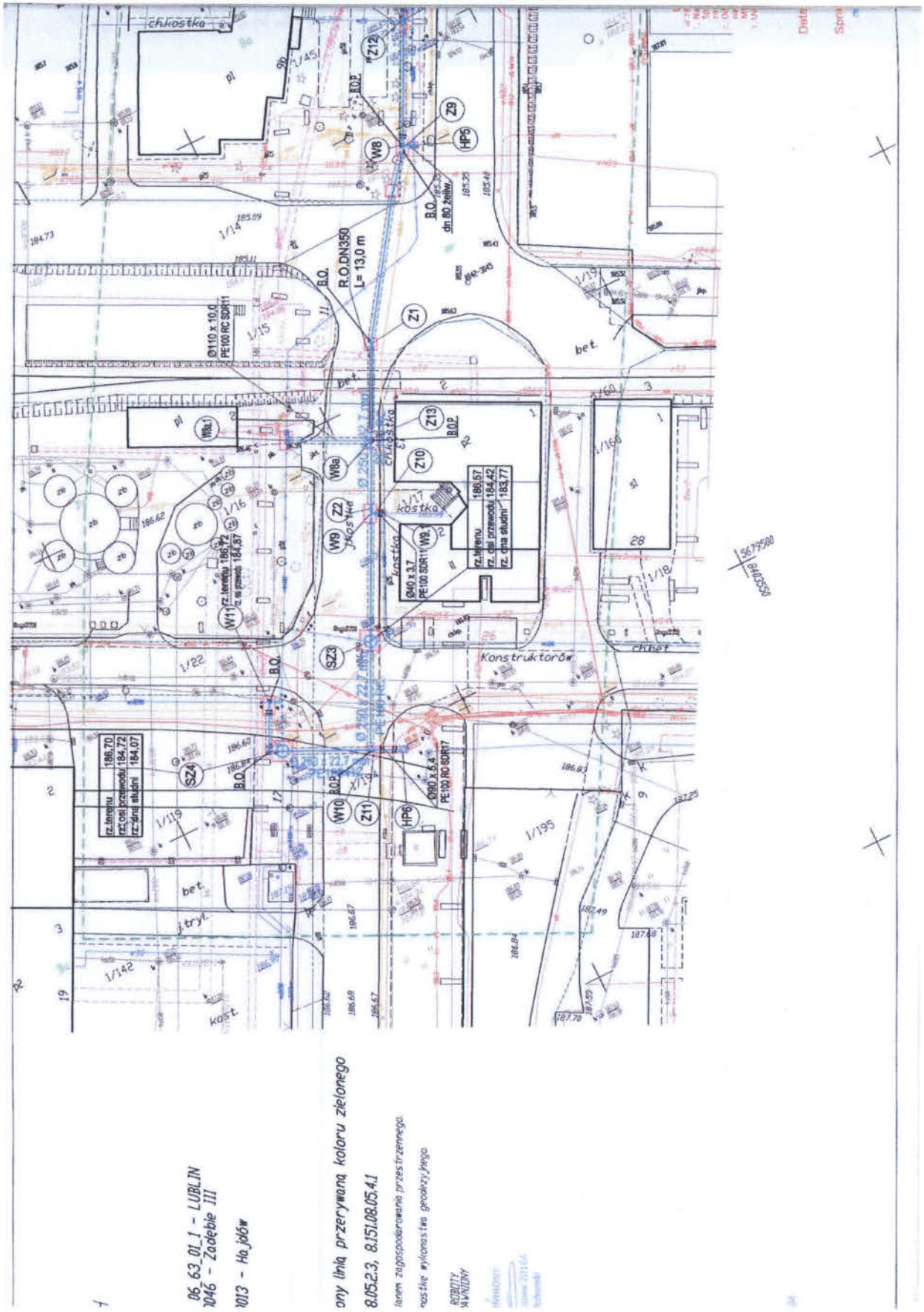
chkostka
R.O.DN350
L= 13,0 m
Ø110 x 10,0
PE100 RC SDR11
Ø40 x 3,7
PE100 SDR11
Ø90 x 5,4
PE100 RC SDR17
rz.terenu 186,70
rz. osi przewodu 184,72
rz. dna studni 184,07
rz.terenu 186,57
rz. osi przewodu 184,42
rz. dna studni 183,77
Konstruktorów
06_63_01_1 - LUBLIN
1046 - Zagłębie III
1013 - Ha_Jóźw
ony linią przerywaną koloru zielonego
8.05.2.3, 8.151.08.05.4.1
ianem zagospodarowania przestrzennego.
ności wykonastwa geodezyjnego
ROBOTY
NAWIERZCHNI

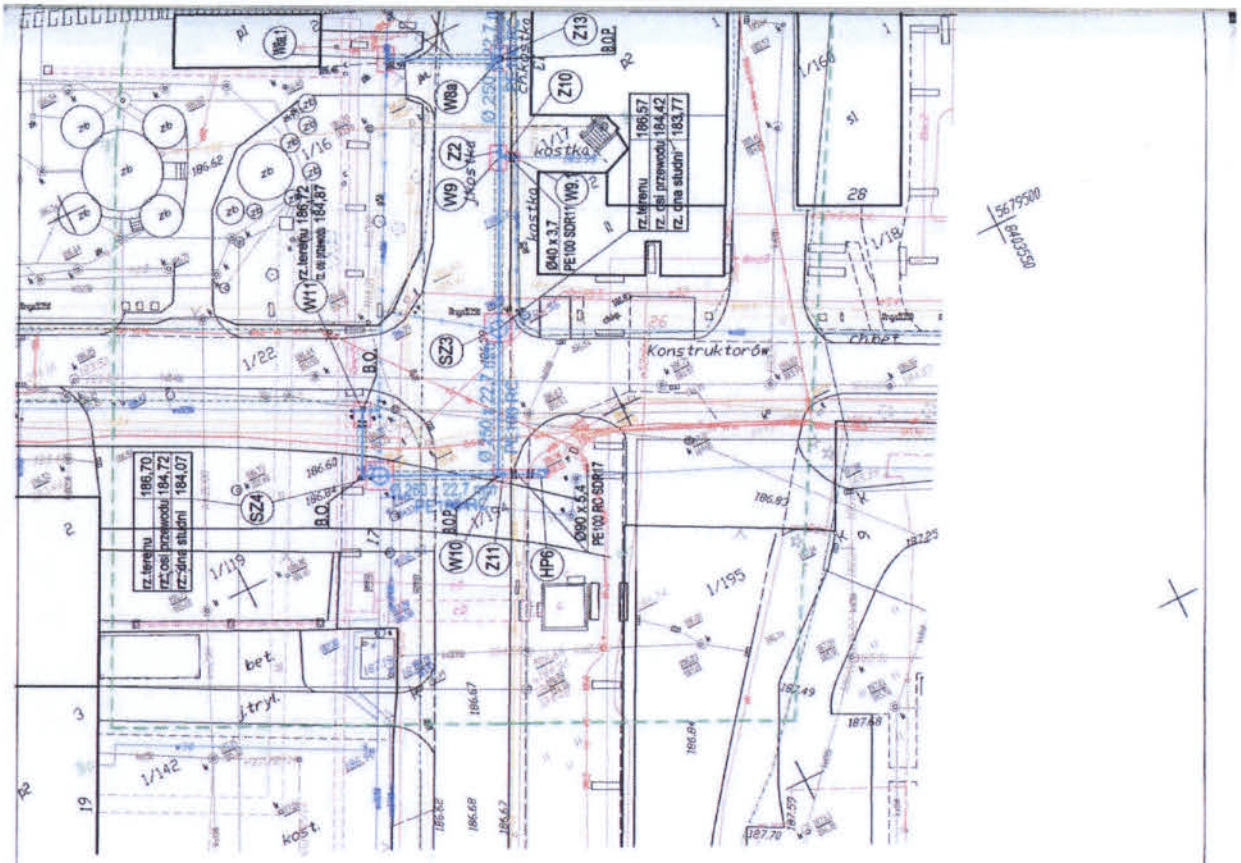

MAPA DO CELÓW PROJEKTOWYCH
skala mapy 1:500

Miasto Lublin, ul. Tokarska
Identyfikator i nazwa jednostki ewidencyjnej: 06_63_01_1 - LUBLIN
Identyfikator i nazwa obrębu ewidencyjnego: 0046 - Zadębie III
Arkusz nr 6 dz. nr: 3/9, 10
Identyfikator i nazwa obrębu ewidencyjnego: 0013 - Hajdów
Arkusz nr 8 dz. nr: 2, 1/57, 1/59, 1/17, 1/34
Arkusz nr 9 dz. nr: 1/194, 1/195, 1/17
Miasto Lublin, woj. lubelskie
Układ współrzędnych PUWG 2000/8
Poziom odniesienia PL-EVRF2007-NH
Przedmiotem aktualizacji jest obszar zakreślony linią przerywaną koloru zielonego
Mapa aktualna na dzień 18.09.2020r.
Godło mapy : 8.151.08.05.2.2, 8.151.08.05.2.4, 8.151.08.05.2.3, 8.151.08.05.4.1
Na mapie nie umieszczono:
Linii zabudowy oraz rozgraniczających zgodnych z miejscowym planem zagospodarowania przestrzennego.
Służebności gruntowych ujawnionych w księgach wieczystych.
Trwałe obiekty podziemne, jak wytyczeniu i inwentaryzacji przez jednostkę wykonastwa geodezyjnego.

Identyfikator zgłoszenia: GD-DD-.1166.40.1501.2019 KIEROWNIK RUBRYKI GEODETA UPRAWNIONY
Data sporządzenia: 08.10.2020

GCPS
ul. Bursaki 19A, 20-150 Lublin
NIP 712 435 8228 REGON 360124325
Tel. (81) 420 74 58

OŚWIADCZENIE

Ja niżej podpisany/(a)* Jarosław Lebida

Zamieszkały/(a)* 27-600 Sandomierz ul. Staromiejska 10

jako współ/właściciel* nieruchomości położonej w Lublinie przy ulicy **Tokarskiej 15 w Lublinie,** oznaczonej jako działka **nr 1/16, obr. 13, ark. 9 (dalej „Nieruchomość")** oświadczam, że po zapoznaniu się z przebiegiem trasy sieci wodociągowej projektowanej przez:

DROGMOST LUBELSKI SP. Z O.O.,

ul. Wrotkowska 1b, 20-469 Lublin

na zlecenie **Inwestora tj. Miejskiego Przedsiębiorstwa Wodociągów i Kanalizacji w Lublinie Sp. z o.o., al. Piłsudskiego 15, 20-407 Lublin:**

- wyrażam zgodę na dysponowanie Nieruchomością na cele budowlane w celu realizacji przez Inwestora inwestycji polegającej na budowie/przebudowie sieci wodociągowej/urządzeń wodociągowych o następujących parametrach:
  przyłącze wodociągowe,
- wyrażam zgodę na lokalizację i pozostawienie ww. sieci/urządzeń na Nieruchomości zgodnie z dołączonym planem sytuacyjnym – załącznikiem graficznym stanowiącym integralną część niniejszego oświadczenia,
- nie będę kwestionować wydanych w tym przedmiocie decyzji administracyjnych ani utrudniać ich wykonanie,
- nie będę utrudniać prowadzenia prac związanych z realizacją inwestycji,
- umożliwię przyłączenia do sieci wodociągowej właścicielom działek sąsiadujących bezpośrednio z obciążanymi działkami od strony zainstalowania sieci oraz przedłużenia sieci,
- umożliwię użytkownikowi sieci – **MPWiK Sp. z o.o. w Lublinie** korzystanie z sieci/urządzeń wodociągowych, dostęp na Nieruchomość w celu wykonania czynności eksploatacyjnych.

Dodatkowe uwagi współ/właściciela* działki:

Lublin, dn. 14/04/2021

PROKURENT
Jarosław Lebida
podpis współ/właściciela* działki

Oświadczam, że zapoznałem(-am)* się z treścią klauzuli informacyjnej dotyczącej przetwarzania danych osobowych, w tym z informacją o celu i sposobach przetwarzania danych osobowych oraz prawie dostępu do treści swoich danych i prawie ich poprawiania.

Lublin, dn. 14/04/2021.

PROKURENT
Jarosław Lebida
podpis współ/właściciela* działki

WPŁYNĘŁO
DrogMost Lubelski
dn. 19-04-2021
oświadczenie przyjął
L.dz. 084/21 podpis

* niepotrzebne skreślić

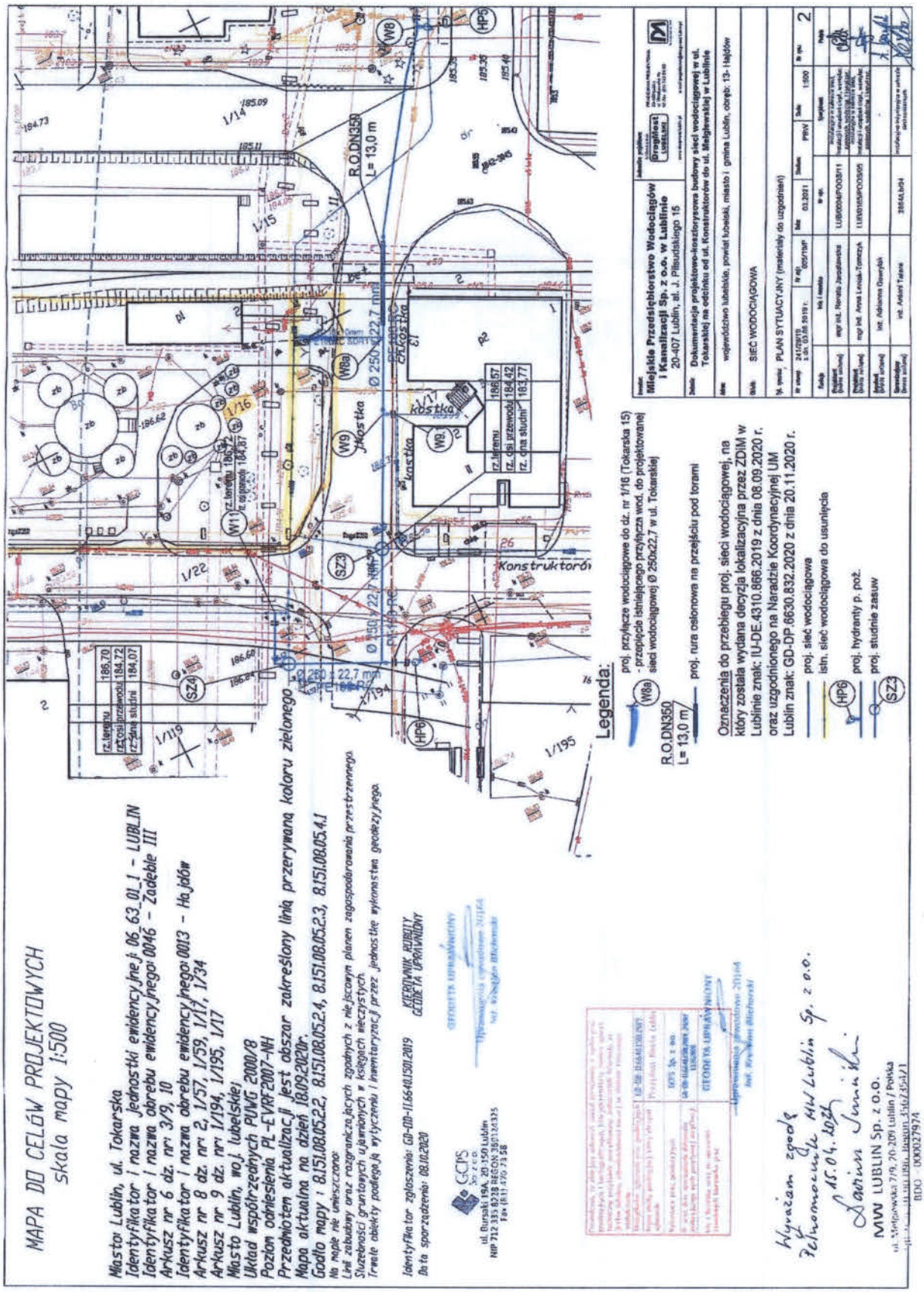
MAPA DO CELÓW PROJEKTOWYCH
skala mapy 1:500
Miasto: Lublin, ul. Tokarska
Identyfikator jednostki ewidencyjnej: 06_63_01_1 - LUBLIN
Identyfikator obrębu ewidencyjnego: 0046 - Zadębie III
Arkusz nr 6 dz. nr: 3/9, 10
Identyfikator obrębu ewidencyjnego: 0013 - Hajów
Arkusz nr 8 dz. nr: 2, 1/57, 1/59, 1/17, 1/34
Arkusz nr 9 dz. nr: 1/194, 1/195, 1/17
Miasto Lublin, woj. lubelskie
Układ współrzędnych PUWG 2000/8
Poziom odniesienia PL-EVRF2007-NH
Przedmiotem aktualizacji jest obszar zakreślony linią przerywaną koloru zielonego
Mapa aktualna na dzień 18.09.2020r.
Godło mapy: 8.151.08.05.2.2, 8.151.08.05.2.4, 8.151.08.05.2.3, 8.151.08.05.4.1
Na mapie nie umieszczono:
Linii zabudowy oraz rozgraniczających zgodnych z miejscowym planem zagospodarowania przestrzennego
Służebności gruntowych ujawnionych w księgach wieczystych
Trwałe obiekty podlegają wytycznej i inwentaryzacji przez jednostkę wykonastwa geodezyjnego.
Identyfikator zgłoszenia: GD-DD-11.6640.1501.2019
Data sporządzenia: 08.10.2020
KIEROWNIK RUBRYKI
GEODETA UPRAWNIONY
GCPS Sp. z o.o.
ul. Bursaki 19A, 20-150 Lublin
NIP 712 335 8218 REGON 360124325
Fax (81) 470 73 58
GEODETA UPRAWNIONY
Wyrażam zgodę
Zatwierdzenie dla MW Lublin Sp. z o.o.
15.04.2021
MW LUBLIN Sp. z o.o.
ul. Śmigłowska 7/9, 20-209 Lublin / Polska
BDO - 000027974
R.O.DN350
L= 13,0 m
Ø 250 x 22,7 mm
Ø 150 x 22,7 mm
Konstruktorów
Legenda:
proj. przyłącze wodociągowe do dz. nr 1/16 (Tokarska 15)
- przepięcie istniejącego przyłącza wod. do projektowanej sieci wodociągowej Ø 250x22,7 w ul. Tokarskiej
W8a
R.O.DN350
L= 13,0 m
proj. rura osłonowa na przejściu pod torami
Oznaczenia do przebiegu proj. sieci wodociągowej, na który została wydana decyzja lokalizacyjna przez ZDiM w Lublinie znak: IU-DE.4310.866.2019 z dnia 08.09.2020 r. oraz uzgodnionego na Naradzie Koordynacyjnej UM Lublin znak: GD-DP.6630.832.2020 z dnia 20.11.2020 r.
proj. sieć wodociągowa
istn. sieć wodociągowa do usunięcia
HP6
proj. hydranty p. poż.
SZ3
proj. studnie zasuw
Inwestor: Miejskie Przedsiębiorstwo Wodociągów i Kanalizacji Sp. z o.o. w Lublinie
20-407 Lublin, ul. J. Piłsudskiego 15
Dokumentacja projektowo-kosztorysowa budowy sieci wodociągowej w ul. Tokarskiej na odcinku od ul. Konstruktorów do ul. Meljewskiej w Lublinie
województwo lubelskie, powiat lubelski, miasto i gmina Lublin, obręb: 13- Hajów
SIEĆ WODOCIĄGOWA
PLAN SYTUACYJNY (materiały do uzgodnień)
Skala: 1:500
Arkusz: 2
Projektant (branża sanitarna): mgr inż. Renata Jarosławska
Projektant (branża drogowa): mgr inż. Anna Lenik-Tomczyk
Projektant (branża elektryczna): inż. Adrianna Gawryjuk
Sprawdzający (branża sanitarna): inż. Antoni Tarasiuk
Biuro Projektowe Drogmost Lublin

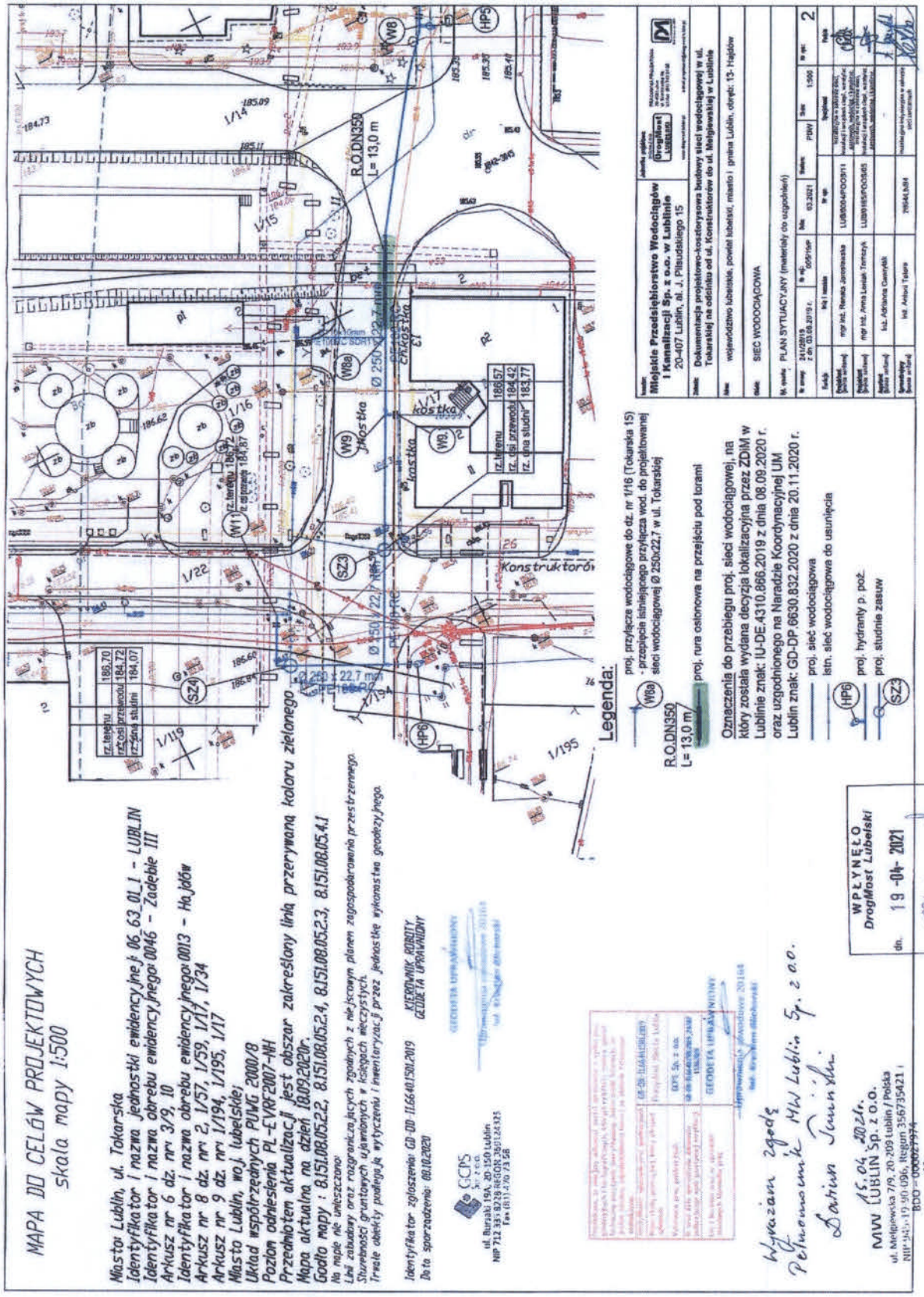
MAPA DO CELÓW PROJEKTOWYCH
skala mapy 1:500
Miasto Lublin, ul. Tokarska
Identyfikator i nazwa jednostki ewidencyjnej: 06_63_01_1 - LUBLIN
Identyfikator i nazwa obrębu ewidencyjnego: 0046 - Zadębie III
Arkusz nr 6 dz. nr: 3/9, 10
Identyfikator i nazwa obrębu ewidencyjnego: 0013 - Hajdów
Arkusz nr 8 dz. nr: 2, 1/57, 1/59, 1/17, 1/34
Arkusz nr 9 dz. nr: 1/194, 1/195, 1/17
Miasto Lublin, woj. lubelskie;
Układ współrzędnych PUWG 2000/8
Poziom odniesienia PL-EVRF2007-NH
Przedmiotem aktualizacji jest obszar zakreślony linią przerywaną koloru zielonego
Mapa aktualna na dzień 18.09.2020r.
Godło mapy : 8.151.08.05.2.2, 8.151.08.05.2.4, 8.151.08.05.2.3, 8.151.08.05.4.1
Na mapie nie umieszczono:
Linii zabudowy oraz rozgraniczających zgodnych z miejscowym planem zagospodarowania przestrzennego.
Służebności gruntowych ujawnionych w księgach wieczystych.
Trwałe obiekty podlegają wytycznej i inwentryzacji przez jednostkę wykonastwa geodezyjnego.
Identyfikator zgłoszenia: GD-DD-11.6640.1501.2019
Data sporządzenia: 08.10.2020
KIEROWNIK ROBOTY GEODETA UPRAWNIONY
GCDS Sp. z o.o.
ul. Barzaki 19A, 20-150 Lublin
NIP 712 335 8228 REGON 360124325
Tel. (81) 470 73 58
Wykazano zgodę
Pełnomocnik MW Lublin Sp. z o.o.
MW LUBLIN Sp. z o.o.
ul. Metalowska 7/9, 20-209 Lublin / Polska
NIP 942-19-90-096, Regon 356735421
BDO=000021374
-11-
WPŁYNĘŁO
DrogMost Lubelski
dn. 19 -04- 2021
Ldz. podpis
Miejskie Przedsiębiorstwo Wodociągów i Kanalizacji Sp. z o.o. w Lublinie
20-407 Lublin, al. J. Piłsudskiego 15
Dokumentacja projektowo-kosztorysowa budowy sieci wodociągowej w ul. Tokarskiej na odcinku od ul. Konstruktorów do ul. Małgowskiej w Lublinie
województwo lubelskie, powiat lubelski, miasto i gmina Lublin, obręb: 13- Hajdów
SIEC WODOCIĄGOWA
PLAN SYTUACYJNY (materiały do uzgodnień)
Legenda:
proj. przyłącze wodociągowe do dz. nr 1/16 (Tokarska 15)
- przepięcie istniejącego przyłącza wod. do projektowanej sieci wodociągowej Ø 250x22,7 w ul. Tokarskiej
proj. rura osłonowa na przejściu pod torami
Oznaczenia do przebiegu proj. sieci wodociągowej, na który została wydana decyzja lokalizacyjna przez ZDiM w Lublinie znak: IU-DE.4310.866.2019 z dnia 08.09.2020 r. oraz uzgodnionego na Naradzie Koordynacyjnej UM Lublin znak: GD-DP.6630.832.2020 z dnia 20.11.2020 r.
proj. sieć wodociągowa
istn. sieć wodociągowa do usunięcia
proj. hydranty p. poż.
proj. studnie zasuw
R.O.DN350
L= 13,0 m
Konstruktorów
Tokarska

LUBELSKA OKRĘGOWA IZBA INŻYNIERÓW BUDOWNICTWA

LOIIB.OKK.7131 / 76 / 11

Lublin, dnia 25 maja 2011 r.

DECYZJA

Na podstawie art. 24 ust. 1 pkt. 2 ustawy z dnia 15 grudnia 2000 r. o samorządach zawodowych architektów, inżynierów budownictwa oraz urbanistów */Dz. U. z 2001 r. Nr 5, poz. 42, z późn. zm. /*, art. 12 ust. 3, art. 13 ust. 1 pkt. 1, art. 14 ust. 1 pkt. 4 ustawy z dnia 7 lipca 1994 r. Prawo budowlane */ tekst jednolity: Dz. U. z 2010 r. Nr 243, poz. 1623 /*, oraz § 11 ust. 1 pkt. 1 i § 23 ust. 1 rozporządzenia Ministra Transportu i Budownictwa z dnia 28 kwietnia 2006 r. w sprawie samodzielnych funkcji technicznych w budownictwie / Dz. U. z 2006 r. Nr 83, poz. 578 / oraz art. 104 § 1 Kodeksu postępowania administracyjnego / Dz. U. z 2000 r. Nr 98, poz. 1071 z późn. zm. /

stwierdzamy, że

Pani Renata Maria JAROSŁAWSKA

magister inżynier

urodzona dnia 23 grudnia 1983 r. w Lublinie

otrzymuje

UPRAWNIENIA BUDOWLANE

Nr ewidencyjny : LUB/0004/POOS/11

do projektowania bez ograniczeń
w specjalności instalacyjnej w zakresie sieci, instalacji i urządzeń cieplnych, wentylacyjnych, gazowych, wodociągowych i kanalizacyjnych

UZASADNIENIE

W związku z uwzględnieniem w całości żądania strony, na podstawie art. 107 § 4 Kodeksu postępowania administracyjnego / Dz. U. z 2000 r. Nr 98, poz. 1071 z późn. zm. / odstępuje się od uzasadnienia decyzji.

Zakres nadanych uprawnień budowlanych wskazano na odwrocie decyzji.

POUCZENIE

1. Zgodnie z art. 12 ust. 7 w/w ustawy – Prawo budowlane – podstawę do wykonywania samodzielnych funkcji technicznych w budownictwie stanowi wpis do centralnego rejestru Głównego Inspektora Nadzoru Budowlanego oraz wpis na listę członków właściwej izby samorządu zawodowego.
2. Od niniejszej decyzji służy odwołanie do Krajowej Komisji Kwalifikacyjnej Polskiej Izby Inżynierów Budownictwa w Warszawie, za pośrednictwem Lubelskiej Okręgowej Izby Inżynierów Budownictwa w Lublinie w terminie 14 dni od daty jej doręczenia.

Skład orzekający Okręgowej Komisji Kwalifikacyjnej

Członek	Członek	Przewodniczący
inż. Andrzej Adamczyk	inż. Lech Dec	dr inż. Kazimierz Bonetyński

Otrzymują:

1. Pani Renata Jarosławska ul. Ogródkowa 1/30, 20-067 Lublin
2. Główny Inspektor Nadzoru Budowlanego
3. a/a

- 2 -

**Szczegółowy zakres uprawnień
do projektowania bez ograniczeń
w specjalności instalacyjnej w zakresie sieci, instalacji i urządzeń
cieplnych, wentylacyjnych, gazowych, wodociągowych i kanalizacyjnych**

Pani Renata Maria JAROSŁAWSKA

I. Na mocy art. 12 ust.1 pkt. 1 - 5 i art.13 ust. 4 ustawy - Prawo budowlane, niniejsze uprawnienia stanowią podstawę do:

- **projektowania, sprawdzania projektów architektoniczno – budowlanych w specjalności objętej niniejszymi uprawnieniami i sprawowania nadzoru autorskiego,**
- **sprawowania kontroli technicznej utrzymania obiektów budowlanych z zastrzeżeniem art. 62 ust. 5 ustawy,**

II. Na mocy § 15 i § 23 ust. 1 rozporządzenia Ministra Transportu i Budownictwa z dnia 28 kwietnia 2006 r. w sprawie samodzielnych funkcji technicznych w budownictwie, w zakresie objętym w/w specjalnością, niniejsze uprawnienia stanowią podstawę do:

- **projektowania obiektu budowlanego, takiego jak : sieci, instalacje i urządzenia cieplne, wentylacyjne, gazowe, wodociągowe i kanalizacyjne,**
- **sporządzania projektu zagospodarowania działki lub terenu, w zakresie specjalności objętej niniejszymi uprawnieniami**

bez ograniczeń

Skład orzekający Okręgowej Komisji Kwalifikacyjnej

Członek	Członek	Przewodniczący
inż. Andrzej Adamczuk	inż. Lech Dec	dr inż. Kazimierz Bonetyński

POLSKA
IZBA
INŻYNIERÓW
BUDOWNICTWA

Zaświadczenie

o numerze weryfikacyjnym:

LUB-AKL-TXV-HQM *

Pani Renata Maria Jarosławska o numerze ewidencyjnym LUB/IS/0238/11
adres zamieszkania ul. Kryształowa 24/69, 20-582 Lublin
jest członkiem Lubelskiej Okręgowej Izby Inżynierów Budownictwa i posiada wymagane ubezpieczenie od odpowiedzialności cywilnej.
Niniejsze zaświadczenie jest ważne od 2020-10-01 do 2021-09-30.

Zaświadczenie zostało wygenerowane elektronicznie i opatrzone bezpiecznym podpisem elektronicznym weryfikowanym przy pomocy ważnego kwalifikowanego certyfikatu w dniu 2020-09-07 roku przez:

Joanna Gieroba, Przewodniczący Rady Lubelskiej Okręgowej Izby Inżynierów Budownictwa.

(Zgodnie art. 5 ust 2 ustawy z dnia 18 września 2001 r. o podpisie elektronicznym (Dz. U. 2001 Nr 130 poz. 1450) dane w postaci elektronicznej opatrzone bezpiecznym podpisem elektronicznym weryfikowanym przy pomocy ważnego kwalifikowanego certyfikatu są równoważne pod względem skutków prawnych dokumentom opatrzonym podpisami własnoręcznymi.)

* Weryfikację poprawności danych w niniejszym zaświadczeniu można sprawdzić za pomocą numeru weryfikacyjnego zaświadczenia na stronie Polskiej Izby Inżynierów Budownictwa www.piib.org.pl lub kontaktując się z biurem właściwej Okręgowej Izby Inżynierów Budownictwa.

LUBELSKA OKRĘGOWA IZBA INŻYNIERÓW BUDOWNICTWA

Lublin, dnia 21 grudnia 2005 r.

LOIIB.OKK.7131 / 90 /05

DECYZJA

Na podstawie art. 24 ust. 1 pkt. 2 ustawy z dnia 15 grudnia 2000 r. o samorządach zawodowych architektów, inżynierów budownictwa oraz urbanistów *(Dz. U. z 2001 r. Nr 5, poz. 42, z późn. zm.)*, art. 13 ust. 1 pkt. 1, art. 14 ust. 1 pkt. 4 ustawy z dnia 7 lipca 1994 r. Prawo budowlane *(tekst jednolity: Dz. U. z 2003 r. Nr 207, poz.1126 z późn. zm.)* oraz § 12 pkt. 1 i § 23 ust. 1 rozporządzenia Ministra Infrastruktury z dnia 18 maja 2005 r. w sprawie samodzielnych funkcji technicznych w budownictwie *(Dz. U. Nr 96, poz. 817)*

stwierdzamy, że

Pani Anna Maria LENIAK - TOMCZYK

inżynier

urodzona dnia 28 kwietnia 1974 r. w Lublinie

otrzymała

UPRAWNIENIA BUDOWLANE

Nr ewidencyjny : LUB/0165/POOS/05

do projektowania bez ograniczeń
w specjalności instalacyjnej w zakresie sieci, instalacji i urządzeń cieplnych, wentylacyjnych, gazowych, wodociągowych i kanalizacyjnych

UZASADNIENIE

W związku z uwzględnieniem w całości żądania strony, na podstawie art. 107 § 4 Kodeksu postępowania administracyjnego /Dz. U. z 2000 r. Nr 98, poz. 1071 z poźn. zm. / odstępuje się od uzasadnienia decyzji.

Zakres nadanych uprawnień budowlanych wskazano na odwrocie decyzji.

POUCZENIE

1. Zgodnie z art. 12 ust. 7 w/w ustawy – Prawo budowlane – podstawę do wykonywania samodzielnych funkcji technicznych w budownictwie stanowi wpis do centralnego rejestru Głównego Inspektora Nadzoru Budowlanego oraz wpis na listę członków właściwej izby samorządu zawodowego.
2. Od niniejszej decyzji służy odwołanie do Krajowej Komisji Kwalifikacyjnej Polskiej Izby Inżynierów Budownictwa w Warszawie, za pośrednictwem Lubelskiej Okręgowej Izby Inżynierów Budownictwa w Lublinie w terminie 14 dnia od daty jej doręczenia.

Skład orzekający Okręgowej Komisji Kwalifikacyjnej

Przewodniczący
Składu orzekającego OKK
mgr inż. Franciszek Kowal

Członek
mgr inż. Henryk Wójcik

Członek
mgr inż. Kazimierz Stelmaszczuk

Otrzymują:

1. Pani Anna Leniak-Tomczyk
   ul. Kosmonautów 84/1
   20-358 Lublin
2. Główny Inspektor
   Nadzoru Budowlanego
3. a/a

- 2 -

Szczegółowy zakres uprawnień do projektowania bez ograniczeń w specjalności instalacyjnej w zakresie sieci, instalacji i urządzeń cieplnych, wentylacyjnych, gazowych, wodociągowych i kanalizacyjnych

I. Na mocy art. 12 ust. 1 pkt.1 i art.13 ust. 4 ustawy - Prawo budowlane, w zakresie objętym w/w specjalnością , niniejsze uprawnienia stanowią podstawę do:

- **projektowania, sprawdzania projektów w specjalności objętej niniejszymi uprawnieniami i sprawowania nadzoru autorskiego,**
- **sprawowania kontroli technicznej utrzymania obiektów budowlanych z zastrzeżeniem art. 62 ust. 5 ustawy.**

II. Na mocy § 3 ust.1 i § 23 ust. 1 rozporządzenia Ministra Infrastruktury z dnia 18 maja 2005 r. w sprawie samodzielnych funkcji technicznych w budownictwie / Dz. U. Nr 96, poz. 817 /, niniejsze uprawnienia uprawniają do:

- **sporządzania projektów zagospodarowania działki lub terenu w zakresie tej specjalności,**
- **projektowania obiektu budowlanego, takiego jak: sieci, instalacje i urządzenia cieplne, wentylacyjne, gazowe, wodociągowe i kanalizacyjne.**

Przewodniczący
Składu orzekającego OKK

mgr inż. Franciszek Kowal

POLSKA
IZBA
INŻYNIERÓW
BUDOWNICTWA

Zaświadczenie

o numerze weryfikacyjnym:

LUB-8QU-PLW-VID *

Pani Anna Maria Leniak-Tomczyk o numerze ewidencyjnym LUB/IS/0124/06
adres zamieszkania Majdan Mętowski ul. Jagodowa 55, 20-388 Lublin, Majdan Mętowski
jest członkiem Lubelskiej Okręgowej Izby Inżynierów Budownictwa i posiada wymagane ubezpieczenie od odpowiedzialności cywilnej.
Niniejsze zaświadczenie jest ważne od 2020-04-01 do 2021-03-31.

Zaświadczenie zostało wygenerowane elektronicznie i opatrzone bezpiecznym podpisem elektronicznym weryfikowanym przy pomocy ważnego kwalifikowanego certyfikatu w dniu 2020-03-09 roku przez:

Joanna Gieroba, Przewodniczący Rady Lubelskiej Okręgowej Izby Inżynierów Budownictwa.

(Zgodnie art. 5 ust 2 ustawy z dnia 18 września 2001 r. o podpisie elektronicznym (Dz. U. 2001 Nr 130 poz. 1450) dane w postaci elektronicznej opatrzone bezpiecznym podpisem elektronicznym weryfikowanym przy pomocy ważnego kwalifikowanego certyfikatu są równoważne pod względem skutków prawnych dokumentom opatrzonym podpisami własnoręcznymi.)

* Weryfikację poprawności danych w niniejszym zaświadczeniu można sprawdzić za pomocą numeru weryfikacyjnego zaświadczenia na stronie Polskiej Izby Inżynierów Budownictwa www.piib.org.pl lub kontaktując się z biurem właściwej Okręgowej Izby Inżynierów Budownictwa.

URZĄD
MIASTA STOŁECZNEGO WARSZAWY
WYDZIAŁ URBANISTYKI I ARCHITEKTURY

Warszawa, dnia 30 grudnia 1981 r.

Nr ewidencyjny St-586/81

STWIERDZENIE POSIADANIA PRZYGOTOWANIA ZAWODOWEGO

do pełnienia samodzielnej funkcji technicznej w budownictwie

Na podstawie art. 18 ust. 5 i art. 57 ust. 3 ustawy z dnia 24 października 1974 r. — Prawo budowlane (Dz. U. Nr 38, poz. 229) oraz § 2 ust.1 pkt.1, § 4 ust.2, § 6 ust.3, § 7, § 13 ust.1 pkt.2 rozp. Ministra Gospodarki Terenowej i Ochrony Środowiska z dnia 20 lutego 1975 r. w sprawie samodzielnych funkcji technicznych w budownictwie (Dz. U. Nr 8, poz. 46).

S T W I E R D Z A M

że Ob. TADEUSZ ZDZISŁAW M A Ł E K s.Franciszka
magister inżynier budownictwa

urodzony(a) dnia 11.07.1951 r. Bychawa

posiada przygotowanie zawodowe do pełnienia samodzielnej funkcji
p r o j e k t a n t a

w specjalności konstrukcyjno - budowlanej

1/ do sporządzania projektów w zakresie rozwiązań konstrukcyjno-budowlanych budynków oraz innych budowli, z wyłączeniem linii, węzłów i stacji kolejowych, dróg oraz lotniskowych dróg startowych i manipulacyjnych, mostów, budowli hydrotechnicznych i melioracji wodnych,

2/ do sporządzania w budownictwie osób fizycznych projektów w zakresie rozwiązań architektonicznych:

a/ budynków inwentarskich i gospodarczych, adaptacji projektów typowych i powtarzalnych innych budynków oraz sporządzania planów zagospodarowania działki związanych z realizacją tych budynków,

b/ budowli nie będących budynkami,

3/ w budownictwie osób fizycznych - do kierowania, nadzorowania i kontrolowania budowy, kierowania i kontrolowania wytwarzania konstrukcyjnych elementów budowlanych oraz oceniania i badania stanu technicznego obiektów budowlanych.

URZĄD MIASTA STOŁECZNEGO WARSZAWY

Z up. PREZYDENTA MIASTA

Druk COIB z. 191/77 n. 5 000 egz.

POLSKA
IZBA
INŻYNIERÓW
BUDOWNICTWA

Zaświadczenie

o numerze weryfikacyjnym:

LUB-VEZ-HN6-94J *

Pan Tadeusz Małek o numerze ewidencyjnym LUB/BO/1402/01
adres zamieszkania ul. Dożynkowa 21 d/3, 20-223 Lublin
jest członkiem Lubelskiej Okręgowej Izby Inżynierów Budownictwa i posiada wymagane ubezpieczenie od odpowiedzialności cywilnej.
Niniejsze zaświadczenie jest ważne od 2021-01-01 do 2021-12-31.

Zaświadczenie zostało wygenerowane elektronicznie i opatrzone bezpiecznym podpisem elektronicznym weryfikowanym przy pomocy ważnego kwalifikowanego certyfikatu w dniu 2020-12-29 roku przez:

Joanna Gieroba, Przewodniczący Rady Lubelskiej Okręgowej Izby Inżynierów Budownictwa.

(Zgodnie art. 5 ust 2 ustawy z dnia 18 września 2001 r. o podpisie elektronicznym (Dz. U. 2001 Nr 130 poz. 1450) dane w postaci elektronicznej opatrzone bezpiecznym podpisem elektronicznym weryfikowanym przy pomocy ważnego kwalifikowanego certyfikatu są równoważne pod względem skutków prawnych dokumentom opatrzonym podpisami własnoręcznymi.)

* Weryfikację poprawności danych w niniejszym zaświadczeniu można sprawdzić za pomocą numeru weryfikacyjnego zaświadczenia na stronie Polskiej Izby Inżynierów Budownictwa www.piib.org.pl lub kontaktując się z biurem właściwej Okręgowej Izby Inżynierów Budownictwa.

/pieczęć/ Lublin dnia 23-12-1994r

Nr 2864/Lb/94

DECYZJA
O STWIERDZENIU PRZYGOTOWANIA ZAWODOWEGO
do pełnienia samodzielnych funkcji technicznych w budownictwie

Na podstawie § 4 ust. 2, § 13 ust. 1 pkt. 4 lit. a rozporządzenia Ministra Gospodarki Terenowej i Ochrony Środowiska z dnia 20 lutego 1975r w sprawie samodzielnych funkcji technicznych w budownictwie /Dz. U. Nr 8 poz. 46/; - **stwierdza się, że:**

Pan Antoni Zbigniew Tatara
inżynier urządzeń sanitarnych
urodzony dnia 24 marca 1943r w Czerniejowie

posiada przygotowanie zawodowe upoważniające do wykonywania samodzielnych funkcji:

PROJEKTANTA
w specjalności: instalacyjno-inżynieryjnej
w zakresie: sieci sanitarnych.

Pan Antoni Zbigniew Tatara *jest upoważniony do:*

1/ sporządzania projektów sieci sanitarnych - obejmujących sieci wodociągowe, kanalizacyjne, gazowe i cieplne uzbrojenia terenu.

POLSKA
IZBA
INŻYNIERÓW
BUDOWNICTWA

Zaświadczenie

o numerze weryfikacyjnym:

LUB-FER-JE5-MX4 *

Pan Antoni Tatara o numerze ewidencyjnym LUB/IS/0371/01
adres zamieszkania Morzyckiej 5a, 20-147 Lublin
jest członkiem Lubelskiej Okręgowej Izby Inżynierów Budownictwa i posiada wymagane ubezpieczenie od odpowiedzialności cywilnej.
Niniejsze zaświadczenie jest ważne od 2021-01-01 do 2021-12-31.

Zaświadczenie zostało wygenerowane elektronicznie i opatrzone bezpiecznym podpisem elektronicznym weryfikowanym przy pomocy ważnego kwalifikowanego certyfikatu w dniu 2020-12-04 roku przez:

Joanna Gieroba, Przewodniczący Rady Lubelskiej Okręgowej Izby Inżynierów Budownictwa.

(Zgodnie art. 5 ust 2 ustawy z dnia 18 września 2001 r. o podpisie elektronicznym (Dz. U. 2001 Nr 130 poz. 1450) dane w postaci elektronicznej opatrzone bezpiecznym podpisem elektronicznym weryfikowanym przy pomocy ważnego kwalifikowanego certyfikatu są równoważne pod względem skutków prawnych dokumentom opatrzonym podpisami własnoręcznymi.)

* Weryfikację poprawności danych w niniejszym zaświadczeniu można sprawdzić za pomocą numeru weryfikacyjnego zaświadczenia na stronie Polskiej Izby Inżynierów Budownictwa www.piib.org.pl lub kontaktując się z biurem właściwej Okręgowej Izby Inżynierów Budownictwa.

URZĄD MIASTA LUBLIN
Wydział Architektury i Budownictwa
20-071 Lublin, Wieniawska 14

Część rysunkowa

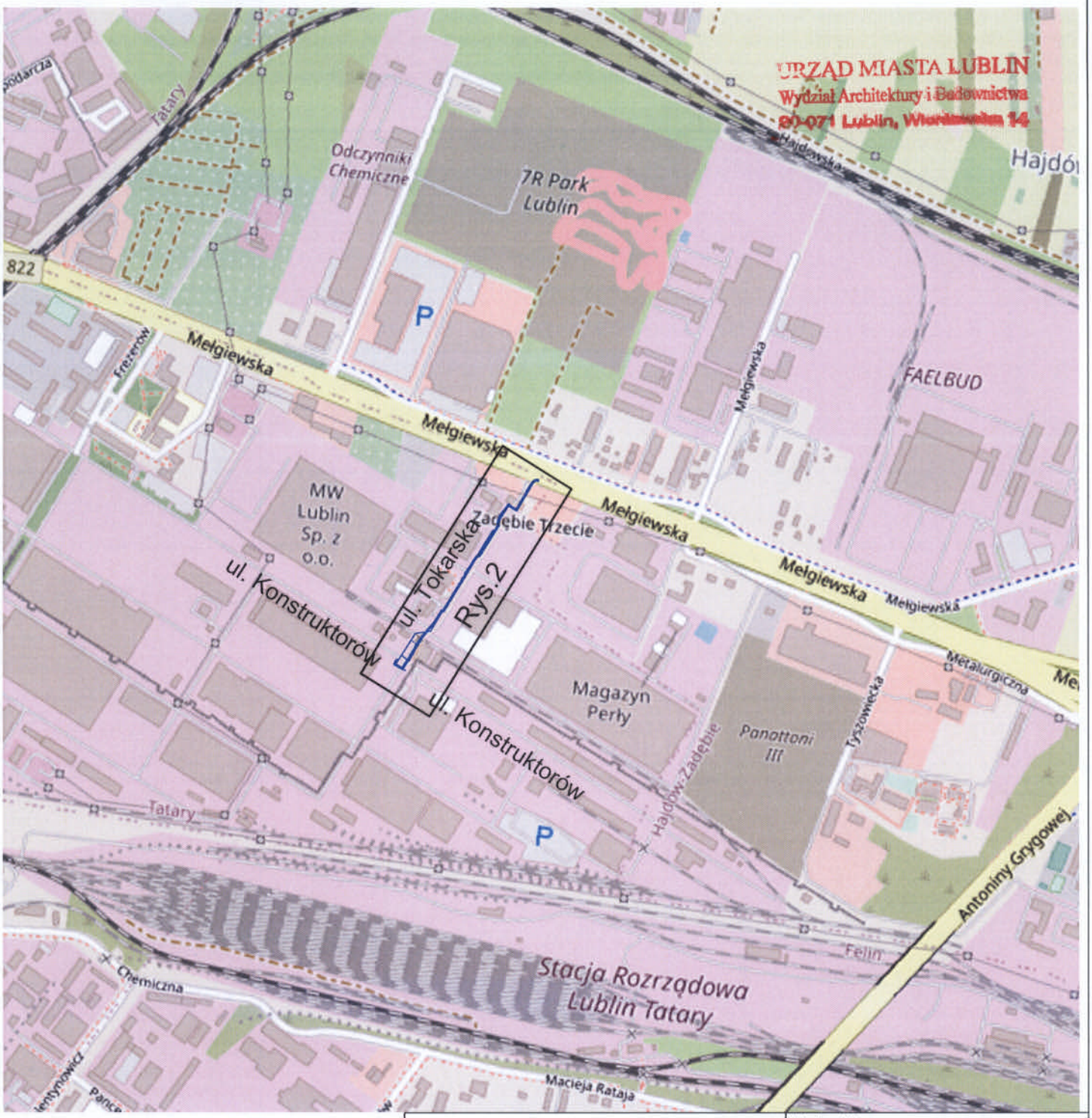

Inwestor:
Miejskie Przedsiębiorstwo Wodociągów i Kanalizacji Sp. z o.o. w Lublinie
20-407 Lublin, al. J. Piłsudskiego 15

Jednostka projektowa:
SPÓŁKA Z O.O. DrogMost LUBELSKI
PRACOWNIA PROJEKTOWA
20-469 Lublin
ul. Wrotkowska 1b
tel./fax: (81) 743 94 00
Rok założenia 1990
www.drogmost.lublin.pl e-mail:projektanci@drogmost.lublin.pl

Zadanie: **Dokumentacja projektowo-kosztorysowa budowy sieci wodociągowej w ul. Tokarskiej na odcinku od ul. Konstruktorów do ul. Mełgiewskiej w Lublinie**

Adres: województwo lubelskie, powiat lubelski, miasto i gmina Lublin, obręb: 13- Hajdów

Obiekt: SIEĆ WODOCIĄGOWA

Tyt. rysunku: ORIENTACJA

Nr umowy:	Nr rej.:	Data:	Stadium:	Skala:	Nr rys.:
241/28/19 z dn. 03.06.2019 r.	005/19/P	12.2020	PBW	1:10 000	1

Funkcja	Imię i nazwisko	Nr upr.	Specjalność	Podpis
Projektant (branża sanitarna)	mgr inż. Renata Jarosławska	LUB/0004/POOS/11	instalacyjna w zakresie sieci, instalacji i urządzeń ciepl., wentylac., gazowych, wodociąg. i kanalizac.	
Projektant (branża sanitarna)	mgr inż. Anna Leniak-Tomczyk	LUB/0165/POOS/05	instalacyjna w zakresie sieci, instalacji i urządzeń ciepl., wentylac., gazowych, wodociąg. i kanalizac.	
Asystent (branża sanitarna)	inż. Adrianna Gawrylak		-	
Sprawdzający (branża sanitarna)	inż. Antoni Tatara	2864/Lb/94	instalacyjno-inżynieryjna w zakresie sieci sanitarnych	

LEGENDA:

proj. sieć wodociągowa

MAPA DO CELÓW PROJEKTOWYCH
skala mapy 1:500

Miasto: Lublin, ul. Tokarska
Identyfikator i nazwa jednostki ewidencyjnej: 06_63_01_1 - LUBLIN
Identyfikator i nazwa obrebu ewidencyjnego: 0046 - Zadębie III
Arkusz nr 6 dz. nr: 3/9, 10
Identyfikator i nazwa obrebu ewidencyjnego: 0013 - Hajdów
Arkusz nr 8 dz. nr: 2, 1/57, 1/59, 1/17, 1/34
Arkusz nr 9 dz. nr: 1/194, 1/195, 1/17
Miasto Lublin, woj. lubelskie;
Układ współrzędnych PUWG 2000/8
Poziom odniesienia PL-EVRF2007-NH
Przedmiotem aktualizacji jest obszar zakreślony linią przerywaną koloru zielonego
Mapa aktualna na dzień 18.09.2020r.
Godło mapy : 8.151.08.05.2.2, 8.151.08.05.2.4, 8.151.08.05.2.3, 8.151.08.05.4.1

Na mapie nie umieszczono:
Linii zabudowy oraz rozgraniczających zgodnych z miejscowym planem zagospodarowania przestrzennego.
Służebności gruntowych ujawnionych w księgach wieczystych.
Trwałe obiekty podlegają wytyczeniu i inwentaryzacji przez jednostkę wykonastwa geodezyjnego.

Identyfikator zgłoszenia: GD-OD-II.6640.1501.2019
Data sporządzenia: 08.10.2020

KIEROWNIK ROBOTY
GEODETA UPRAWNIONY

GCPS Sp. z o.o.
ul. Bursaki 19A, 20-150 Lublin
NIP 712 335 8228 REGON 369124325
Fax (81) 470 73 58

GEODETA UPRAWNIONY
Uprawnienia zawodowe 20164
Inż. Krystian Blicharski

Poświadczam, że niniejszy dokument został opracowany w wyniku prac geodezyjnych i kartograficznych, których rezultaty zawiera operat techniczny pozytywnie zweryfikowany. Jednocześnie informuję, że jestem świadomy odpowiedzialności karnej za złożenie fałszywego oświadczenia.

Identyfikator zgłoszenia prac geodezyjnych	GD-OD-II.6640.1501.2019
Organ służby geodezyjnej, który otrzymał zgłoszenie	Prezydent Miasta Lublin
Wykonawca prac geodezyjnych	GCPS Sp. z o.o.
Nr oraz data sporządzenia dokumentu zawierającego wynik pozytywnej weryfikacji	GD-OD-II.6640.1501.2019_24207 13.10.2020
Imię i Nazwisko oraz nr uprawnień zawodowych kierownika prac	GEODETA UPRAWNIONY Uprawnienia zawodowe 20164 Inż. Krystian Blicharski

Z zgodność z oryginałem mapy DCP

mgr inż. Anna Leniak-Tomczyk
upr budowlane nr LUB/0165/POOS/05
do projektowania bez ograniczeń
w specj. instalacyjnej w zakr. sieci, insta
i urządz. ciepl., wentyl., gaz., wod. i kan
(Dz.U. z 2001. Nr 5, poz. 42)
nr ewid. LUB/IS/0124/06

mgr inż. Renata JAROSŁAWSKA
upr. bud. nr LUB/0004/POOS/11
do projektowania bez ograniczeń w specjalności
instalacyjnej w zakresie sieci, instalacji
i urządzeń cieplnych, wentylacyjnych, gazowych,
wodociągowych i kanalizacyjnych
Nr ewid. LUB/IS/0238/11

PREZYDENT MIASTA LUBLIN
Z up. PREZYDENTA MIASTA
mgr Joanna Werykowska
Kierownik Referatu
ds. koordynacji usytuowania projektowanych sieci uzbrojenia terenu

URZĄD MIASTA LUBLIN
Wydział Architektury i Budownictwa
20-071 Lublin, Wieniawska 14

Załącznik nr 16 do decyzji nr 793/21
z dnia 12.07.2021r.
znak: AB-ID-I.6740.1.178.2021

Z up. PREZYDENTA MIASTA LUBLIN
mgr inż. Anna Rybak-Krasnodębska
ZASTĘPCA DYREKTORA
Wydziału Architektury i Budownictwa

Inwestor:	**Miejskie Przedsiębiorstwo Wodociągów i Kanalizacji Sp. z o.o. w Lublinie** 20-407 Lublin, al. J. Piłsudskiego 15					Jednostka projektowa:	SPÓŁKA Z O.O. DrogMost LUBELSKI PRACOWNIA PROJEKTOWA 20-469 Lublin ul. Wrotkowska 1b tel./fax (81) 743 94 00 www.drogmost.lublin.pl e-mail: projektanci@drogmost.lublin.pl				
Zadanie:	Dokumentacja projektowo-kosztorysowa budowy sieci wodociągowej w ul. Tokarskiej na odcinku od ul. Konstruktorów do ul. Mełgiewskiej w Lublinie										
Adres:	województwo lubelskie, powiat lubelski, miasto i gmina Lublin, obręb: 13- Hajdów										
Obiekt:	SIEĆ WODOCIĄGOWA										
Tyt. rysunku:	PLAN ZAGOSPODAROWANIA TERENU- PLAN SYTUACYJNY										
Nr umowy:	241/28/19 z dn. 03.06.2019 r.	Nr rej.:	005/19/P	Data:	03.2021	Stadium:	PBW	Skala:	1:500	Nr rys.:	2

Funkcja	Imię i nazwisko	Nr upr.	Specjalność	Podpis
Projektant (branża sanitarna)	mgr inż. Renata Jarosławska	LUB/0004/POOS/11	Instalacyjna w zakresie sieci, instalacji i urządzeń ciepl., wentylac., gazowych, wodociąg. i kanalizac.	
Projektant (branża sanitarna)	mgr inż. Anna Leniak-Tomczyk	LUB/0165/POOS/05	Instalacyjna w zakresie sieci, instalacji i urządzeń ciepl., wentylac., gazowych, wodociąg. i kanalizac.	
Asystent (branża sanitarna)	inż. Adrianna Gawrylak		-	
Sprawdzający (branża sanitarna)	inż. Antoni Tatara	2864/Lb/94	Instalacyjno-inżynieryjna w zakresie sieci sanitarnych	

74

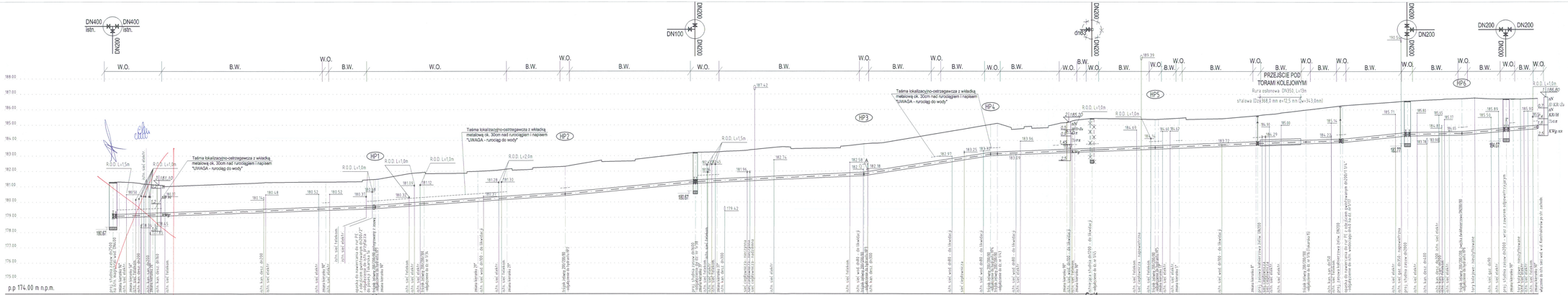

UWAGI:

URZĄD MIASTA LUBLIN
Wydział Architektury i Budownictwa
20-071 Lublin, Wniebowzięcia 1-4

1) Lokalizacja sieci wodociągowej wg planu sytuacyjnego.
2) W dokumentacji przyjęto normatywne zagłębienie istniejących sieci uzbrojenia terenu, - w nawiązaniu do rzędnych z planu sytuacyjnego (zawiedzenjonowanej mapy do celów projektowych).
3) Przed wykonaniem budowy sieci wod. należy dokonać odkrywek i określić rzeczywiste zagłębienie istniejącego uzbrojenia podziemnego oraz nawiązać do projektowanego rurociągu.
4) Rurociągi posadowione w strefie przemarzania należy ocieplić otulną termoizolacyjną z twardej pianki PUR w osłonie z folii PVC pokrytej warstwą aluminiową.
5) W skrzyżowaniach projektowanej sieci wod. z istniejącymi kablami elektroenergetycznymi i teletechnicznymi, na czas robót - stosować rury osłonowe dwudzielne celem, zabezpieczenia kabli eN, na e5, eW oraz teletechnicznych.
6) W punktach połączenia istniejącego wodociągu z projektowanym stosować łączniki uniwersalne dostosowane do istniejącego przewodu pod względem rzędnych, średnic i materiału.
7) przy metodzie bezwykopowej rurociągi muszą posiadać metalową taśmę detekcyjną umieszczoną pomiędzy rurą przewodową a płaszczem ochronnym lub w przypadku jej braku wraz z rurociągiem musi być zainstalowany drut stalowy ocynkowany o grubości min. 4mm, na całej długości przewodu. Pomiędzy taśmą detekcyjną lub drutem a uzbrojeniem sieci wodociągowej należy zapewnić połączenie galwaniczne umożliwiające jej trasowanie detektorami lokalizacyjnymi

OZNACZENIA:

A - WKŁADKA Z POLISTYRENU EKSTRUDOWANEGO XPS GRUBOŚCI 10-12 cm - O WYMIARACH W RZUCIE OK. 30 x 30 cm DO WYPEŁNIENIA PRZESTRZENI MIĘDZY RURAMI

W.O. - REALIZACJA SIECI W WYKOPIE OTWARTYM

B.W. - REALIZACJA SIECI METODĄ BEZWYKOPOWĄ

R.O.D. Lr2,0m — PROJ. RURA OSŁONOWA DWUDZIELNA NA ISTNIEJĄCE LINIE KABLOWE NISKIEGO I ŚREDNIEGO NAPIĘCIA

Inwestor:	Miejskie Przedsiębiorstwo Wodociągów i Kanalizacji Sp. z o.o. w Lublinie 20-407 Lublin, ul. J. Piłsudskiego 15	Jednostka projektowa:	DrogMost LUBELSKI	Biuro Projektowe PROJEKTOWANIE DROGOWO-MOSTOWE 20-401 Lublin, Al. Tysiąclecia Państwa Polskiego 7/1	
Tytuł:	Dokumentacja projektowo-kosztorysowa budowy sieci wodociągowej w ul. Tokarskiej na odcinku od ul. Konstruktorów do ul. Meljewskiej w Lublinie				
Adres:	województwo lubelskie, powiat lubelski, miasto i gmina Lublin, obręb: 13- Hajdów				
Obiekt:	SIEĆ WODOCIĄGOWA				
Tytuł rysunku:	PROFIL PODŁUŻNY SIECI WODOCIĄGOWEJ				
W oparciu:	24/128/19 z dn. 03.06.2019 r.	Nr zlecenia: 205/19/P	Data: 03.2021	Skala: PBW	1:100/500	Nr rys.: 3.1

Funkcja	Imię i nazwisko	Nr upr.	Specyfikacja	Podpis
Projektant branży wodnej	mgr inż. Renata Jarosławska	LUB/0004/POOS/11	projektowanie w zakresie sieci wodociągowych, kanalizacji sanitarnej, deszczowej, melioracji wodnej	
Projektant branży wodnej	mgr inż. Anna Lenart-Tomczyk	LUB/0165/POOS/05	projektowanie w zakresie sieci wodociągowych, kanalizacji sanitarnej, deszczowej, melioracji wodnej	
Sprawdzający branża wodnej	inż. Adrianna Gawryjuk			
Sprawdzający branża sanitarna	inż. Antoni Tatara	2064/Lb/94	instalacyjna bez ograniczenia w zakresie sieci sanitarnych	

URZĄD MIASTA LUBLIN
Wydział Architektury i Budownictwa
20-071 Lublin, Wieniawska 14

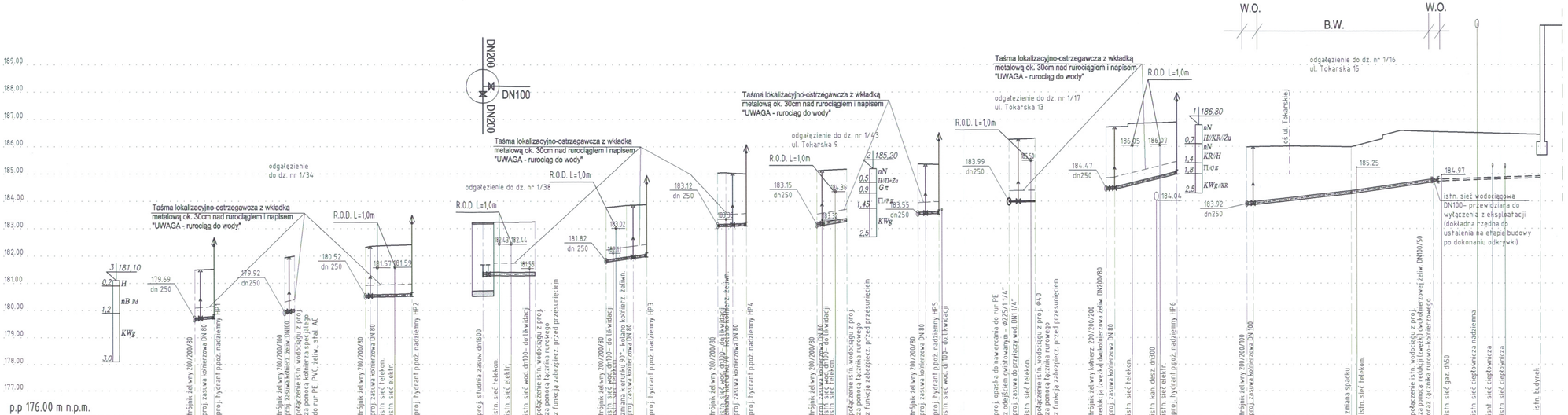

OZNACZENIE	W1 Z3 HP1			W2 Z4 W2.1			W3 Z5 HP2			SZ2 W12			W4 Z6 HP3			W5 Z7 HP4			W6 Z8 W6.1			W8 Z9 HP5			W9 Z10 W9.1			W10 Z11 HP6			W8a Z13 W8a.1			
RZĘDNA ISTNIEJĄCA	181.4	181.51		181.94	182.00		182.32	182.41		183.22			183.78			185.04			185.12			185.37			186.27			186.72	186.73		185.99	186.02		
RZĘDNA PROJEKTOWANA	181.4	181.51		181.94	182.00		182.32	182.41		183.22			183.78			185.04			185.12			185.37			186.27			186.72	186.73		185.99	186.02		
RZĘDNA OSI PRZEWODU	179.69	179.75		179.92	180.00		180.52	182.39		183.24			183.82			185.07			185.16			185.35			186.31			186.85	186.87		186.42	186.59		
ZAGŁĘBIENIE DO OSI PRZEWODU	1,80	1,76		2,02	2,00		1,80	1,84		1,90			1,96			1,92			1,97			1,82			2,28			2,25	2,21		2,07	2,07		
SPADKI, DŁUGOŚCI	i=4,2%	L=1,42m		i=11,1%	L=0,72m		i=1,5% L=0,35m	i=1,5% L=3,05m		i=0,8%	L=3,88m		i=7,0%	L=3,00m		i=1,9%	L=2,10m		i=7,8%	L=2,18m		i=2,6%	L=1,55m		i=1,0%	L=1,91m		i=1,6% L=0,61m	i=11,5% L=4,52m		i=5,5%	L=7,63m	i=7,1%	L=6,02m	
ŚREDNICE, MATERIAŁ	dn80 żeliw.			dn100			dn80 żeliw.	dn90x5,4 PE100 RC SDR17		dn125x11,4 PE100 RC SDR11			dn80 żeliw.			dn80 żeliw.			dn110x10,0 PE100 RC SDR11			dn80 żeliw.			dn4,0x3,7 PE100 SDR11			dn80 żeliw.	dn90x5,4 PE100 RC SDR17		dn110 x 10,0 PE100 RC SDR11		dn110 x10,0 PE100 RC SDR11		istniejące przyłącze wodociągowe dn50	
ODLEGŁOŚCI	0,00	0,42	1,42	0,00	0,33	0,72	0,00	0,81	2,15	0,00	1,24	3,40	0,00	0,45	2,12	0,00	1,10	3,19	0,00	1,35	2,18	0,00	0,56	1,55	0,00	0,67	1,60	0,00	0,61	1,59	1,90	3,63	3,89	5,19	0,00	0,47	3,15	7,63	8,04	9,95	11,25	13,66	186,45
NAWIERZCHNIA	zieleń			zieleń			chodnik	zieleń		chodnik	zieleń		zieleń			zieleń			zieleń			zieleń			kostka brukowa			kostka brukowa	zieleń		kostka brukowa		zieleń		zieleń	

UWAGI:

1) Lokalizacja sieci wodociągowej wg planu sytuacyjnego.
2) W dokumentacji przyjęto normatywne zagłębienie istniejących sieci uzbrojenia terenu, - w nawiązaniu do rzędnych z planu sytuacyjnego (zaewidencjonowanej mapy do celów projektowych).
3) Przed wykonaniem budowy sieci wod. należy dokonać odkrywek i określić rzeczywiste zagłębienie istniejącego uzbrojenia podziemnego oraz nawiązać do projektowanego rurociągu.
4) Rurociągi posadowione w strefie przemarzania należy ocieplić otuliną termoizolacyjną z twardej pianki PUR w osłonie z folii PVC pokrytej warstwą aluminiową.
5) W skrzyżowaniach projektowanej sieci wod. z istniejącymi kablami elektroenergetycznymi i teletechnicznymi, na czas robót - stosować rury osłonowe dwudzielne celem, zabezpieczenia kabli eN, na eS, eW oraz teletechnicznych.
6) W punktach połączenia istniejącego wodociągu z projektowanym stosować łącznki uniwersalne dostosowane do istniejącego przewodu pod względem rzędnych, średnic i materiału.
7) przy metodzie bezwykopowej rurociągi muszą posiadać metalową taśmę detekcyjną umieszczoną pomiędzy rurą przewodową a płaszczem ochronnym lub w przypadku jej braku wraz z rurociągiem musi być zainstalowany drut stalowy ocynkowany o grubości min. 4mm, na całej długości przewodu. Pomiędzy taśmą detekcyjną lub drutem a uzbrojeniem sieci wodociągowej należy zapewnić połączenie galwaniczne umożliwiające jej trasowanie detektorami lokalizacyjnymi

OZNACZENIA:

R.O.D. L=2,0m — PROJ. RURA OSŁONOWA DWUDZIELNA NA ISTNIEJĄCE LINIE KABLOWE NISKIEGO I ŚREDNIEGO NAPIĘCIA

W.O. - REALIZACJA ODGAŁĘZIENIA W WYKOPIE OTWARTYM

B.W. - REALIZACJA ODGAŁĘZIENIA METODĄ BEZWYKOPOWĄ

Inwestor: **Miejskie Przedsiębiorstwo Wodociągów i Kanalizacji Sp. z o.o. w Lublinie** 20-407 Lublin, al. J. Piłsudskiego 15	Jednostka projektowa: DrogMost LUBELSKI Sp.z o.o. PRACOWNIA PROJEKTOWA 20-468 Lublin ul. Radzińskiego 10 tel./fax: (81) 742 94 00 www.drogmost.lublin.pl e-mail:projektowa@drogmost.lublin.pl					
Zadanie:	**Dokumentacja projektowo-kosztorysowa budowy sieci wodociągowej w ul. Tokarskiej na odcinku od ul. Konstruktorów do ul. Mełgiewskiej w Lublinie**					
Adres:	województwo lubelskie, powiat lubelski, miasto i gmina Lublin, obręb: 13- Hajków					
Obiekt:	SIEĆ WODOCIĄGOWA					
Tyt.rysunku:	PROFILE PODŁUŻNE ODGAŁĘZIEŃ OD SIECI WODOCIĄGOWEJ					
Nr umowy: 241/28/19 z dn. 03.06.2019 r.	Nr rej.: 005/19/P	Data: 03.2021	Stadium: PBW	Skala: 1:100/200	Nr rys.: 3.2	
Funkcja	Imię i nazwisko	Nr upr.	Specjalność		Podpis	
Projektant (branża sanitarna)	mgr inż. Renata Jarosławska	LUB/0004/POOS/11	Instalacyjna w zakresie sieci, instalacji i urządzeń cieplnych, wentylac. gazowych, wodociągi i kanalizac.			
Projektant (branża sanitarna)	mgr inż. Anna Leniak-Tomczyk	LUB/0165/POOS/05	Instalacyjna w zakresie sieci, instalacji i urządzeń cieplnych, wentylac. gazowych, wodociągi i kanalizac.			
Asystent (branża sanitarna)	inż. Adrianna Gawrylak		-			
Sprawdzający (branża sanitarna)	inż. Antoni Tatara	2864/Lb/94	Instalacyjno-inżynieryjna w zakresie sieci sanitarnych			

URZĄD MIASTA LUBLIN
Wydział Architektury i Budownictwa
20-071 Lublin, Wieniawska 14

SCHEMAT WĘZŁA W1
ODGAŁĘZIENIE DO HYDRANTU HP1

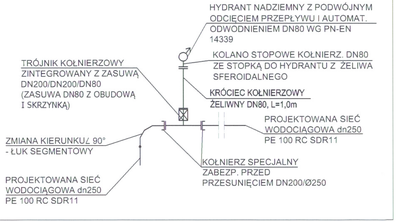

SCHEMAT WĘZŁA W2
ODGAŁĘZIENIE DO DZ. NR 1/34

UWAGA:
bezwzględnie przed przystąpieniem do wykonania połączenia w węźle W2.1 należy dokonać odkrywki w celu ustalenia rzeczywistej średnicy, materiału i głębokości istniejącego wodociągu

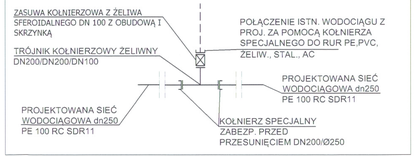

SCHEMAT WĘZŁA W3
ODGAŁĘZIENIE DO HYDRANTU HP2

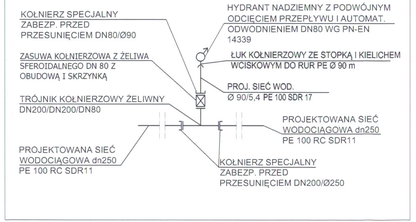

SCHEMAT WĘZŁA W4, W5
ODGAŁĘZIENIE DO HYDRANTU HP3, HP4

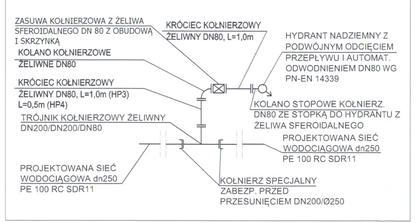

SCHEMAT WĘZŁA W6 - W6.1
ODGAŁĘZIENIE DO DZ. NR 1/43 (Tokarska 9)

UWAGA:
bezwzględnie przed przystąpieniem do wykonania połączenia w węźle W6.1 należy dokonać odkrywki w celu ustalenia rzeczywistej średnicy, materiału i głębokości istniejącego wodociągu

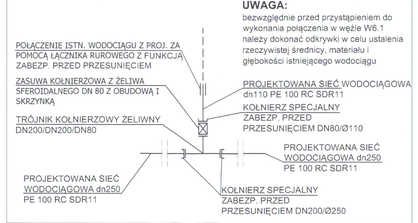

SCHEMAT WĘZŁA W7
PRZEŁĄCZENIE POSESJI TOKARSKA 9b
(STUDNIE ZASUW SZi1, SZi2)

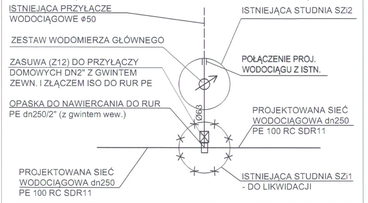

SCHEMAT WĘZŁA W8
ODGAŁĘZIENIE DO HYDRANTU HP5

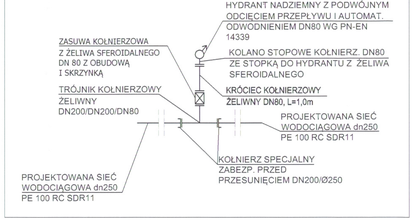

SCHEMAT WĘZŁA Z1

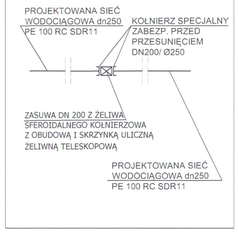

SCHEMAT WĘZŁÓW W9, Z2

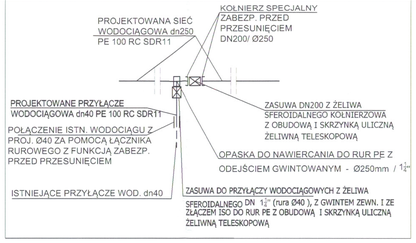

SCHEMAT WĘZŁA W10
ODGAŁĘZIENIE DO HYDRANTU HP6

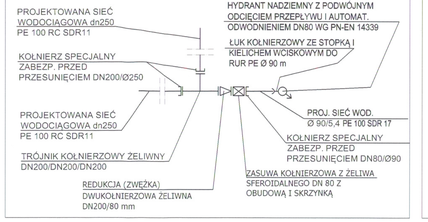

SCHEMAT WĘZŁA W11
WŁĄCZENIE DO ISTN. SIECI WODOCIĄGOWEJ W UL. KONSTRUKTORÓW (od zachodniej strony)

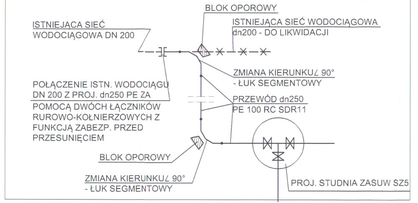

Inwestor: **Miejskie Przedsiębiorstwo Wodociągów i Kanalizacji Sp. z o.o. w Lublinie** 20-407 Lublin, ul. J. Piłsudskiego 15			Jednostka projektowa: DrogMost Lublin Sp. z o.o. PROJEKTOWA PRACOWNIA MOSTOWA 20-147 Lublin, ul. Hrubieszowska 2a tel./fax (81) 742 34 30 www.drogmost.com.pl e-mail: biuro@drogmost.com.pl		
Zadanie:	**Dokumentacja projektowo-kosztorysowa budowy sieci wodociągowej w ul. Tokarskiej na odcinku od ul. Konstruktorów do ul. Małgiewskiej w Lublinie**				
Adres:	województwo lubelskie, powiat lubelski, miasto i gmina Lublin, obręb: 13- Hajdów				
Obiekt:	SIEĆ WODOCIĄGOWA				
Tytuł rysunku:	SCHEMAT WĘZŁÓW				
Nr umowy: 241/2018/ z dn. 03.08.2018 r.	Nr rej.: 005/18/P	Data: 12.2020	Stadium: PBW	Skala: bs	Nr rys.: 4.1
Funkcja	Imię i nazwisko	Nr upr.	Specyalność	Podpis	
Projektant (Wodociągowa)	mgr inż. Renata Jarosławska	LUB/0004/POOS/11	inżynieria m.i. i zdrowia otoczenia, instalacji i urządzeń cieplnych, wentylacyjnych, wodociągowe i kanalizacyjne		
Projektant (Wodociągowa)	mgr inż. Anna Lenak-Tomczyk	LUB/0165/POOS/05	inżynieria m.i. i zdrowia otoczenia, instalacji i urządzeń cieplnych, wentylacyjnych, wodociągowe i kanalizacyjne		
Asystent (Wodociągowa)	inż. Adrianna Gawrylak				
Sprawdzający (Wodociągowa)	inż. Antoni Tatara	2864/Lu/94	instalacyjna w inżynierii w zakresie sieci sanitarnych		

SCHEMAT PRZEPIĘCIA DO PROJEKTOWANEJ SIECI WODOCIĄGOWEJ ISTNIEJĄCYCH PRZYŁĄCZY DO POSESJI TOKARSKA 1a oraz TOKARSKA 15

URZĄD MIASTA LUBLIN
Wydział Architektury i Budownictwa
20-071 Lublin, Wieniawska 14

Z uwagi na brak uwidocznienia istn. przyłączy w zasobach geodezyjnych i kartograficznych MODGiK oraz MPWiK - Wykonawca robót dokona odkrywki istn. przyłączy na etapie budowy oraz dostosuje przebieg/lokalizacje, średnice i rzędne posadowienia przyłączy celem przepięcia do projektowanej sieci wodociągowej .

SCHEMAT WĘZŁA W8a - W8a.1
ODGAŁĘZIENIE DO POSESJI Tokarska 15

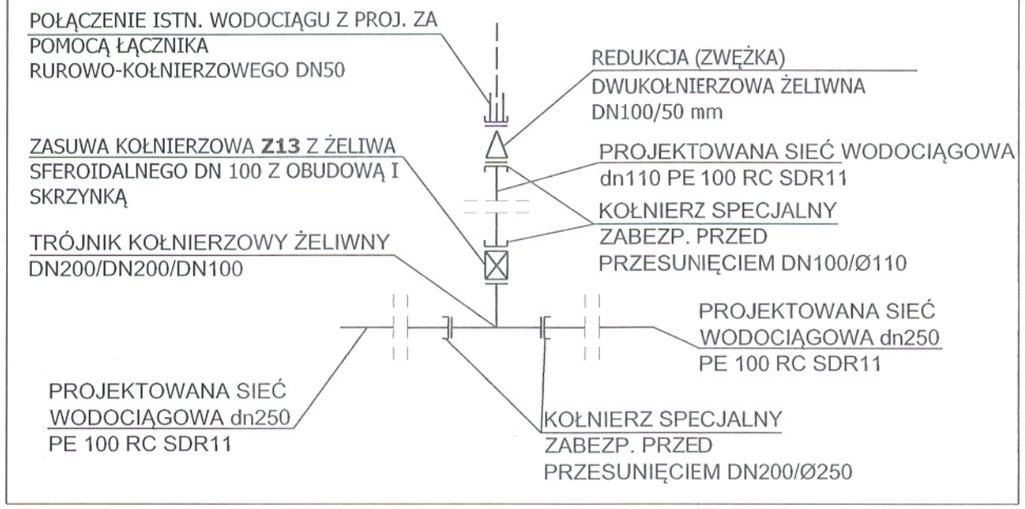

SCHEMAT WĘZŁA W0
ODGAŁĘZIENIE DO POSESJI Tokarska 1a

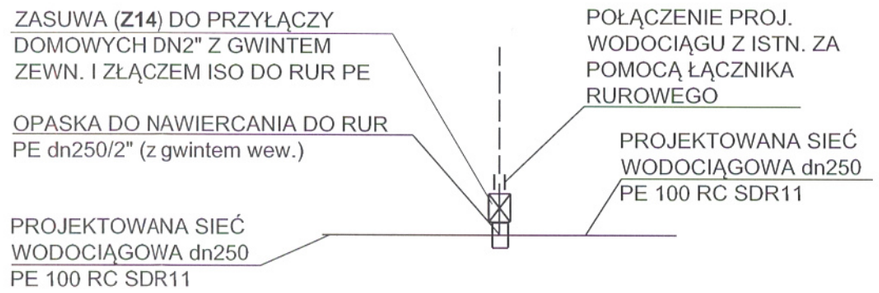

UWAGA:

dobierać kształtki/zasuwy po uprzednim dokonaniu odkrywki na etapie budowy i ustaleniu dokładnych średnic, materiału i rzędnych posadowienia istn. przyłączy.
W przypadku gdy istn. przyłącze będzie o średnicy powyżej dn 90mm przepięcia należy wykonać analogicznie jak w węźle W8a tj. za pomocą trójnika kołnierzowego żeliwnego oraz zasuwy kołnierzowej

Inwestor: **Miejskie Przedsiębiorstwo Wodociągów i Kanalizacji Sp. z o.o. w Lublinie** 20-407 Lublin, al. J. Piłsudskiego 15			Jednostka projektowa: SPÓŁKA Z O.O. DrogMost LUBELSKI PRACOWNIA PROJEKTOWA 20-469 Lublin ul. Wrotkowska 1b tel./fax: (81) 743 94 00 www.drogmost.lublin.pl e-mail:projektanci@drogmost.lublin.pl		
Zadanie:	**Dokumentacja projektowo-kosztorysowa budowy sieci wodociągowej w ul. Tokarskiej na odcinku od ul. Konstruktorów do ul. Mełgiewskiej w Lublinie**				
Adres:	województwo lubelskie, powiat lubelski, miasto i gmina Lublin, obręb: 13- Hajdów				
Obiekt:	SIEĆ WODOCIĄGOWA				
Tyt. rysunku:	SCHEMAT PRZEPIĘCIA DO PROJ. SIECI WODOCIĄG. POSESJI TOKARSKA 1a i 15				
Nr umowy: 241/28/19 z dn. 03.06.2019 r.	Nr rej.: 005/19/P	Data: 03.2021	Stadium: PBW	Skala: bs	Nr rys.: 4.2

Funkcja	Imię i nazwisko	Nr upr.	Specjalność	Podpis
Projektant (branża sanitarna)	mgr inż. Renata Jarosławska	LUB/0004/POOS/11	instalacyjna w zakresie sieci, instalacji i urządzeń ciepl., wentylac. gazowych, wodociąg. i kanalizac.	
Projektant (branża sanitarna)	mgr inż. Anna Leniak-Tomczyk	LUB/0165/POOS/05	instalacyjna w zakresie sieci, instalacji i urządzeń ciepl., wentylac. gazowych, wodociąg. i kanalizac.	
Asystent (branża sanitarna)	inż. Adrianna Gawrylak		-	
Sprawdzający (branża sanitarna)	inż. Antoni Tatara	2864/Lb/94	instalacyjno-inżynieryjna w zakresie sieci sanitarnych	

78

STUDNIA ZASUW SZ1
na istn. magistrali wodociągowej DN400

NR	WYSZCZEGÓLNIENIE	SZT.
1	TRÓJNIK KOŁNIERZOWY REDUKCYJNY 400 x 400 x 200 mmZ ŻELIWA SFEROIDALNEGO L= 900 mm	1
2	ZASUWA KOŁNIERZOWA MIĘKKO-USZCZELNIAJĄCA, KLINOWA Z GŁADKIM I PEŁNYM PRZELOTEM DN= 400 mm L= 310 mm	2
3	KRÓĆCE DWUKOŁNIERZOWE Z KOŁNIERZEM OPOROWYM (PUNKTY STAŁE) - STAL 0H18N9, Ø 419/5,5 mm, Dw=408,0 mm, PN 10 - WYKONANIE FABRYCZNE. KOŁNIERZ W KOMORZE PRZYSPAWANY NA PLACU BUDOWY	2
4	ŁĄCZNIK MONTAŻOWO-DEMONTAŻOWY DN= 400 mm L= 230 mm PN 10	2
5	ZASUWA KOŁNIERZOWA MIĘKKO-USZCZELNIAJĄCA, KLINOWA Z GŁADKIM I PEŁNYM PRZELOTEM DN= 200 mm L= 230 mm PN 10	1
6	ŁĄCZNIK MONTAŻOWO-DEMONTAŻOWY DN= 200 mm L= 220 mm PN 10	1
7	KOŁNIERZ SPECJALNY DN200 Z ZABEZPIECZENIEM PRZED PRZESUNIĘCIEM DO ŁĄCZENIA RUR PE Ø 250/22,7 mm L= 225 mm	1
8	SYSTEMOWE PRZEJŚCIA SZCZELNE PRZEZ ŚCIANY KOMÓR DLA RUR DN 250 mm	1
9	SYSTEMOWE PRZEJŚCIA SZCZELNE PRZEZ ŚCIANY KOMÓR DLA RUR DN 400 mm	2
10	ŁĄCZNIK DN400 Z FUNKCJĄ ZABEZPIECZENIA PRZED PRZESUNIĘCIEM DO RÓŻNYCH RODZAJÓW RUR (ŻELIWNYCH, PE, PVC, AC, RUR STALOWYCH)	2

PRZEKRÓJ A - A

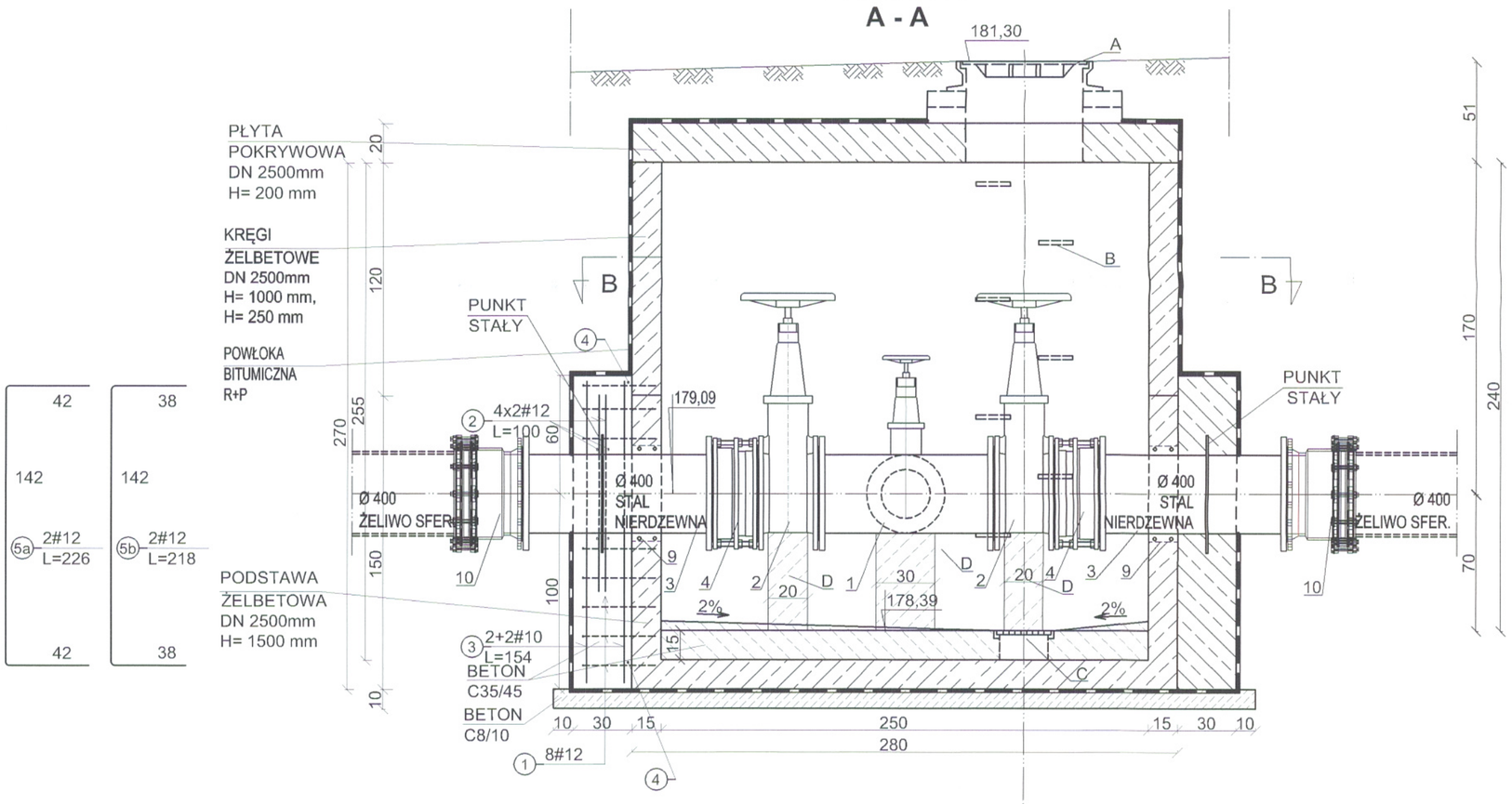

Uwagi:

1. Zbrojenie bloków symetryczne po obu stronach studni.
2. Pręty nr 1; 5a i 5b należy wkleić w ścianę podstawy na głębokość 12 cm za pomocą żywic do wklejania prętów żebrowanych.

A - WŁAZY KANAŁOWE KLASY D400, OKRĄGŁE, ŻELIWNE, D= 600 mm Z ZAMKNIĘCIEM ZATRZASKOWYM
B - STOPNIE ZŁAZOWE
C - STUDZIENKA ODWODNIENIOWA O WYMIARACH 25x25x15 cm Z PRZYKRYCIEM AŻUROWYM ZE STALI NIERDZEWNEJ
D - BLOKI PODPOROWE
E - BLOKI OPOROWE

PRZEKRÓJ B - B

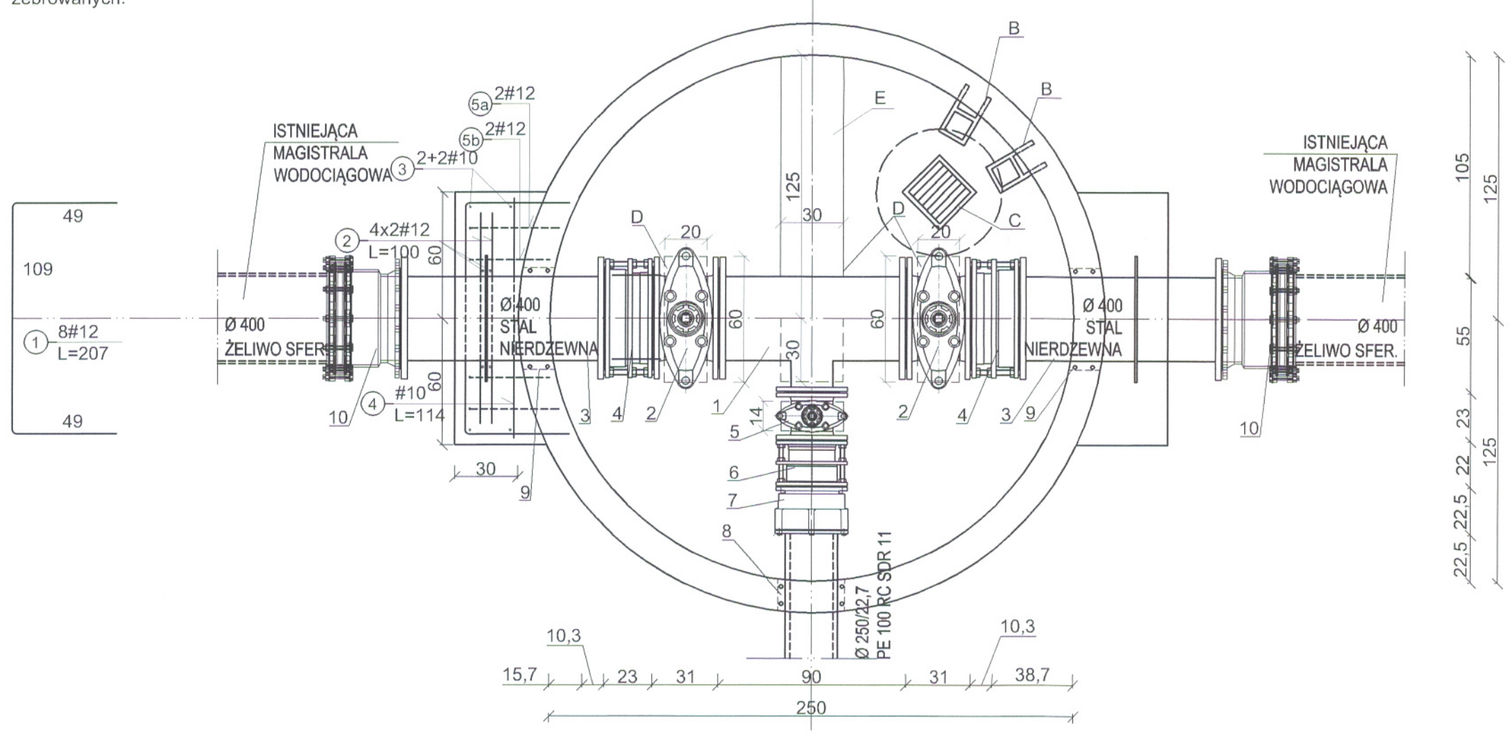

URZĄD MIASTA LUBLIN
Wydział Architektury i Budownictwa
20-071 Lublin, Wieniawska 14

Inwestor: Miejskie Przedsiębiorstwo Wodociągów i Kanalizacji Sp. z o.o. w Lublinie, 20-407 Lublin, al. J. Piłsudskiego 15			Jednostka projektowa: SPÓŁKA Z O.O. DrogMost LUBELSKI, PRACOWNIA PROJEKTOWA 20-469 Lublin, ul. Wodopojowa 1b, tel./fax: (81) 743 94 00, www.drogmost.lublin.pl, e-mail: projektanci@drogmost.lublin.pl	
Zadanie:	Dokumentacja projektowo-kosztorysowa budowy sieci wodociągowej w ul. Tokarskiej na odcinku od ul. Konstruktorów do ul. Mełgiewskiej w Lublinie			
Adres:	województwo lubelskie, powiat lubelski, miasto i gmina Lublin, obręb: 13- Hajdów			
Obiekt:	SIEĆ WODOCIĄGOWA			
Tyt. rysunku:	STUDNIA ZASUW SZ1 NA ISTNIEJĄCEJ MAGISTRALI DN400			
Nr umowy: 241/28/19 z dn. 03.06.2019 r.	Nr rej.: 005/19/P	Data: 12.2020	Stadium: PBW	Skala: 1:25	Nr rys.: 5.1

Funkcja	Imię i nazwisko	Nr upr.	Specjalność	Podpis
Projektant (branża sanitarna)	mgr inż. Renata Jarosławska	LUB/0004/POOS/11	instalacyjna w zakresie sieci, instalacji i urządzeń cieplnych, wentylac. gazowych, wodociąg. i kanalizac.	
Projektant (branża sanitarna)	mgr inż. Anna Leniak-Tomczyk	LUB/0165/POOS/05	instalacyjna w zakresie sieci, instalacji i urządzeń cieplnych, wentylac. gazowych, wodociąg. i kanalizac.	
Projektant (branża konstrukcyjna)	mgr inż. Tadeusz Małek	SI-586/81	konstrukcyjno - budowlana	
Asystent (branża sanitarna)	inż. Adrianna Gawrylak		-	
Sprawdzający (branża sanitarna)	inż. Antoni Tatara	2864/Lb/94	instalacyjno-inżynieryjna w zakresie sieci sanitarnych	

STUDNIA ZASUW SZ2

PRZEKRÓJ A - A

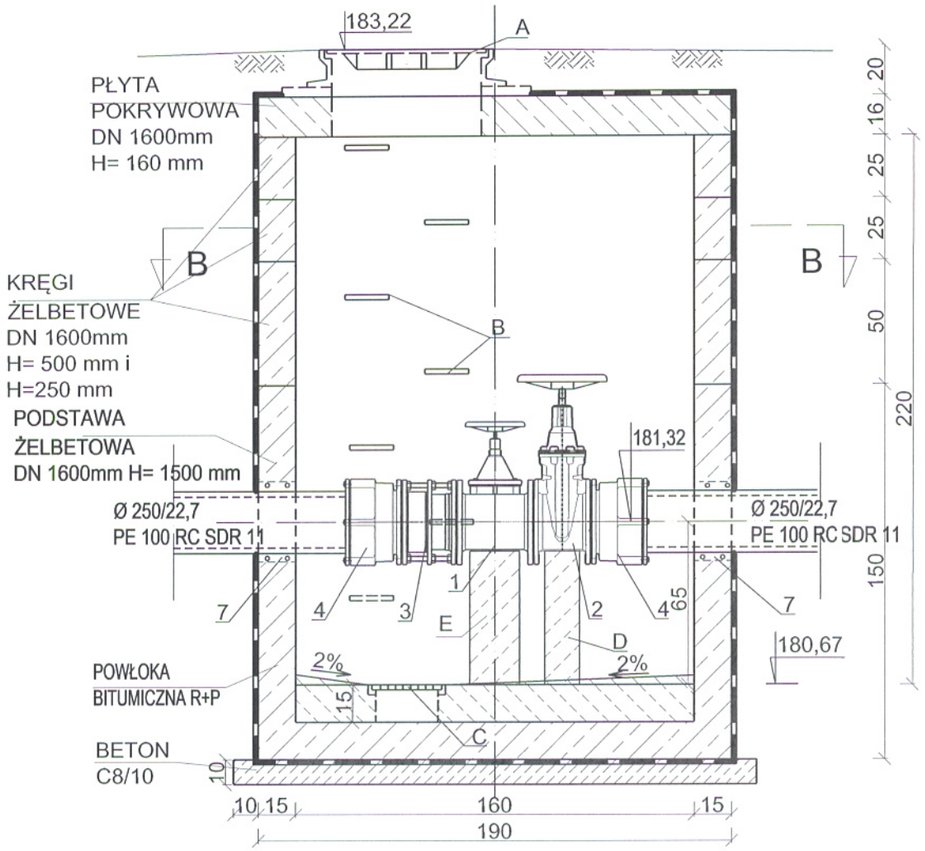

PRZEKRÓJ B - B

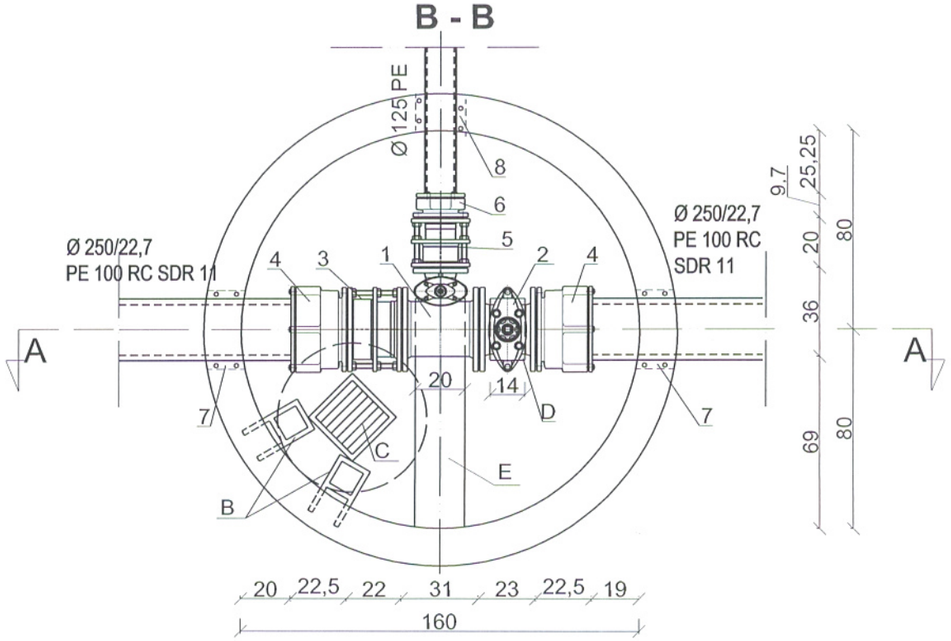

NR	WYSZCZEGÓLNIENIE	SZT.
1	TRÓJNIK KOŁNIERZOWY ZINTEGROWANY Z ZASUWĄ DN= 200x200x100 mm L= 31 cm	1
2	ZASUWA KOŁNIERZOWA MIĘKKO-USZCZELNIAJĄCA, KLINOWA Z GŁADKIM I PEŁNYM PRZELOTEM DN= 200 mm L= 230 mm PN 10	1
3	ŁĄCZNIK MONTAŻOWO-DEMONTAŻOWY DN= 200 mm L= 220 mm PN 10	1
4	KOŁNIERZ SPECJALNY DN200 Z ZABEZPIECZENIEM PRZED PRZESUNIĘCIEM DO ŁĄCZENIA RUR PE Ø 250/22,7 mm L= 225 mm	2
5	ŁĄCZNIK MONTAŻOWO-DEMONTAŻOWY DN= 100 mm L= 200 mm PN 10	1
6	KOŁNIERZ SPECJALNY Z ZABEZPIECZENIEM PRZED PRZESUNIĘCIEM DO ŁĄCZENIA RUR PE Ø 125/7,4 mm L= 97 mm	1
7	SYSTEMOWE PRZEJŚCIA SZCZELNE PRZEZ ŚCIANY KOMÓR DLA RUR DN 250 mm	2
8	SYSTEMOWE PRZEJŚCIA SZCZELNE PRZEZ ŚCIANY KOMÓR DLA RUR DN 100 mm	1

URZĄD MIASTA LUBLIN
Wydział Architektury i Budownictwa
20-071 Lublin, Wieniawska 14

A - WŁAZY KANAŁOWE KLASY D400, OKRĄGŁE, ŻELIWNE, D= 600 mm Z ZAMKNIĘCIEM ZATRZASKOWYM
B - STOPNIE ZŁAZOWE
C - STUDZIENKA ODWODNIENIOWA O WYMIARACH 25x25x15 cm Z PRZYKRYCIEM AŻUROWYM ZE STALI NIERDZEWNEJ
D - BLOKI PODPOROWE
E - BLOKI OPOROWE

Inwestor:
Miejskie Przedsiębiorstwo Wodociągów i Kanalizacji Sp. z o.o. w Lublinie
20-407 Lublin, al. J. Piłsudskiego 15

Jednostka projektowa:
SPÓŁKA Z O.O. DrogMost LUBELSKI
PRACOWNIA PROJEKTOWA 20-469 Lublin ul. Wrotkowska 1b tel./fax (81) 743 94 00
www.drogmost.lublin.pl e-mail:projektanci@drogmost.lublin.pl
Rok założenia 1966

Zadanie: **Dokumentacja projektowo-kosztorysowa budowy sieci wodociągowej w ul. Tokarskiej na odcinku od ul. Konstruktorów do ul. Mełgiewskiej w Lublinie**

Adres: województwo lubelskie, powiat lubelski, miasto i gmina Lublin, obręb: 13- Hajdów

Obiekt: SIEĆ WODOCIĄGOWA

Tyt. rysunku: STUDNIE ZASUW SZ2

Nr umowy:	Nr rej.:	Data:	Stadium:	Skala:	Nr rys.:
241/28/19 z dn. 03.06.2019 r.	005/19/P	12.2020	PBW	1:25	5.2

Funkcja	Imię i nazwisko	Nr upr.	Specjalność	Podpis
Projektant (branża sanitarna)	mgr inż. Renata Jarosławska	LUB/0004/POOS/11	instalacyjna w zakresie sieci, instalacji i urządzeń ciepl., wentylac. gazowych, wodociąg. i kanalizac.	
Projektant (branża sanitarna)	mgr inż. Anna Leniak-Tomczyk	LUB/0165/POOS/05	instalacyjna w zakresie sieci, instalacji i urządzeń ciepl., wentylac. gazowych, wodociąg. i kanalizac.	
Asystent (branża sanitarna)	inż. Adrianna Gawrylak		-	
Sprawdzający (branża sanitarna)	inż. Antoni Tatara	2864/Lb/94	instalacyjno-inżynieryjna w zakresie sieci sanitarnych	

80

STUDNIA ZASUW SZ3

PRZEKRÓJ A - A

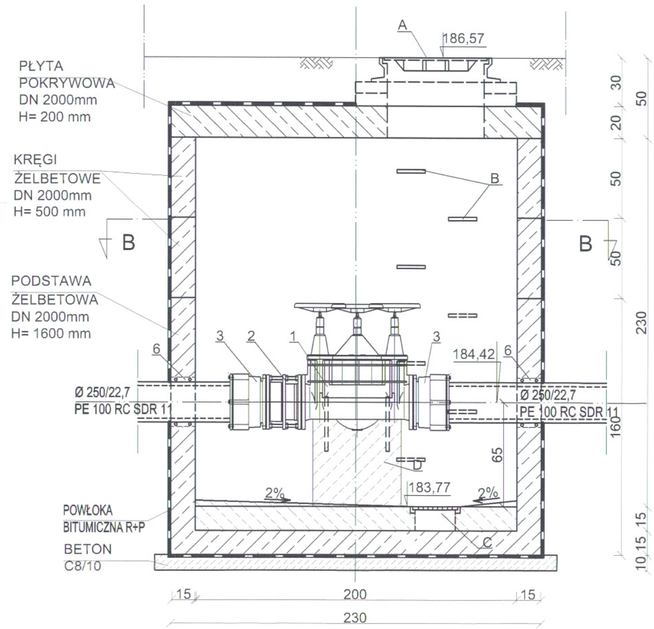

PRZEKRÓJ B - B

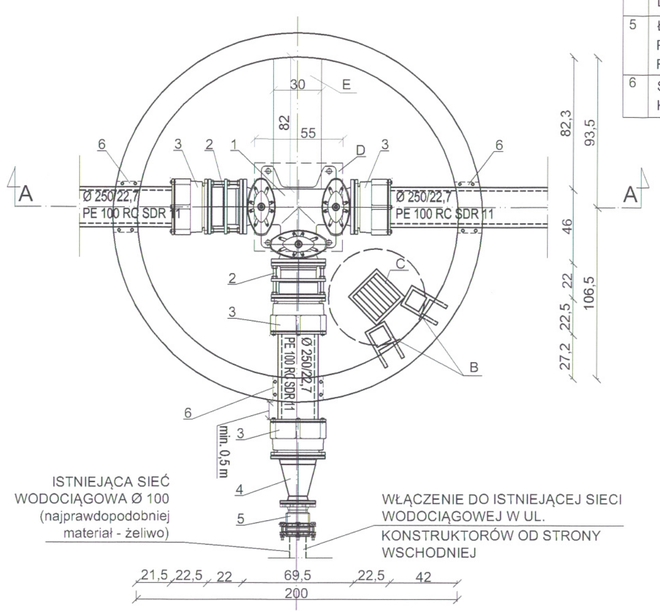

NR	WYSZCZEGÓLNIENIE	SZT.
1	TRÓJNIK KOŁNIERZOWY ZINTEGROWANY Z ZASUWAMI DN= 200x200x200 mm L= 69,5 cm	1
2	ŁĄCZNIK MONTAŻOWO-DEMONTAŻOWY DN= 200 mm L= 220 mm PN 10	2
3	KOŁNIERZ SPECJALNY DN200 Z ZABEZPIECZENIEM PRZED PRZESUNIĘCIEM DO ŁĄCZENIA RUR PE Ø 250/22,7 mm L= 225 mm	4
4	ZWĘŻKA DWUKOŁNIERZOWA DN 200/100 mm L= 30 cm	1
5	ŁĄCZNIK RK DN100 Z FUNKCJĄ ZABEZPIECZENIA PRZED PRZESUNIĘCIEM DO RÓŻNYCH RODZAJÓW RUR (ŻELIWNYCH, PE, PVC, AC, RUR STALOWYCH)	1
6	SYSTEMOWE PRZEJŚCIA SZCZELNE PRZEZ ŚCIANY KOMÓR DLA RUR DN 250 mm	3

STUDNIA ZASUW SZ4

PRZEKRÓJ A - A

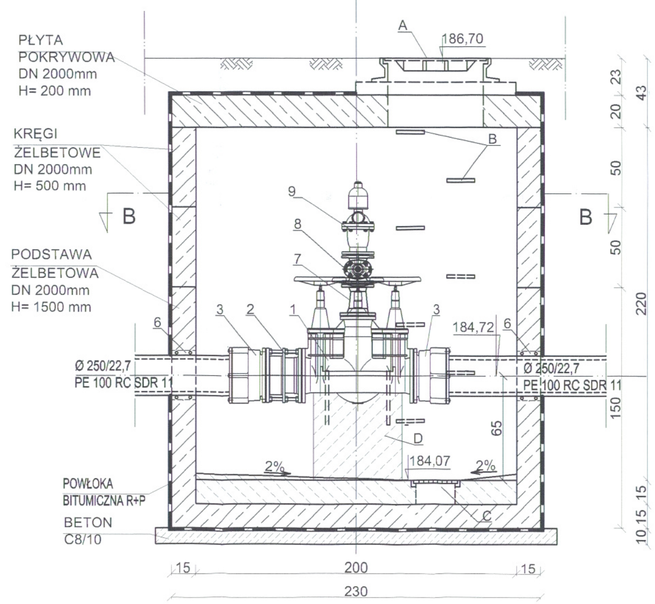

PRZEKRÓJ B - B

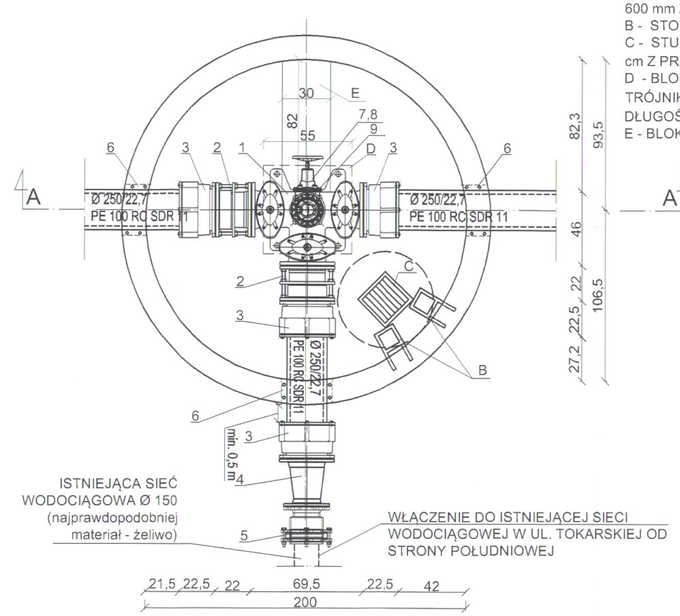

NR	WYSZCZEGÓLNIENIE	SZT.
1	TRÓJNIK KOŁNIERZOWY ZINTEGROWANY Z ZASUWAMI DN= 200x200x200 mm, Z PIONOWYM PRZYŁĄCZEM DN100, L= 69,5 cm	1
2	ŁĄCZNIK MONTAŻOWO-DEMONTAŻOWY DN= 200 mm L= 220 mm PN 10	2
3	KOŁNIERZ SPECJALNY DN200 Z ZABEZPIECZENIEM PRZED PRZESUNIĘCIEM DO ŁĄCZENIA RUR PE Ø 250/22,7 mm L= 225 mm	4
4	ZWĘŻKA DWUKOŁNIERZOWA DN 200/150 mm L= 30 cm	1
5	ŁĄCZNIK RK DN150 Z FUNKCJĄ ZABEZPIECZENIA PRZED PRZESUNIĘCIEM DO RÓŻNYCH RODZAJÓW RUR (ŻELIWNYCH, PE, PVC, AC, RUR STALOWYCH)	1
6	SYSTEMOWE PRZEJŚCIA SZCZELNE PRZEZ ŚCIANY KOMÓR DLA RUR DN 250 mm	3
7	ZWĘŻKA DWUKOŁNIERZOWA DN 100/80 mm L= 20 cm	1
8	ZASUWA KOŁNIERZOWA MIĘKKO-USZCZELNIAJĄCA, KLINOWA Z GŁADKIM I PEŁNYM PRZELOTEM DN=80 mm L= 180 mm PN 10	1
9	ZAWÓR NAPOWIETRZAJĄCO- ODPOWIETRZAJĄCY DWUSTOPNIOWY, NA CIŚNIENIE 1,0 MPa, DN= 80mm	1

A - WŁAZY KANAŁOWE KLASY D400, OKRĄGŁE, ŻELIWNE, D= 600 mm Z ZAMKNIĘCIEM ZATRZASKOWYM
B - STOPNIE ZŁAZOWE
C - STUDZIENKA ODWODNIENIOWA O WYMIARACH 25x25x15 cm Z PRZYKRYCIEM AŻUROWYM ZE STALI NIERDZEWNEJ
D - BLOK PODPOROWY Z BETONU C20/25 MOCOWANIE TRÓJNIKA ZINTEGROWANEGO NA KOTWY WKLEJANE M16 DŁUGOŚĆ KOTWIENIA 20 cm
E - BLOKI OPOROWE

URZĄD MIASTA LUBLIN
Wydział Architektury i Budownictwa
20-021 Lublin, Wieniawska 14

Inwestor: Miejskie Przedsiębiorstwo Wodociągów i Kanalizacji Sp. z o.o. w Lublinie, 20-407 Lublin, al. J. Piłsudskiego 15			Jednostka projektowa: SPÓŁKA Z O.O. DrogMost LUBELSKI; PRACOWNIA PROJEKTOWA 20-468 Lublin, Ul. Wrzelowska 18, tel./fax: (81) 743 54 30; www.drogmost.lublin.pl; e-mail: pracownia@drogmost.lublin.pl		
Zadanie:	Dokumentacja projektowo-kosztorysowa budowy sieci wodociągowej w ul. Tokarskiej na odcinku od ul. Konstruktorów do ul. Mełgiewskiej w Lublinie				
Adres:	województwo lubelskie, powiat lubelski, miasto i gmina Lublin, obręb: 13- Hajdów				
Obiekt:	SIEĆ WODOCIĄGOWA				
Tyt. rysunku:	STUDNIE ZASUW SZ3, SZ4				
Nr umowy: 241/28/19 z dn. 03.06.2019 r.	Nr rej.: 005/19/P	Data: 12.2020	Stadium: PBW	Skala: 1:25	Nr rys.: 5.3
Funkcja	Imię i nazwisko	Nr upr.	Specjalność	Podpis	
Projektant (branża sanitarna)	mgr inż. Renata Jarosławska	LUB/0004/POOS/11	instalacyjna w zakresie sieci, instalacji i urządzeń cieplnych, wentylacyjnych, gazowych, wodociągowych i kanalizacyjnych		
Projektant (branża sanitarna)	mgr inż. Anna Leniak-Tomczyk	LUB/0165/POOS/05	instalacyjna w zakresie sieci, instalacji i urządzeń cieplnych, wentylacyjnych, gazowych, wodociągowych i kanalizacyjnych		
Asystent (branża sanitarna)	inż. Adrianna Gawrylak	-			
Sprawdzający (branża sanitarna)	inż. Antoni Tatara	2864/Lb/94	instalacyjno-inżynieryjna w zakresie sieci sanitarnych		

STUDNIE ZASUW Szi

STAN PROJEKTOWANY

PRZEKRÓJ A - A

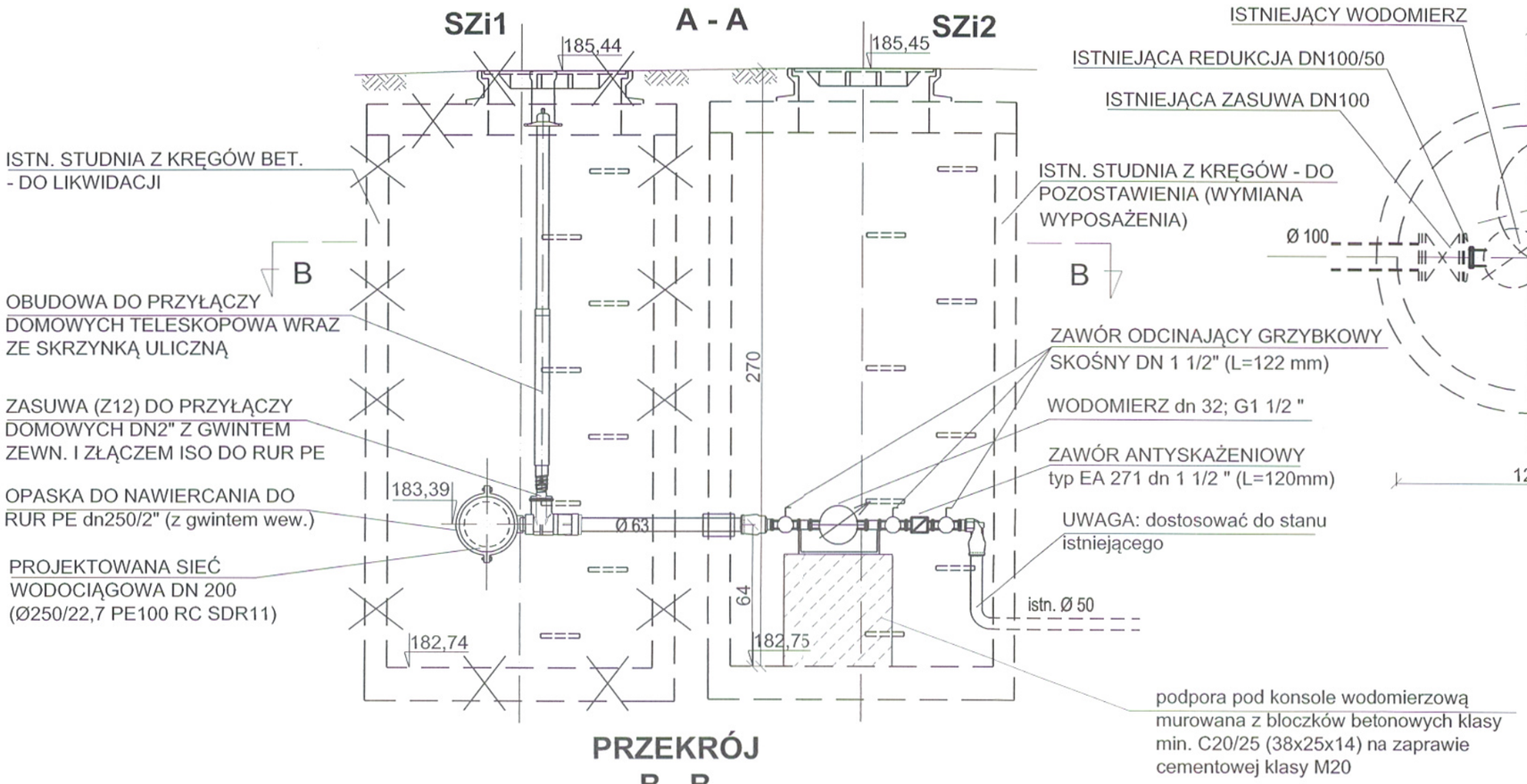

PRZEKRÓJ B - B

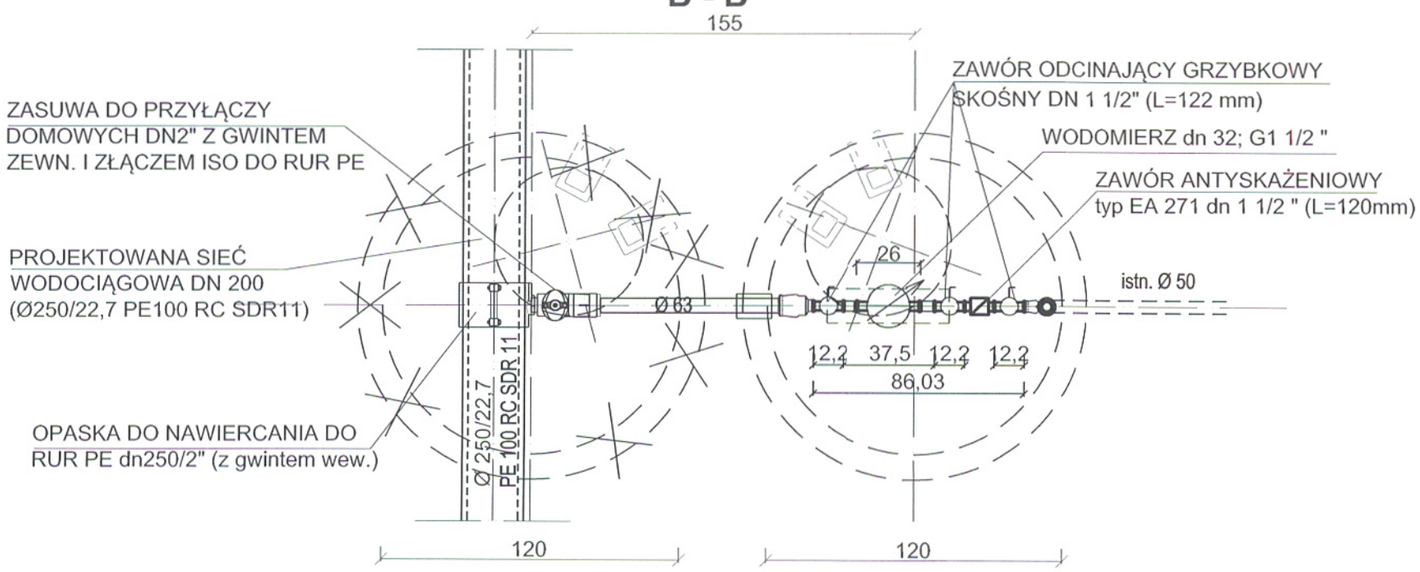

STUDNIE WODOMIERZOWE - STAN ISTNIEJĄCY

URZĄD MIASTA LUBLIN
Wydział Architektury i Budownictwa
20-071 Lublin, Wieniawska 14

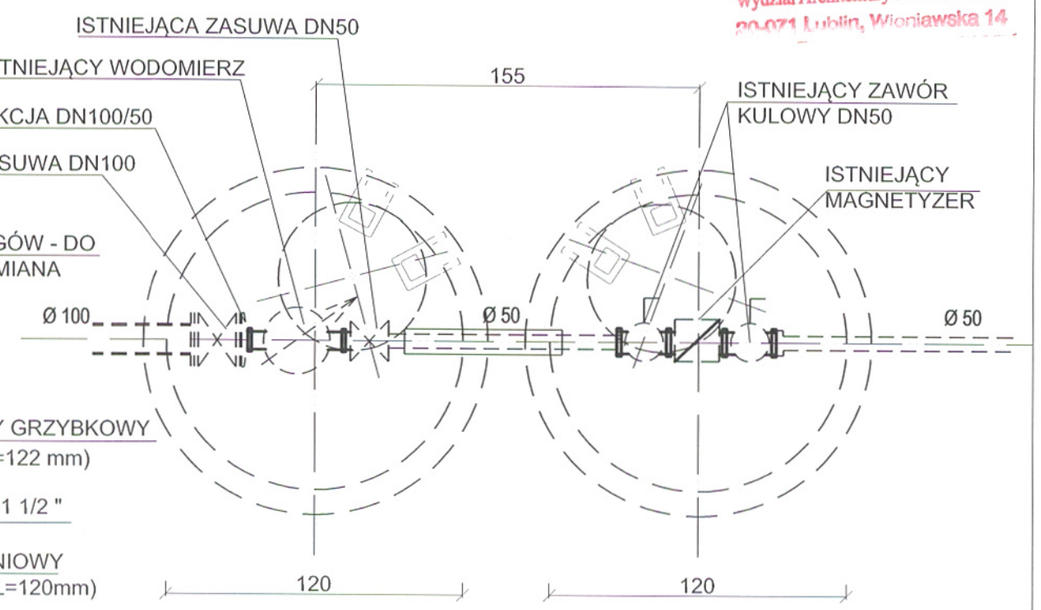

Miejskie Przedsiębiorstwo Wodociągów i Kanalizacji Sp. z o.o. w Lublinie 20-407 Lublin, al. J. Piłsudskiego 15			SPÓŁKA Z O.O. DrogMost LUBELSKI www.drogmost.lublin.pl	PRACOWNIA PROJEKTOWA 20-469 Lublin ul. Wrotkowska 1b tel./fax (81) 743 94 00 e-mail:projektanci@drogmost.lublin.pl	Rok założenia 1966
Zadanie:	**Dokumentacja projektowo-kosztorysowa budowy sieci wodociągowej w ul. Tokarskiej na odcinku od ul. Konstruktorów do ul. Mełgiewskiej w Lublinie**				
Adres:	województwo lubelskie, powiat lubelski, miasto i gmina Lublin, obręb: 13- Hajdów				
Obiekt:	SIEĆ WODOCIĄGOWA				
Tyt. rysunku:	ISTNIEJĄCE STUDNIE WODOMIERZOWE SZi1, SZi2				
Nr umowy: 241/28/19 z dn. 03.06.2019 r.	Nr rej.: 005/19/P	Data: 12.2020	Stadium: PBW	Skala: 1:25	Nr rys.: 5.4

Funkcja	Imię i nazwisko	Nr upr.	Specjalność	Podpis
Projektant (branża sanitarna)	mgr inż. Renata Jarosławska	LUB/0004/POOS/11	Instalacyjna w zakresie sieci, instalacji i urządzeń ciepl., wentylac. gazowych, wodociąg. i kanalizac.	
Projektant (branża sanitarna)	mgr inż. Anna Leniak-Tomczyk	LUB/0165/POOS/05	Instalacyjna w zakresie sieci, instalacji i urządzeń ciepl., wentylac. gazowych, wodociąg. i kanalizac.	
Asystent (branża sanitarna)	inż. Adrianna Gawrylak		-	
Sprawdzający (branża sanitarna)	inż. Antoni Tatara	2864/Lb/94	instalacyjno-inżynieryjna w zakresie sieci sanitarnych	

PODPARCIE HYDRANTU NADZIEMNEGO HP

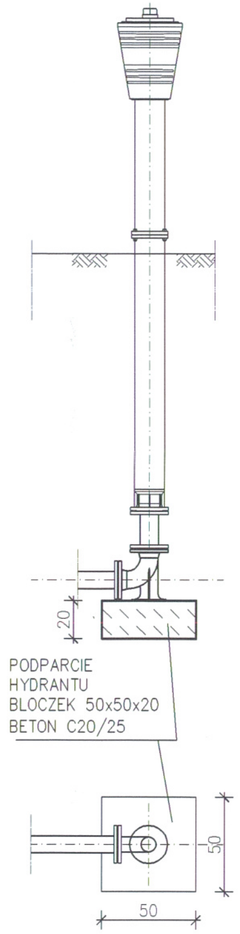

BLOKI PODROWE POD ZASUWY DO PRZYŁĄCZY WODOCIĄGOWYCH

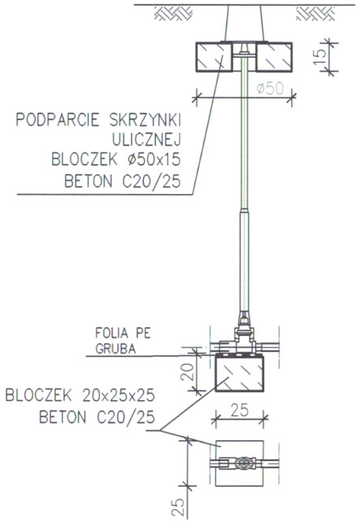

PODPARCIE ZASUWY DN 80, DN100

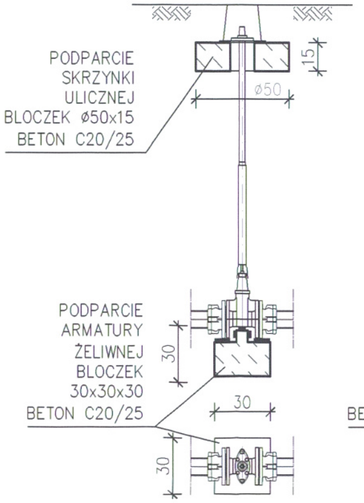

PODPARCIE ZASUWY DN 200

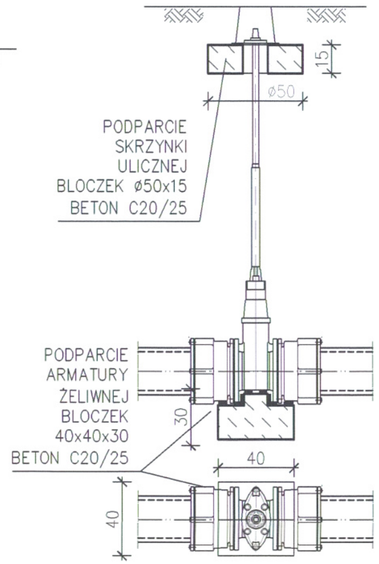

BLOKI OPOROWE NA SIECI DN 200 (Ø250x22,7 mm) NA ZAŁAMANIU POD KĄTEM 90°

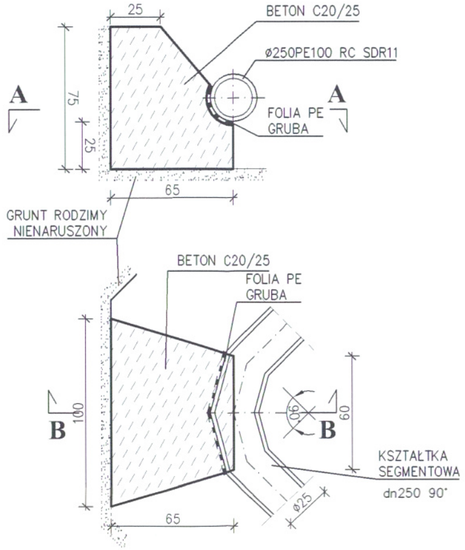

BLOKI OPOROWE NA SIECI DN 200 (Ø250x22,7 mm) NA ZAŁAMANIU POD KĄTEM 5-30°

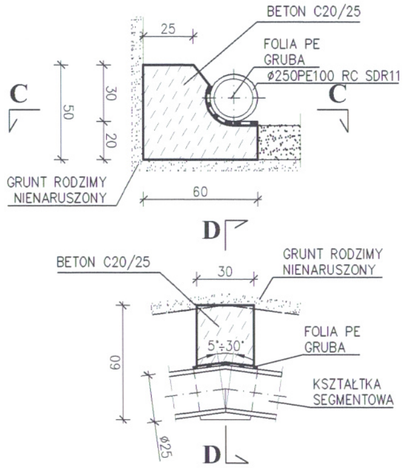

URZĄD MIASTA LUBLIN
Wydział Architektury i Budownictwa
20-071 Lublin, Wieniawska 14

BLOK OPOROWO - PODPOROWY NA TRÓJNIKU ŻELIWNYM DN200/200/200

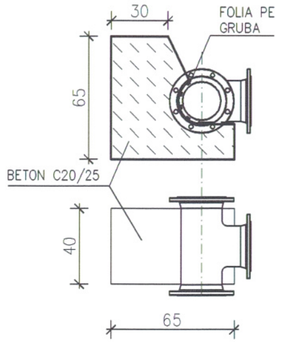

BLOK OPOROWO - PODPOROWY NA TRÓJNIKU ŻELIWNYM DN200/200/100 oraz DN200/200/80

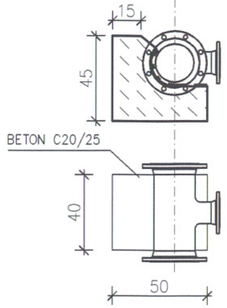

BLOKI OPOROWE NA KOLANIE 90° KOŁNIERZOWYM DN 80 mm

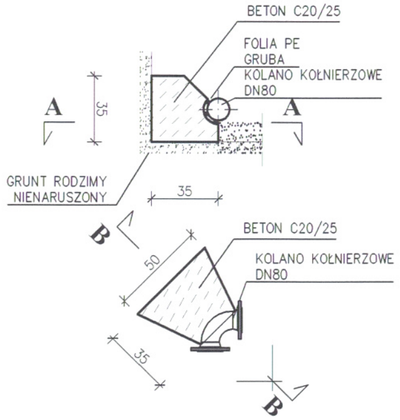

BLOKI OPOROWE NA SIECI DN 200 (Ø250x22,7 mm) NA ZAŁAMANIU POD KĄTEM 31-60°

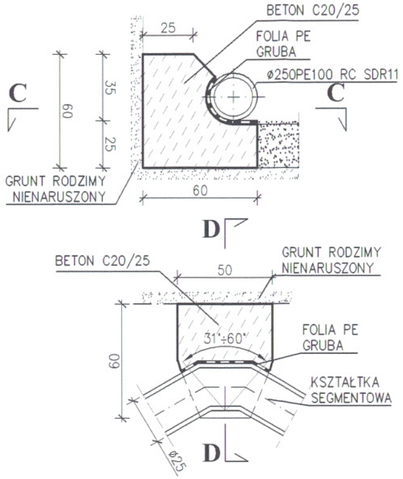

Inwestor: **Miejskie Przedsiębiorstwo Wodociągów i Kanalizacji Sp. z o.o. w Lublinie** 20-407 Lublin, al. J. Piłsudskiego 15			Jednostka projektowa: SPÓŁKA Z O.O. DrogMost LUBELSKI PRACOWNIA PROJEKTOWA 20-468 Lublin ul. Wrotkowska 1b tel./fax: (81) 743 84 00 www.drogmost.lublin.pl e-mail:projektanci@drogmost.lublin.pl	
Zadanie:	**Dokumentacja projektowo-kosztorysowa budowy sieci wodociągowej w ul. Tokarskiej na odcinku od ul. Konstruktorów do ul. Mełgiewskiej w Lublinie**			
Adres:	województwo lubelskie, powiat lubelski, miasto i gmina Lublin, obręb: 13- Hajdów			
Obiekt:	SIEĆ WODOCIĄGOWA			
Tyt. rysunku:	BLOKI OPOROWE I PODPOROWE			
Nr umowy: 241/28/19 z dn. 03.06.2019 r.	Nr rej.: 005/19/P	Data: 12.2020	Stadium: PBW	Skala: 1:25	Nr rys.: 6
Funkcja	Imię i nazwisko	Nr upr.	Specjalność	Podpis
Projektant (branża sanitarna)	mgr inż. Renata Jarosławska	LUB/0004/POOS/11	Instalacyjna w zakresie sieci, instalacji i urządzeń cieplnych, wentylacyjnych, gazowych, wodociągowych i kanalizacyjnych	
Projektant (branża sanitarna)	mgr inż. Anna Leniak-Tomczyk	LUB/0165/POOS/05	Instalacyjna w zakresie sieci, instalacji i urządzeń cieplnych, wentylacyjnych, gazowych, wodociągowych i kanalizacyjnych	
Asystent (branża sanitarna)	inż. Adrianna Gawrylak		-	
Sprawdzający (branża sanitarna)	inż. Antoni Tatara	2864/Lb/94	instalacyjno-inżynieryjna w zakresie sieci sanitarnych	

Posadowienie rur wodociągowych PE100RC, żeliwnych,

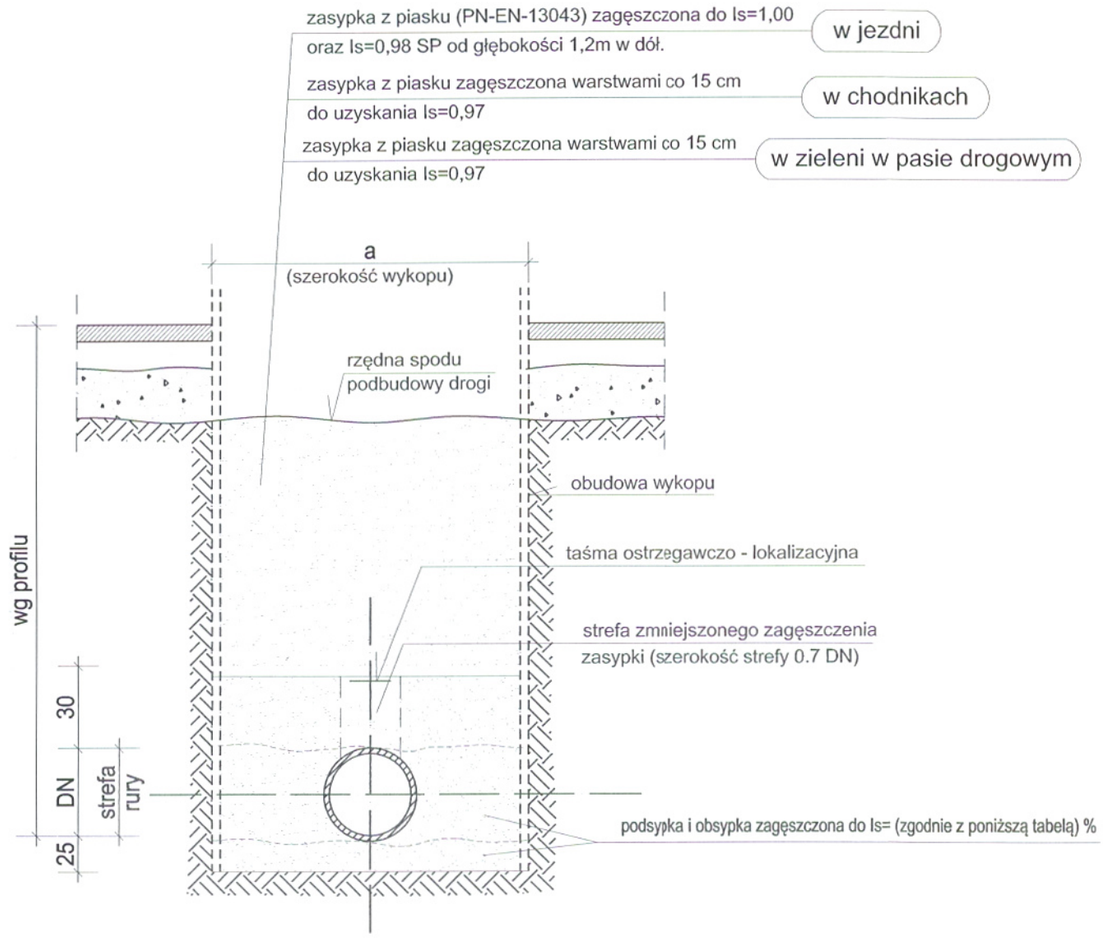

URZĄD MIASTA LUBLINA
Wydział Architektury i Budownictwa
20-071 Lublin, Wieniawska 14

UWAGI:
1. Na podsypkę i obsypkę stosować wyłącznie grunt określony w tabeli wymiarów, zachowując wymagany wskaźnik zagęszczenia
2. Utrzymać w strefie rury przyjętą szerokość wykopu wynikającą z rozkładu naprężeń w elemencie nośnym układu w ośrodku gruntowym.
3. Dno wykopu należy ukształtować odpowiednio do wymaganego spadku i głębokości bezpośrednio przed wykonywaniem montażu rur.
4. Do zagęszczania zasypki w obrębie strefy rury oraz 30cm nad jej wierzch należy stosować lekkie ubijaki wibracyjne (max ciężar użyteczny 0,30kN) albo wstrząsarki płytowe (max ciężar użyteczny 1,0 kN). Warstwa zasypki od 0,3 do 1,0m ponad wierzchołkiem rury może być zagęszczana średnim ubijakiem (max ciężar użyteczny 5,0kN).
5. Zagęszczenie obsypki wykonywać jednocześnie z usuwaniem (podnoszeniem) obudowy wykopu.
6. Podsypkę wyrównać zgodnie ze spadkiem rurociągu, bez zagęszczania bezpośrednio pod rurą.
7. W rozpatrywanej bryle wbudowanego gruntu (obsypki rur), parametry mechaniczne oraz wskaźniki zagęszczenia powinny być potwierdzone przez uprawniony nadzór geotechniczny.

Tabela wymiarów

Nr przekr.	DN (Dz) (mm)	Symbol (rodzaj) rury	a (cm)	Grupa gruntu w obrębie rury	Is %
1	250	PE100 RC SDR11	110	G1	97
2	125	PE100 RC SDR11	100	G1	97
	110	PE100 RC SDR11			
3	90	PE100 RC SDR 17	90	G1	97
	80	żeliwo sferoidalne			
	40	PE100 RC SDR 11			

Inwestor: **Miejskie Przedsiębiorstwo Wodociągów i Kanalizacji Sp. z o.o. w Lublinie** 20-407 Lublin, al. J. Piłsudskiego 15			Jednostka projektowa: SPÓŁKA Z O.O. DrogMost LUBELSKI PRACOWNIA PROJEKTOWA 20-469 Lublin ul. Wrotkowska 1b tel./fax (81) 743 94 00 www.drogmost.lublin.pl e-mail:projektanci@drogmost.lublin.pl		
Zadanie:	**Dokumentacja projektowo-kosztorysowa budowy sieci wodociągowej w ul. Tokarskiej na odcinku od ul. Konstruktorów do ul. Mełgiewskiej w Lublinie**				
Adres:	województwo lubelskie, powiat lubelski, miasto i gmina Lublin, obręb: 13- Hajdów				
Obiekt:	SIEĆ WODOCIĄGOWA				
Tyt. rysunku:	POSADOWIENIE RUR WODOCIĄGOWYCH				
Nr umowy: 241/28/19 z dn. 03.06.2019 r.	Nr rej.: 005/19/P	Data: 12.2020	Stadium: PBW	Skala: bs	Nr rys.: 7
Funkcja	Imię i nazwisko	Nr upr.	Specjalność	Podpis	
Projektant (branża sanitarna)	mgr inż. Renata Jarosławska	LUB/0004/POOS/11	instalacyjna w zakresie sieci, instalacji i urządzeń ciepl., wentylac. gazowych, wodociąg. i kanalizac.		
Projektant (branża sanitarna)	mgr inż. Anna Leniak-Tomczyk	LUB/0165/POOS/05	instalacyjna w zakresie sieci, instalacji i urządzeń ciepl., wentylac. gazowych, wodociąg. i kanalizac.		
Asystent (branża sanitarna)	inż. Adrianna Gawrylak		-		
Sprawdzający (branża sanitarna)	inż. Antoni Tatara	2864/Lb/94	instalacyjno-inżynieryjna w zakresie sieci sanitarnych		

40 LUBELSKI LIPIEC '80

Urząd Miasta Lublin

ISO 9001:2015 FS 583555

Biuro Miejskiego Architekta Zieleni
ul. Zana 38, 20-601 Lublin, tel.: +48 81 466 2680, fax: +48 81 466 2681
ePUAP: /UMLublin/SkrytkaESP, e-mail: maz@lublin.eu, www.um.lublin.eu

MAZ-ZZ-II.6130.120.2020

Lublin, 17.12.2020

WPŁYNĘŁO
DrogMost Lubelski
dn. 30-12-2020
L.dz. 448/20 podpis .....

DrogMost Lubelski
ul. Wrotkowska 1B
20-469 Lublin

Odpowiadając na pismo znak DM-005/19/P-448/2020 z dnia 11 grudnia 2020 roku w sprawie wydania szczegółowych warunków na prowadzenie prac ziemnych w pobliżu drzew, w związku z budową sieci wodociągowej przy ul. Tokarskiej na odcinku od ul. Konstruktorów do ul. Mełgiewskiej w Lublinie, przedstawiam warunki, jakie należy spełnić:

1.Wszystkie prace ziemne w sąsiedztwie drzew należy wykonywać ręcznie bez użycia sprzętu mechanicznego, pod stałym nadzorem inspektora nadzoru w zakresie ochrony i pielęgnacji drzew ozdobnych, inspektora nadzoru z branży chirurgii drzew lub inspektora nadzoru dendrologicznego. Inspektor nadzoru ma obowiązek odnotowania w dzienniku budowy wszystkich prac związanych bezpośrednio i pośrednio z drzewami lub sporządzić sprawozdanie z każdego dnia, uwzględniając ww prace.
2. Ze względu na duże zbliżenie do drzew na odcinku projektowanej trasy, należy wystąpić do właściwego organu w celu uzyskania pozytywnej decyzji na usunięcie przedmiotowych drzew. Realizacja projektu będzie możliwa jedynie po uzyskaniu pozytywnej decyzji, należy również przedstawić do akceptacji projekt nasadzeń zastępczych, w przypadku usuwania drzew w ramach budowy sieci.
3.Wszystkie prace przy drzewach należy wykonywać metodą bezwykopową.
4. Podczas wykonywania robót nie można uszkadzać korzeni drzew. Korzenie stabilizujące o grubości powyżej 3 cm należy bezwzględnie pozostawić i zabezpieczyć przed wysychaniem.
5. W celu ochrony drzew na terenie budowy należy wyznaczyć strefy ochronne drzew (SOD) – obszary wygrodzone, w których nie będą prowadzone żadne prace. Minimalna powierzchnia strefy SOD jest równa średnicy drzewa.
6. Dopuszczalne jest zabezpieczenie pni drzew przed uszkodzeniami mechanicznymi na czas robót przez deskowanie. Deski zabezpieczające pnie nie mogą opierać się o nabiegi korzeniowe. Pomiędzy pniem a deskowaniem powinien zostać zachowany odpowiedni dystans.
7.W obrębie rzutu koron drzew zabronione jest odkładanie ziemi pochodzącej z wykopu, materiałów budowlanych, poruszania się operowanie ciężkim sprzętem budowlanym oraz wykonywanie innych działań mogących doprowadzić do zagęszczenia i zanieczyszczenia gruntu.
8. Teren wokół drzew które utraciły część korzeni powinien być przykryty warstwą ściółki, a o dodatkowych zabiegach pielęgnacyjnych i/lub rehabilitacyjnych powinien zdecydować inspektor nadzoru.

85

9. Po zakończeniu prac, teren na którym były one wykonywane należy przywrócić do stanu pierwotnego.
10. O powołaniu inspektora nadzoru należy powiadomić Biuro Miejskiego Architekta Zieleni przynajmniej na 7 dni przed rozpoczęciem prac. W informacji należy podać dane inspektora nadzoru wraz z numerem kontaktowym powołując się na numer niniejszego pisma.
11. Po zakończeniu inwestycji należy dostarczyć do tut. Biura sprawozdanie z przeprowadzonego nadzoru w zakresie ochrony i pielęgnacji drzew ozdobnych rosnących na przedmiotowym terenie.

Jednocześnie informuję, że wykonawca prac ponosi pełną odpowiedzialność za ewentualne straty w drzewostanie i zniszczenia zieleni powstałe w wyniku ich prowadzenia.

Otrzymują:
1. Adresat
2.aa
Do wiadomości:
1. Miejskie Przedsiębiorstwo Wodociągów i Kanalizacji w Lublinie

Miejski Architekt Zieleni
Hanna Pawłkowska

Znak sprawy: MAZ-ZZ-II.6130.120.2020
Nr dokumentu Mdok: 448119/12/2020/W

86

40 LUBELSKI LIPIEC '80

Urząd Miasta Lublin

Biuro Miejskiego Architekta Zieleni
ul. Zana 38, 20-601 Lublin, tel.: +48 81 466 2680, fax: +48 81 466 2681
ePUAP: /UMLublin/SkrytkaESP, e-mail: maz@lublin.eu, www.um.lublin.eu

MAZ-OD-II.6131.22.2021

Lublin, 05.03.2021 r.

WPŁYNĘŁO
DrogMost Lubelski
dn. 05-03-2021
L.dz. 217/21 podpis .....

DrogMostLubelski Sp. z o. o.
ul. Wrotkowska 1B
20-469 Lublin

Odpowiadając na Państwa pismo, dotyczące prośby o akceptację projektu nasadzeń zastępczych oraz uzgodnienia projektu wycinki i zabezpieczenia drzew i krzewów rosnących w obrębie pasa drogowego ul. Tokarskiej na odcinku od ul. Konstruktorów do ul. Mełgiewskiej (dz. nr ewid. 1/59, obr. 13, ark. 8) w Lublinie, w związku z budową sieci wodociągowej, informuje jak poniżej.

Tut. Biuro nie jest właścicielem sieci i nie jest kompetentne do występowania z wnioskiem o wydanie zezwolenia na usunięcie drzew w związku z kolizją przebudowy sieci wodociągowej, gdyż zgodnie z art. 83 pkt 1 podpunkt 2 ustawy o ochronie przyrody z dnia 16 kwietnia 2004 r. (Dz. U. Z 2020 poz. 55 ze zm.): „usunięcie drzewa lub krzewu z terenu nieruchomości lub jej części może nastąpić po uzyskaniu zezwolenia wydanego na wniosek właściciela urządzeń, o których mowa w art. 49 § 1 ustawy z dnia 23 kwietnia 1964 r. - Kodeks cywilny (Dz. U. z 2020 r. poz. 1740 ze zm.), zwanej dalej "Kodeksem cywilnym" - jeżeli drzewo lub krzew zagrażają funkcjonowaniu tych urządzeń".

Ponadto informuję, iż drzewo o nr inwentaryzacyjnym 2, zlokalizowane jest na projektowanej sieci wodociągowej, na dz. ewid. nr 1/33, obr. 13, ark. 8 i nie stanowi pasa drogowego. W związku z tym wszelkie sprawy dotyczące tej działki rozpatruje Wydział Gospodarowania Mieniem UM Lublin.

Biuro Miejskiego Architekta Zieleni jako zarządca pasa drogowego ul. Tokarskiej (dz. nr ewid. 1/59, obr. 13, ark. 8) w zakresie utrzymania zieleni w obrębie pasa drogowego, wyraża zgodę na usunięcie drzew i krzewów niewymagających wydania zezwolenia na usunięcie, zgodnie z z art. 83f pkt 1 podpunkt 1 i 3 ustawy o ochronie przyrody (Dz. U. Z 2020 poz. 55 ze zm.).

Natomiast zmieniony projekt nasadzeń rekompensacyjnych wraz z częścią opisową należy przedłożyć do zaopiniowania w Biurze MAZ. Po zakończeniu inwestycji, usuniętą zieleń urządzoną należy odtworzyć, stosując gatunki rosnące na przedmiotowym terenie. Parametry materiału roślinnego użytego do nasadzeń oraz wytyczne techniczne wykonania i odbioru robót powinny być zgodne z załącznikiem dołączonym do niniejszego pisma.

Miejski Architekt Zieleni
Hanna Pawlikowska

Załącznik: Parametry materiału roślinnego

Otrzymują:
1. adresat
2. a.a
AP

88

Urząd Miasta Lublin

Biuro Miejskiego Architekta Zieleni
ul. Zana 38, 20-601 Lublin, tel.: +48 81 466 2680, fax: +48 81 466 2681
ePUAP: /UMLublin/SkrytkaESP, e-mail: maz@lublin.eu, www.um.lublin.eu

MAZ-OD-II.6131.22.2021

Lublin, 07.04.2021 r.

WPŁYNĘŁO
DrogMost Lubelski
dn. 07-04-2021
L.dz. 120/21 podpis

DrogMostLubelski Sp. z o. o.
ul. Wrotkowska 1B
20-469 Lublin

Odpowiadając na Państwa pismo z dnia 19.03.2021 r. (data wpływu: 23.03.2021 r.), znak: DM-005/19/P-120/2021, dotyczące zmienionego projektu nasadzeń rekompensacyjnych w obrębie pasa drogowego ul. Tokarskiej, na odcinku od ul. Konstruktorów do ul. Mełgiewskiej na dz. nr ewid. 1/59, (obr. 13, ark. 8) w Lublinie, w związku z budową sieci wodociągowej, informuje co następuje.

Po przeanalizowaniu dokumentacji opiniuję przedłożony projekt zieleni pozytywnie. Jednocześnie informuję, iż projekt nasadzeń rekompensacyjnych, dotyczący drzew wymagających decyzji na usunięcie, należy dodatkowo uzgodnić z Biurem MAZ.

Miejski Architekt Zieleni
Hanna Pawlikowska

Otrzymują:
1. adresat
2. a.a
AP